Operating instructions

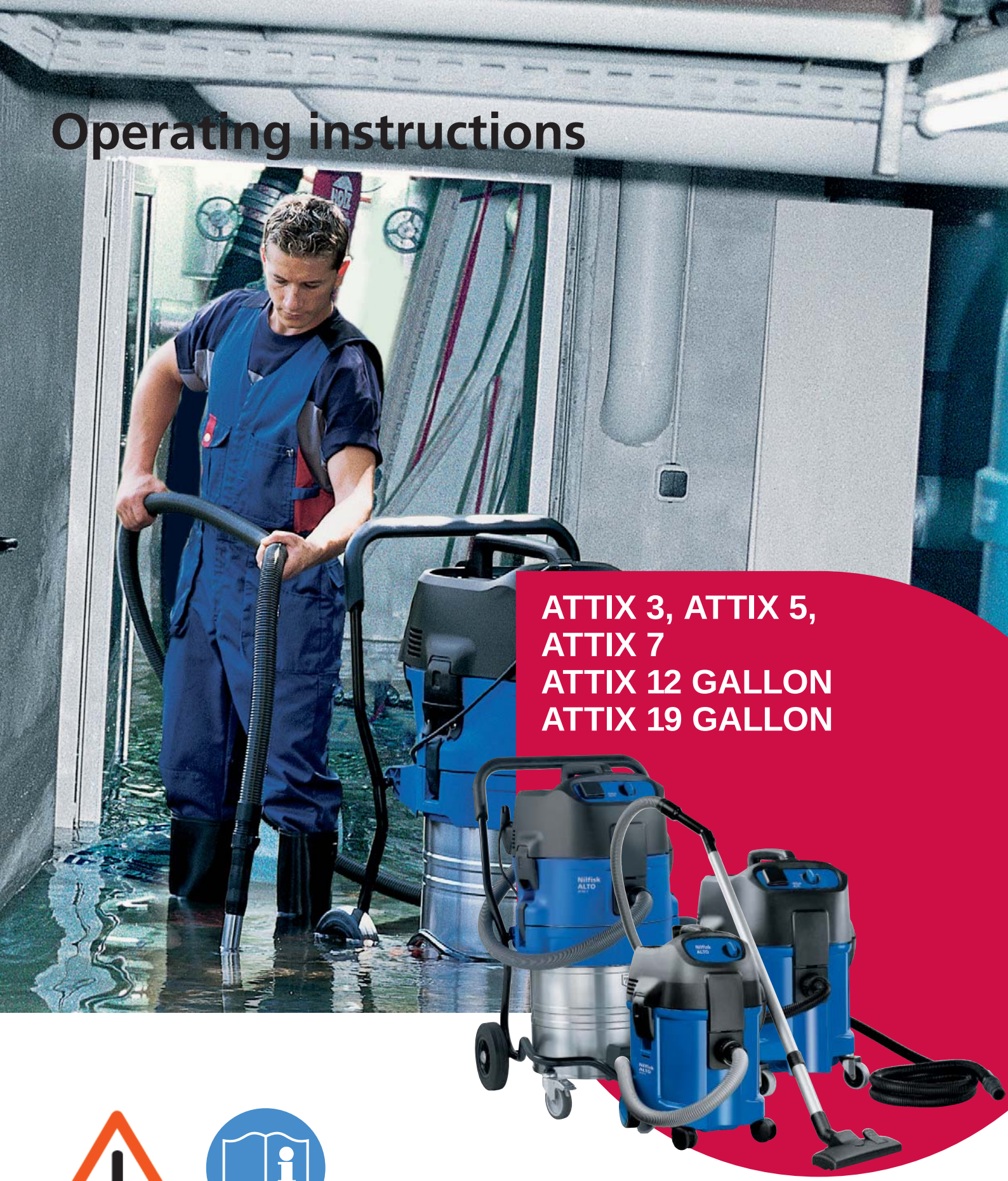

ATTIX 3, ATTIX 5, ATTIX 7
ATTIX 12 GALLON
ATTIX 19 GALLON

Nilfisk ALTO
works for you

302001673 C

ATTIX 3

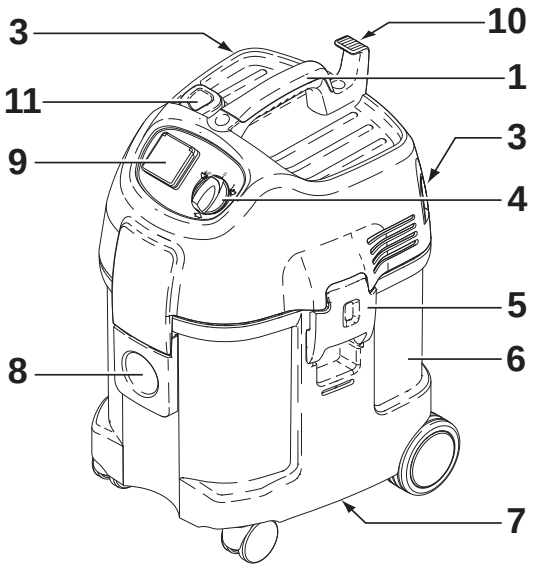

ATTIX 5

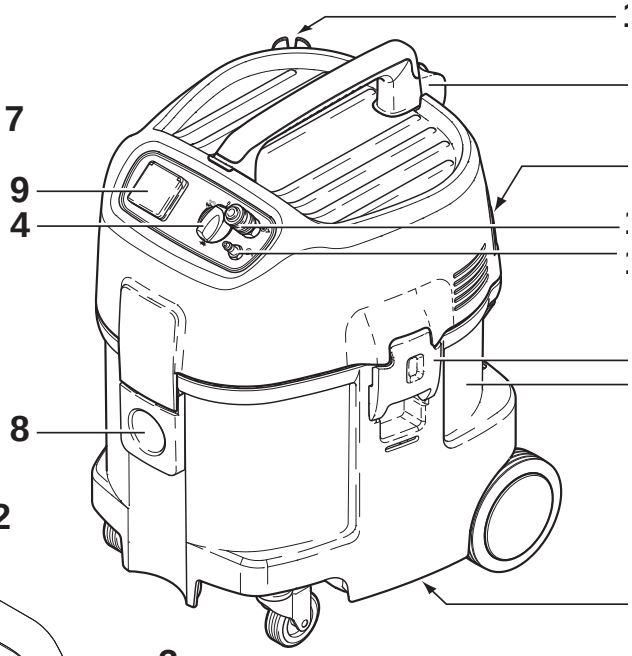

ATTIX 7

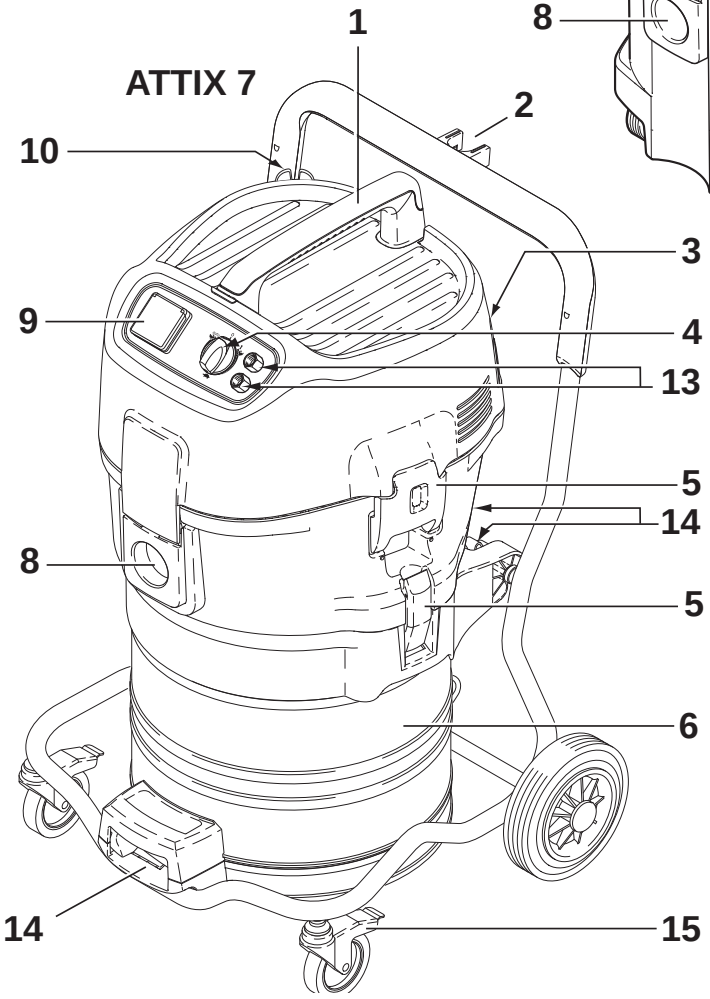

1 Importanti istruzioni sulla sicurezza

IT

Simboli utilizzati per le istruzioni

Prima di utilizzare l'aspirapolvere, leggere sempre le istruzioni per l'uso e conservarle in un luogo facilmente accessibile.

Questo simbolo è utilizzato per evidenziare istruzioni di sicurezza che devono essere osservate per evitare danni all'aspirapolvere e al relativo funzionamento.

Questo simbolo è utilizzato per evidenziare istruzioni di sicurezza che devono essere osservate per evitare lesioni alle persone.

Questo simbolo indica suggerimenti e istruzioni per facilitare il lavoro e garantire un funzionamento sicuro.

Per la sicurezza personale

Permettere l'utilizzo dell'aspirapolvere unicamente al personale appositamente addestrato ed espressamente autorizzato a farlo.

Questo apparecchio non deve essere utilizzato da persone (inclusi bambini) con ridotte capacità fisiche, sensoriali o mentali, o con mancanza di esperienza e conoscenza.

Non permettere che venga utilizzato come giocattolo da parte dei bambini.

L'uso dell'aspirapolvere è soggetto alle normative nazionali vigenti. Oltre alle istruzioni per l'uso e alle normative per la prevenzione degli incidenti obbligatorie nel Paese di utilizzo, è necessario osservare le regole generali per la sicurezza e il corretto utilizzo.

Evitare qualsiasi operazione rischiosa.

Trasporto

Prima di trasportare il serbatoio raccoglisporco, chiudere tutti i dispositivi di bloccaggio.
Non inclinare l'aspirapolvere se è presente del liquido nel serbatoio raccoglisporco.
Non usare il gancio di una gru per sollevare l'aspirapolvere.

Scopo e utilizzo previsto

Gli aspirapolvere descritti nel presente manuale di istruzioni sono idonei per l'utilizzo in edifici aperti al pubblico, quali

– alberghi, scuole, ospedali, fabbriche, negozi, uffici e attività di noleggio di apparecchiature.

L'aspirapolvere non deve essere utilizzato per aspirare i seguenti materiali:

– polveri pericolose
– materiali caldi (sigarette accese, cenere calda, ecc.)
– liquidi infiammabili, esplosivi o aggressivi (ad esempio benzina, solventi, acidi, alcali, ecc.)
– polveri infiammabili o esplosive (ad esempio polvere di magnesio, alluminio, ecc.)

Misure e normative di sicurezza per l'uso dell'aspirapolvere

Prima di avviare il dispositivo
Esaminare periodicamente il cavo di alimentazione alla ricerca di danni, ad esempio crepe o segni di usura.

Se il cavo di alimentazione è danneggiato, è necessario che venga sostituito dall'assistenza Alto o da un elettricista prima di proseguire con l'uso dell'aspirapolvere, onde evitare danni.

[1] Opzione in base al modello
Traduzione del manuale di istruzioni originale

IT

Utilizzare esclusivamente il tipo di cavo di alimentazione indicato nel manuale di istruzioni.

Non danneggiare il cavo di alimentazione (ad esempio passandoci sopra, tirandolo o schiacciandolo).
Scollegare il cavo di alimentazione tirando soltanto la spina (senza tirare o strattonare il cavo stesso).

Ispezionare l'aspirapolvere per accertarsi che sia in buone condizioni. Spine e dispositivi di collegamento nei cavi di alimentazione devono quanto meno essere protetti dagli spruzzi d'acqua.

Non utilizzare l'aspirapolvere se l'elemento filtrante è danneggiato.

Aspirazione di liquidi

In caso di formazione di schiuma o fuoriuscita di liquido, interrompere immediatamente l'uso e svuotare il serbatoio raccoglisporco.
Pulire regolarmente il galleggiante integrato[1)] o il tubo dell'indicatore di livello per la limitazione dell'acqua[1)] e controllare che non siano danneggiati.

Vedere la sezione 5 per informazioni sul trattamento di liquidi e polveri (pericolose).

Componenti elettriche

Controllare il voltaggio nominale dell'aspirapolvere prima di collegarla all'alimentazione elettrica. Verificare che la tensione indicata sulla targhetta corrisponda alla tensione di alimentazione locale.

Come cavo di prolunga utilizzare esclusivamente la versione specificata dal produttore o una di qualità superiore (vedere sezione 9.4 "Dati tecnici").

Si consiglia di collegare l'aspirapolvere attraverso un interruttore di circuito a corrente residua. Questo dispositivo interrompe l'alimentazione di elettricità se la corrente di perdita a terra supera 30 mA per 30 ms, oppure è dotato di un circuito di tester a terra.

Quando si utilizza un cavo di prolunga, verificare la sezione trasversale minima del cavo:

Lunghezza cavo m	Sezione trasversale	
	<16 A	<25 A
fino a 20 m	ø 1,5 mm²	ø 2,5 mm²
20 - 50 m	ø 2,5 mm²	ø 4,0 mm²

Sistemare i componenti elettrici (prese, spine e dispositivi di collegamento) e posare il cavo di prolunga in modo da mantenere la classe di protezione.

Non vaporizzare mai acqua sulla parte superiore dell'aspirapolvere. Pericolo per le persone e rischio di cortocircuito.

Attenersi all'ultima edizione delle norme IEC.

Presa per utensili

Utilizzare la presa sull'aspirapolvere solamente per lo scopo definito nelle istruzioni per l'uso.

Prima di collegare un apparecchio alla presa:
1. Spegnere l'aspirapolvere.
2. Spegnere l'apparecchio da collegare.

ATTENZIONE
Attenersi alle istruzioni per l'uso e alle istruzioni per la sicurezza per gli apparecchi collegati alla presa per utensili elettrici.

Manutenzione, pulizia e riparazione

Eseguire esclusivamente le operazioni di manutenzione descritte nelle istruzioni per l'uso.

Prima di effettuare qualsiasi operazione di pulizia e manutenzione, scollegare sempre l'aspirapolvere dalla presa elettrica.

[1)] Opzione in base al modello

IT

Accessori e pezzi di ricambio

Utilizzare soltanto le spazzole fornite con l'aspirapolvere o specificate nel manuale di istruzioni. L'uso di spazzole diverse da quelle consigliate potrebbe comprometterne la sicurezza.

Utilizzare esclusivamente ricambi e accessori originali Alto (vedere sezione 9.5). L'uso di componenti diversi da quelli consigliati potrebbe comprometterne la sicurezza.

2 Descrizione

2.1 Finalità

Quando utilizzati in maniera appropriata, gli aspirapolvere industriali descritti nelle presenti istruzioni sono adatti per l'aspirazione di polveri secche e liquidi non infiammabili e non pericolosi.

2.2 Elementi per il funzionamento

Vedere la pagina pieghevole posta all'inizio delle presenti istruzioni per l'uso.

1 Maniglia
2 Sostegno tubo di aspirazione
3 Supporto supplementare
4 Interruttore apparecchio con controllo della potenza di aspirazione[1)]
5 Morsetto di fissaggio
6 Serbatoio raccoglisporco
7 Impugnatura per svuotamento serbatoio [1)]
8 Raccordo di ingresso
9 Presa apparecchio [1)]
10 Gancio cavo
11 Manopola di funzionamento per pulizia filtro [1)]
12 Collegamento per erogazione aria compressa [1)]
13 Collegamento per utensili pneumatici [1)]
14 Dispositivi di bloccaggio serbatoio [1)]
15 Ruota orientabile con freno

3 Prima della messa in funzione

3.1 Assemblaggio dell'aspirapolvere

Al momento della consegna nel serbatoio sono presenti alcuni accessori che devono essere rimossi prima che l'aspirapolvere venga utilizzato per la prima volta. Rimuovere la parte superiore dell'aspirapolvere: è necessario che la spina risulti ancora scollegata dalla presa di corrente.

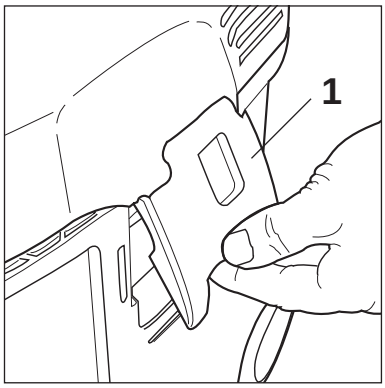

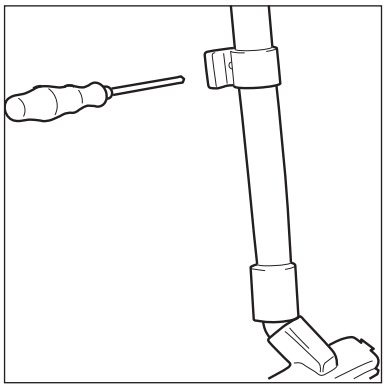

1. È necessario che la spina risulti ancora scollegata dalla presa di corrente.
2. Aprire i morsetti di fissaggio (1) e rimuovere la parte superiore dell'aspirapolvere.
3. Estrarre gli accessori[1)] dal serbatoio raccoglisporco e dall'imballaggio.
4. Posizionare un sacchetto del filtro all'interno del serbatoio come descritto nelle istruzioni (stampate sul sacchetto del filtro).
   IMPORTANTE!
   Collegare saldamente il sacchetto del filtro sul raccordo di ingresso.
5. Riposizionare la parte superiore dell'aspirapolvere (senza danneggiare il sacchetto del filtro) e chiudere i morsetti di fissaggio.
   NOTA
   Assicurarsi che i morsetti di fissaggio siano inseriti correttamente.
6. Inserire il dispositivo di fissaggio del tubo di aspirazione[1)] fino a circa 20 cm dal bordo del tubo di prolunga inferiore come illustrato in figura.

[1)] Opzione in base al modello

IT 4 Utilizzo

4.1 Collegamenti
4.1.1 Collegamento del tubo di aspirazione

1. Collegare il tubo di aspirazione.

4.1.2 Collegamenti elettrici

La tensione di funzionamento indicata sulla targhetta deve corrispondere alla tensione di alimentazione locale.

1. Assicurarsi che l'aspirapolvere sia spento.
2. Inserire il cavo di alimentazione in una presa dotata di fusibile e collegamento a terra.

4.1.3 Collegamento di apparecchi elettrici[1)]

Prima di portare l'interruttore in posizione "auto" assicurarsi che l'utensile collegato alla presa dell'apparecchio sia spento.

Per soddisfare le normative, collegare esclusivamente generatori di polvere collaudati.
Il consumo di corrente massimo dell'apparecchio elettrico collegato è indicato nella sezione 9.4 "Dati tecnici".

1. Collegare l'utensile elettrico alla presa dell'apparecchio[1)] sul pannello di controllo.

4.1.4 Collegamento di utensili pneumatici[1)]

Prima di portare l'interruttore in posizione "auto" assicurarsi che l'utensile collegato alla presa dell'apparecchio sia spento.

La pressione di funzionamento dell'utensile pneumatico è indicata nella sezione 9.4 "Dati tecnici".

1. Collegare l'utensile pneumatico all'attacco rapido superiore[1)] sul pannello di controllo.
2. Collegare l'alimentazione dell'aria compressa al raccordo ad innesto inferiore[1)].

4.2 Accensione dell'aspirapolvere
4.2.1 Posizione interruttore "I"

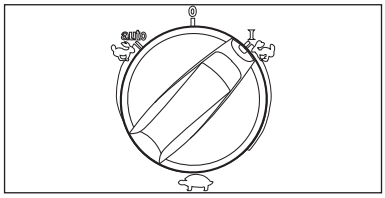

1. Ruotare l'interruttore in posizione "I".
   Il motore dell'aspirapolvere entra in funzione.

4.2.2 Posizione interruttore "auto"[1)]

Prima di portare l'interruttore in posizione "auto" assicurarsi che l'utensile collegato alla presa dell'apparecchio sia spento.

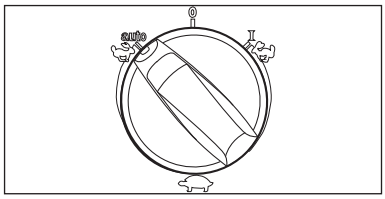

1. Ruotare l'interruttore in posizione "auto"[1)].
   Il motore dell'aspirapolvere si avvia all'accensione dell'utensile pneumatico/ elettrico collegato.
2. Quando l'utensile elettrico viene spento, l'aspirapolvere continua a funzionare per qualche istante in modo da convogliare la polvere nel tubo di aspirazione all'interno del sacchetto del filtro.

[1)] Opzione in base al modello
Traduzione del manuale di istruzioni originale

IT

4.2.3 Impostazione della potenza di aspirazione[1)]

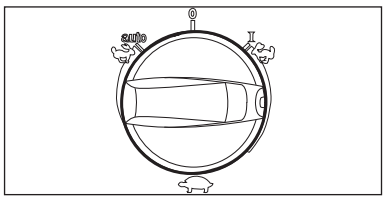

La velocità del motore e la potenza di aspirazione possono essere regolate mediante il dispositivo di controllo della potenza di aspirazione[1)]. Tale dispositivo consente di adattare con precisione la potenza di aspirazione per le diverse operazioni di pulizia.

4.3 Pulizia dell’elemento filtrante

4.3.1 Pulizia dell'elemento filtrante (sistema Push & Clean)[1)]

In caso di diminuzione delle prestazioni di aspirazione.

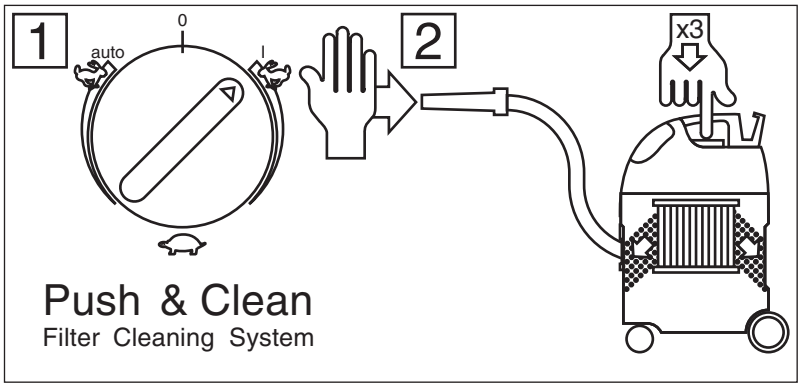

1. Impostare la potenza di aspirazione al livello massimo.
2. Chiudere gli ugelli o l’apertura del tubo di aspirazione con il palmo della mano.
3. Premere tre volte il tasto per l'avvio della pulizia del filtro. Il flusso d’aria risultante rimuove la polvere depositata dalle lamelle degli elementi filtranti.

4.3.2 Pulizia dell'elemento filtrante (sistema di pulizia del filtro automatico)[1)]

Per garantire prestazioni di aspirazione sempre ottimali, l'elemento filtrante viene pulito automaticamente durante il normale funzionamento. Si raccomanda di eseguire la pulizia completa in caso di elemento filtrante estremamente sporco.

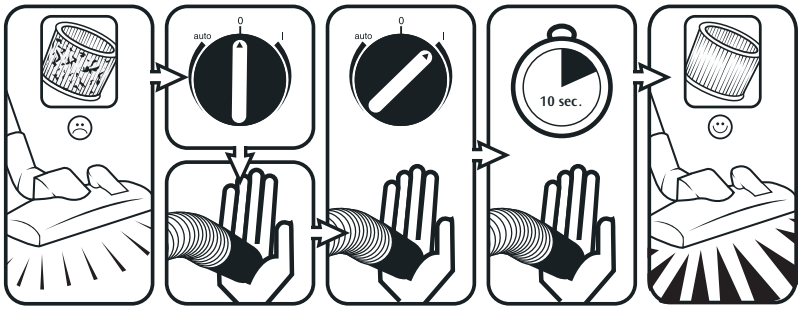

1. Spegnere l'aspirapolvere.
2. Chiudere gli ugelli o l’apertura del tubo di aspirazione con il palmo della mano.
3. Ruotare l'interruttore in posizione "I" e lasciare in funzione l'aspirapolvere per circa 10 secondi con l'apertura del tubo di aspirazione chiusa.

5 Applicazioni e tecniche

5.1 Tecniche

Se utilizzati correttamente, gli accessori, gli ugelli e i tubi di aspirazione possono migliorare l’azione pulente e ridurre la fatica necessaria.

Una pulizia efficace si ottiene rispettando alcune indicazioni e acquisendo esperienza sul campo.

Ecco alcuni suggerimenti basilari.

[1)] Opzione in base al modello

IT

5.1.1 Aspirazione di sostanze secche

ATTENZIONE
Non utilizzare per raccogliere sostanze infiammabili.

Prima di aspirare sostanze secche, assicurarsi che nel serbatoio sia inserito un sacchetto del filtro (vedere sezione 9.5 "Accessori" per il numero d'ordine). Lo smaltimento del materiale aspirato risulta così semplice e igienico.

Dopo aver aspirato dei liquidi, l'elemento filtrante è umido. Un elemento filtrante umido si ostruisce più rapidamente quando vengono aspirate sostanze secche. Per questo motivo è necessario lavare l'elemento filtrante e lasciarlo asciugare, oppure sostituirlo con un elemento asciutto, prima di aspirare le sostanze secche.

5.1.2 Aspirazione di liquidi

ATTENZIONE
Non utilizzare per raccogliere liquidi infiammabili.

Prima di procedere alla raccolta di liquidi, rimuovere sempre il sacchetto del filtro/dei rifiuti e verificare che il galleggiante[1)] o il dispositivo di limitazione del livello dell'acqua[1)] funzionino correttamente. (Vedere sezioni 7.2.4 e 7.2.5 "Sostituzione dell'elemento filtrante".)

Si consiglia di utilizzare un elemento filtrante separato o un retino del filtro.

Se compare della schiuma, sospendere immediatamente il lavoro e svuotare il serbatoio.

Per ridurre la formazione di schiuma, utilizzare il prodotto antischiuma Alto Foam Stop (vedere sezione 9.5 "Accessori" per il numero d'ordine).

6 Dopo l'utilizzo

6.1 Spegnimento dell'aspirapolvere e conservazione

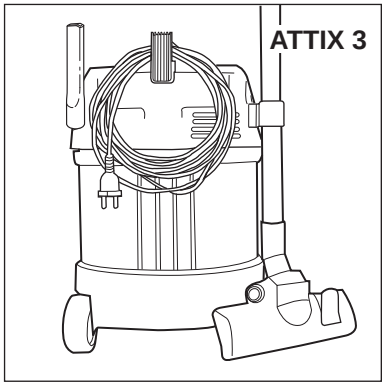

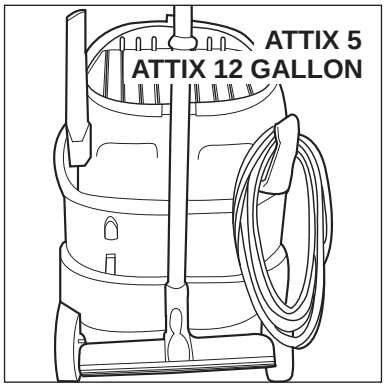

1. Spegnere l'aspirapolvere e scollegare la spina dalla presa elettrica.
2. Riavvolgere il cavo di alimentazione e appenderlo alla maniglia.
3. Svuotare il serbatoio e pulire l'aspirapolvere.
4. Dopo l'aspirazione di liquidi: Conservare la parte superiore dell'aspirapolvere separatamente in modo da consentire l'asciugatura dell'elemento filtrante.
5. Conservare l'aspirapolvere in un ambiente asciutto al riparo da qualsiasi tentativo di utilizzo non autorizzato.

[1)] Opzione in base al modello

7 Manutenzione

IT

7.1 Programma di manutenzione

		Dopo l'utilizzo	Secondo necessità
7.2.1	Sostituzione del sacchetto dei rifiuti		●
7.2.2	Sostituzione del sacchetto del filtro		●
7.2.3	Svuotamento del serbatoio (ATTIX 3 / ATTIX 5 / 12 GAL)	●	
7.2.4	Svuotamento del serbatoio (ATTIX 7 / 19 GAL)	●	
7.2.5	Sostituzione dell'elemento filtrante (sistema Push & Clean)[1]		●
7.2.6	Sostituzione dell'elemento filtrante (sistema di pulizia del filtro automatico)[1]		●

7.2 Operazioni di manutenzione

7.2.1 Sostituzione del sacchetto dei rifiuti

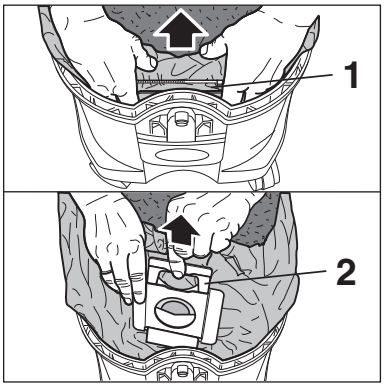

Collegare saldamente il nuovo sacchetto dei rifiuti al raccordo di ingresso.

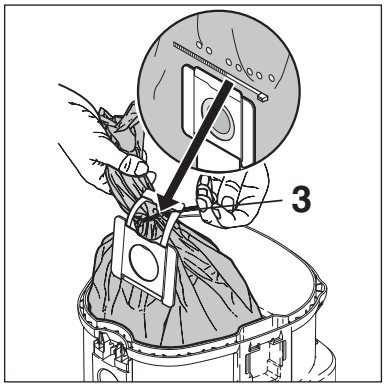

1. Aprire i morsetti di fissaggio e rimuovere la parte superiore dell'aspirapolvere dal serbatoio raccoglisporco.
2. Rimuovere con attenzione il collegamento del sacchetto dei rifiuti (1) dal raccordo di ingresso.
3. Chiudere il collegamento del sacchetto dei rifiuti mediante la guida di scorrimento (2).
4. Chiudere il sacchetto dei rifiuti mediante la fascetta serracavo (3).
5. Smaltire i rifiuti secondo le normative vigenti.
6. Inserire un nuovo sacchetto dei rifiuti nel serbatoio pulito come descritto nelle istruzioni allegate.

7.2.2 Sostituzione del sacchetto del filtro

Collegare saldamente il nuovo sac chetto del filtro al raccordo di ingresso.

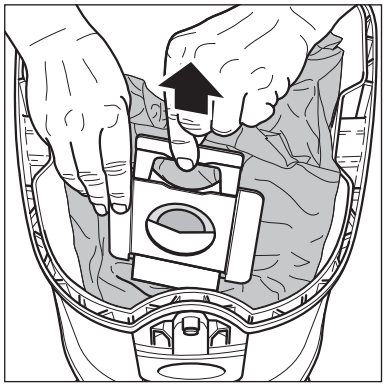

1. Aprire i morsetti di fissaggio e rimuovere la parte superiore dell'aspirapolvere dal serbatoio raccoglisporco.
2. Rimuovere con attenzione il collegamento del sacchetto del filtro dal raccordo di ingresso.
3. Chiudere il collegamento del sacchetto del filtro mediante la guida di scorrimento.
4. Smaltire il sacchetto del filtro secondo le normative vigenti.
5. Posizionare un nuovo sacchetto del filtro all'interno del serbatoio pulito come descritto nelle istruzioni (stampate sul sacchetto del filtro).

[1] Opzione in base al modello

IT

7.2.3 Svuotamento del serbatoio (ATTIX 3 / 5 / 12 GALLON)

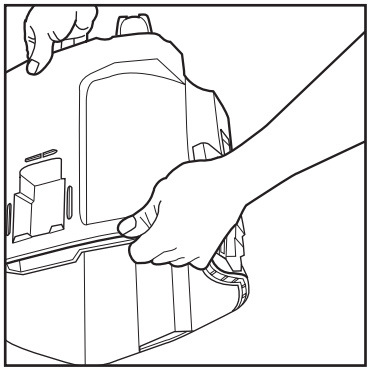

1. Rimuovere la parte superiore dell'aspirapolvere dal serbatoio raccoglisporco.
2. Tenere il serbatoio raccoglisporco mediante l'impugnatura collocata al di sotto dello stesso e scaricare lo sporco.
3. Smaltire i rifiuti secondo le normative vigenti.
4. Pulire il bordo del serbatoio prima di procedere all'installazione della parte superiore dell'aspirapolvere.

Prima di reinserire il tubo di aspirazione:

5. Pulire il raccordo di ingresso e la ghiera del tubo.

7.2.4 Svuotamento del serbatoio (ATTIX 7/19 GALLON)

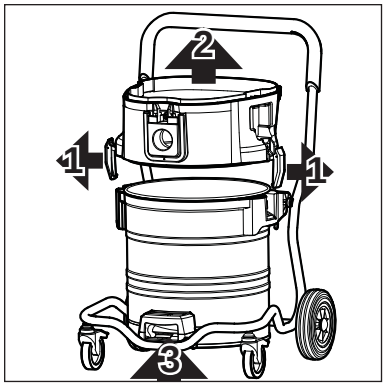

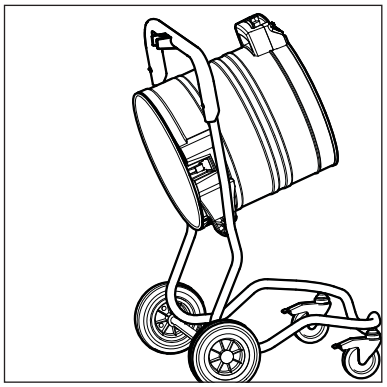

1. Rimuovere la parte superiore dell'aspirapolvere dal serbatoio raccoglisporco.
2. Aprire i morsetti di fissaggio (1) e rimuovere l'anello intermedio (2) del serbatoio.
3. Tirare verso l'alto la leva della maniglia (3) e inclinare il serbatoio.
4. Scaricare lo sporco raccolto.
5. Smaltire i rifiuti secondo le normative vigenti.

oppure:

1. Aprire i dispositivi di bloccaggio del serbatoio (4).
2. Usare le maniglie (5) per estrarre il serbatoio dal telaio.
4. Scaricare lo sporco raccolto.
5. Posizionare il serbatoio vuoto nel telaio e chiudere i dispositivi di bloccaggio (4).
6. Smaltire i rifiuti secondo le normative vigenti.

Per svuotare il serbatoio raccoglisporco dopo l'aspirazione di liquidi: rimuovere l'anello intermedio in quanto la tenuta perfetta viene solo garantita durante l'aspirazione.
Dopo lo svuotamento del serbatoio: pulire il bordo del serbatoio e le guarnizioni nell'anello intermedio e nella parte superiore dell'aspirapolvere prima di riposizionarli.
In caso di guarnizione o scanalatura sporche o danneggiate, le prestazioni di aspirazione diminuiranno.
Prima di reinserire il tubo di aspirazione: pulire il raccordo di ingresso e la ghiera del tubo.

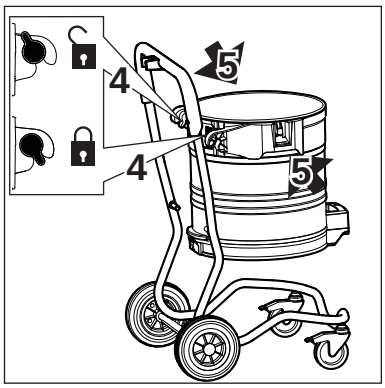

7.2.5 Sostituzione dell'elemento filtrante (sistema Push & Clean)[1)]

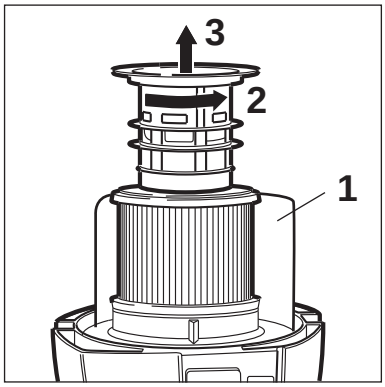

1. Rimuovere la parte superiore dell'aspirapolvere dal serbatoio raccoglisporco e riporla in modo che l'elemento filtrante sia rivolto verso l'alto. Non posizionare la parte superiore dell'aspirapolvere sulla protezione (1).
2. Ruotare il supporto del filtro in senso antiorario (2) e rimuoverlo (3).
3. Rimuovere con attenzione l'elemento filtrante.

[1)] Opzione in base al modello

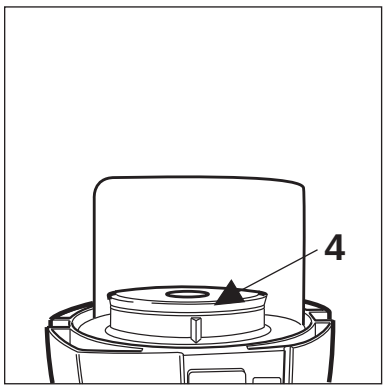

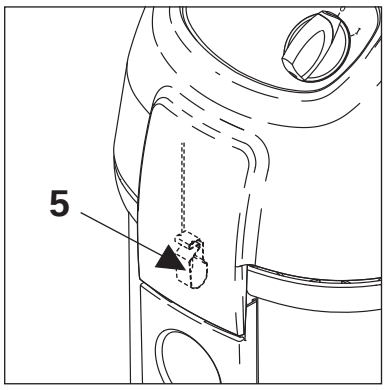

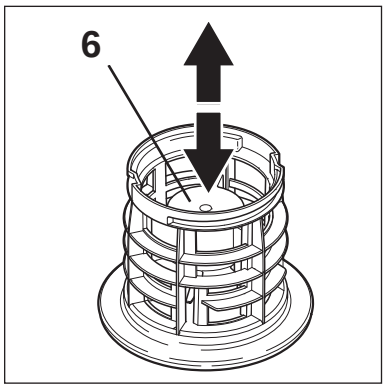

Non utilizzare mai l'aspirapolvere senza filtro.

4. Pulire la guarnizione del filtro (4). Verificare la presenza di eventuali danni e procedere alla sostituzione se necessario.
5. Verificare la presenza di eventuali danni sul morsetto antistatico (5) e lasciare che venga sostituito dal servizio di assistenza Alto se necessario.
6. Verificare il corretto funzionamento del galleggiante (6): Ruotando il supporto del filtro, il galleggiante dovrebbe spostarsi con facilità avanti e indietro.
7. Inserire un nuovo elemento filtrante.
8. Applicare il supporto del filtro e ruotarlo in senso orario per bloccarlo.
9. Smaltire l'elemento filtrante usato secondo le normative vigenti.

7.2.6 Sostituzione dell'elemento filtrante (sistema di pulizia del filtro automatico)[1)]

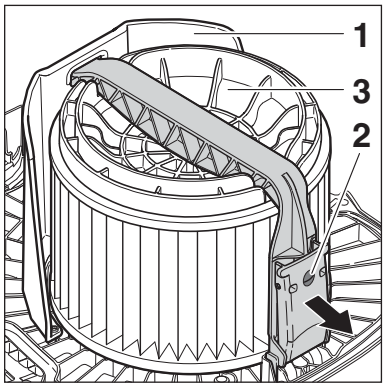

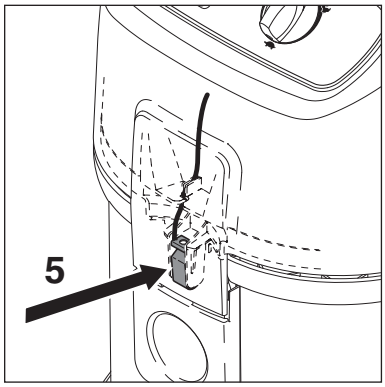

1. Aprire i morsetti di fissaggio e rimuovere la parte superiore dell'aspirapolvere dal serbatoio raccoglisporco. Riporre la parte superiore dell'aspirapolvere in modo che l'elemento filtrante sia rivolto verso l'alto. Non posizionare la parte superiore dell'aspirapolvere sulla protezione (1) e non danneggiare l'elemento filtrante.

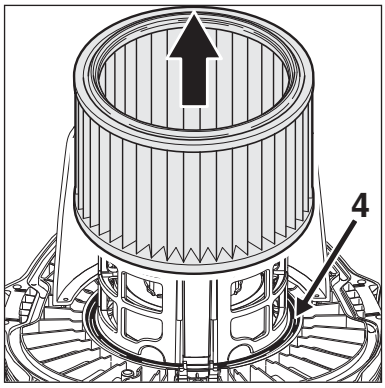

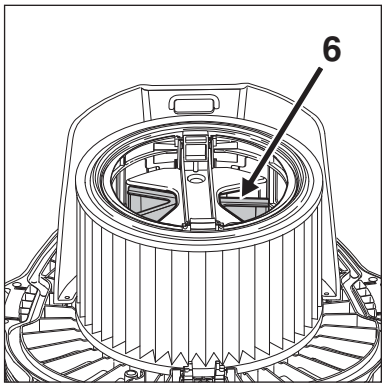

2. Aprire la maniglia a barra (2) e rimuoverla.
3. Rimuovere il supporto del filtro (3).
4. Rimuovere con attenzione l’elemento filtrante.
5. Pulire la guarnizione del filtro (4). Verificare la presenza di eventuali danni e procedere alla sostituzione se necessario.
6. Verificare la presenza di eventuali danni sul morsetto antistatico (5) e lasciare che venga sostituito dal servizio di assistenza Alto se necessario.
7. Verificare il corretto funzionamento dell'aletta di controllo (6) per la pulizia del filtro. L'aletta di controllo dovrebbe spostarsi con facilità avanti e indietro.

[1)] Opzione in base al modello

IT

Non utilizzare mai l'aspirapolvere senza filtro.

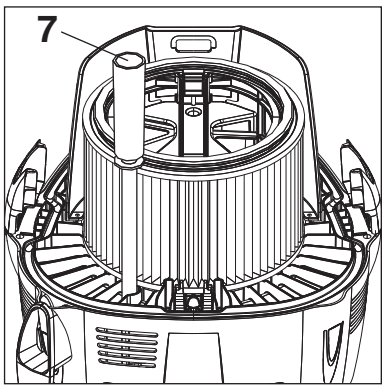

8. Pulire il tubo dell'indicatore di livello (7).
9. Inserire un nuovo elemento filtrante.
10. Inserire il supporto del filtro, assicurandosi che venga posizionato correttamente.
11. Inserire la barra e chiudere la maniglia a barra.
12. Smaltire l'elemento filtrante usato secondo le normative vigenti.

[1] Opzione in base al modello

Traduzione del manuale di istruzioni originale

8 Individuazione dei guasti

IT

Guasto	Causa	Soluzione
‡ Mancato avvio del motore	> Il fusibile della presa di corrente è bruciato.	• Collegare il fusibile principale.
	> L'interruttore di protezione da sovraccarico è scattato.	• Spegnere l'aspirapolvere e lasciarlo raffreddare per circa 5 minuti. Nel caso non sia possibile riavviare l'aspirapolvere, contattare il reparto assistenza di Alto.
	> La spazzola di carbone ad autospegnimento è usurata[1)]	• Le spazzole di carbone vengono sostituite dal servizio di assistenza Alto.
‡ Mancato funzionamento del motore in modalità automatica	> L'utensile elettrico/pneumatico è difettoso o non correttamente collegato.	• Verificare il funzionamento dell'utensile o il corretto inserimento della spina.
	> La potenza nominale dell'utensile elettrico è insufficiente.	• Il livello minimo di potenza nominale è pari a P>40 W.
‡ Potenza di aspirazione ridotta	> La potenza di aspirazione selezionata tramite l'apposito dispositivo di controllo è insufficiente.	• Impostare la potenza di aspirazione secondo quanto indicato nella sezione 4.2.3 "Impostazione della potenza di aspirazione".
	> Il tubo/ugello di aspirazione è ostruito.	• Pulire il tubo/ugello di aspirazione.
	> Il sacchetto del filtro è pieno.	• Vedere sezione 7.2.2 "Sostituzione del sacchetto del filtro".
	> L'elemento filtrante è ostruito.	• Vedere sezioni 4.5 "Pulizia dell'elemento filtrante" e 7.2.5+7.2.6 "Sostituzione dell'elemento filtrante".
	> Solo in caso di sistema di pulizia del filtro automatico: meccanismo di pulizia difettoso	• Contattare il servizio di assistenza Alto
‡ Mancata potenza di aspirazione durante la pulizia a umido	> Il serbatoio è pieno (il galleggiante chiude l'apertura di aspirazione).	• Spegnere l'aspirapolvere. Svuotare il serbatoio.
‡ Spegnimento dell'aspirapolvere durante la pulizia a umido	> Il serbatoio è pieno.	• Spegnere l'aspirapolvere. Svuotare il serbatoio.
‡ Fluttuazioni di tensione	> L'impedenza dell'alimentazione è troppo elevata.	• Collegare l'aspirapolvere ad un'altra presa più vicina alla scatola dei fusibili. Non sono previste fluttuazioni di tensione superiori al 7% in caso di impedenza nel punto di trasferimento ≤ 0,15 Ω.

[1)] Opzione in base al modello

IT 9 Ulteriori informazioni

9.1 Riciclaggio dell'aspirapolvere

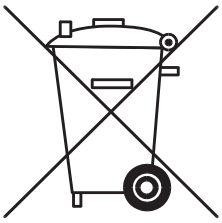

Rendere immediatamente inutilizzabile l'aspirapolvere da smaltire.

1. Rimuovere la spina e tagliare il cavo di alimentazione.

È vietato lo smaltimento di apparecchi elettrici insieme ai rifiuti domestici.

Secondo quanto specificato nella direttiva 2002/96/CE del Parlamento europeo sugli apparecchi elettrici ed elettronici a fine vita, i componenti elettrici devono essere raccolti separatamente e riciclati in maniera ecologica.
Per ulteriori informazioni, contattare gli uffici competenti o il rivenditore di zona.

9.2 Garanzia

Alla garanzia sono applicabili le condizioni commerciali generali di Nilfisk-ALTO.

Modifiche applicabili in seguito a miglioramenti tecnici.

9.3 Test e omologazioni

È necessario condurre dei test elettrici in conformità alle disposizioni delle normative di sicurezza (VBG4) e alle Parti 1 e 3 della normativa DIN VDE 0701. In conformità alla normativa DIN VDE 0702 tali test devono essere condotti a intervalli regolari e dopo riparazioni o modifiche.

L'aspirapolvere è stato approvato in conformità con IEC/EN 60335-2-69.

[1] Opzione in base al modello

Traduzione del manuale di istruzioni originale

9.4 Dati tecnici

IT

		ATTIX 3 / 5 / 7					ATTIX 12 GALLON	ATTIX 12 GALLON RDF EC 12 GALLON AS/E	ATTIX 12 GALLON RDFD 12 GALLON AS/PE	ATTIX 19 GALLON 19 GALLON AS/PE2
		UE	CH, DK	GB 230/240 V	GB 110 V	AU, NZ 230/240 V	US 120 V			
Voltaggio	V	230		230/240	110	230/240	120			
Frequenza di alimentazione	Hz	50/60				50	60			
Fusibile	A	16	10	13	16	10	15			
Consumo di corrente	W *(HP)*	1200					1000 *(1,4)*	840 *(1,1)*	940 *(1,3)*	1040 *(1,4)*
Carico collegato per presa	W *(HP)*	2400	1100	1800	560	1100	-	600 *(0,8)*	500 *(0,7)*	400 *(0,5)*
Carico totale collegato	W *(HP)*	3600	2300	3000	1760	2300	1000 *(1,4)*	1440 *(1,9)*		

		ATTIX 350-01	ATTIX 360-11 360-21	ATTIX 550-01 550-11 MOBIL 550-21 / 590-21 560-21 / 560-31	ATTIX 12 GALLON 12 GALLON RDF EC 12 GALLON AS/E 12 GALLON RDFD 12 GALLON AS/PE	ATTIX 751-01 / 751-11 751-21 / 761-21 XC 791-21	ATTIX 19 GAL 19 GAL AS/PE2
Flusso in volume (aria)	l/min *(cfm)*	3600 *(127)*					
Pressione negativa *(depressione)*	Pa *(in)*	23000 *(93)*				23000 *(93)* 25000 *(100)*[2]	23000 *(93)*
Livello di pressione sonora a una distanza di 1 m, EN 60704-1	dB (A)	62 ± 2		60 ± 2		64 ± 2	
Rumore di funzionamento	dB (A)	59 ± 2		57 ± 2			
Vibrazione ISO 5349	m/s²	≤ 2,5					
Cavo di alimentazione: lunghezza	m *(ft)*	7,5		7,5 10,0 (GB)	7,5 *(25)*		
Cavo di alimentazione: Tipo		H05RR-F 2x0,75	H05RR-F 3x1,5	H05RR-F 3x0,75 H05RR-F 3x1,5[1]	SJTW-A AWG 18/3[4] SJTW-A AWG 14/3	H05RR-F 3x1,5 H07BQ-F 3x2,5	SJTW-A AWG 14/3
Classe di protezione		II	I				
Tipo di protezione (protezione da spruzzi d'acqua)		IP X4					
Livello di interferenza radio		EN 55014-1					
Volume serbatoio	l *(gal)*	27		45 *(12)*		70 *(19)*	
Larghezza	mm *(in)*	380		476 *(19)*		580 *(23)*	
Profondità	mm *(in)*	390		506 *(20)*		605 *(24)*	
Altezza	mm *(in)*	570		655 *(26)*		970 *(38)*	
Peso	kg *(lb)*	10		14 / 16[1]		25 / 27[3] *(56/60)*	

[1] ATTIX 560-21/-31, ATTIX 12 GALLON RDFD, ATTIX 12 GALLON AS/PE
[2] ATTIX 791-21
[3] ATTIX 761-21 XC / 19 GALLON AS/PE2
[4] ATTIX 12 GALLON

9.5 Accessori

Descrizione	N. ordine					
	ATTIX 3	ATTIX 5 12 GAL 12 GAL RDF	ATTIX 560-21/-31 12 GAL RDFD 12 GAL AS/PE EC12 GAL AS/E	ATTIX 751 19 GAL	ATTIX 761 19 GAL AS/ PE2	ATTIX 791
Sacchetto del filtro (5 pz.)	302000449	302000527	–	302002892	–	302002892
Sacchetto dei rifiuti (5 pz.)	302000804	302000728	302000728	302001480	302001480	–
Elemento filtrante	302000490 11753 (ZA)	302000490 11753 (ZA)	107400562	302000490 11753 (ZA)	107400562	302000490
Filtro di stoffa ad inser-zione	302000606	302000525	–	–	–	–

Descrizione	N. ordine
	ATTIX 3 / 5 / 7
Retino del filtro	15475
Alto Foam Stop (6 x 1 l)	8469

[1] Opzione in base al modello

IT

9.6 Dichiarazione di conformità CE

CE	Dichiarazione di conformità CE
Prodotto:	Aspirapolvere per funzionamento a umido e a secco
Tipo:	ATTIX 350-01 / 360-11 / 360-21 ATTIX 550-01 / 550-11 MOBIL / 550-21 ATTIX 560-21 / 560-31 / 590-21 ATTIX 751-01 / 751-11 / 751-21 /761-21 XC / 791-21
Il design dell'unità è conforme alle seguenti normative pertinenti:	Direttiva macchine CE 2006/42/CE Direttiva EMC CE 2004/108/CE Direttiva RoHS 2011/65/CE
Norme armonizzate applicate:	EN 12100-1, EN 12100-2 EN 60335-1 EN 60335-2-69 EN 55014-1, EN 55014-2, EN 61000-3-2
Norme e specifiche tecniche nazionali applicate:	DIN EN 60335-1 DIN EN 60335-2-69
Nome e indirizzo della persona autorizzata a compilare il fascicolo tecnico:	Anton Sørensen Direttore Generale, Operazioni tecniche EAPC Nilfisk-Advance A/S Sognevej 25 DK-2605 Brøndby
Identità e firma della persona abilitata a redigere la dichiarazione per conto del costruttore:	Anton Sørensen Direttore Generale, Operazioni tecniche EAPC Nilfisk-Advance A/S Sognevej 25 DK-2605 Brøndby
Luogo e data della dichiarazione:	Hadsund, 01-03-2013

[1)] Opzione in base al modello

Traduzione del manuale di istruzioni originale

Nilfisk ALTO
works for you

HEAD QUARTER

DENMARK
Nilfisk-Advance A/S
Sognevej 25
DK-2605 Brøndby
Tel.: (+45) 4323 8100
www.nilfisk-advance.com

SALES COMPANIES

ARGENTINA
Nilfisk-Advance srl.
Herrera 1855, 6 floor, Of. A-604
ZC 1293 – Ciudad Autónoma
de Buenos Aires – Argentina
www.nilfisk-alto.com

AUSTRALIA
Nilfisk-ALTO
Unit 1, 13 Bessemer Street Blacktown
NSW 2148 Australia
www.nilfisk-alto.com.au

AUSTRIA
Nilfisk-ALTO
Geschäftsbereich der Nilfisk-Advance GmbH
Metzgerstraße 68
A-5101 Bergheim/Salzburg
www.nilfisk-alto.at

BELGIUM
Nilfisk-Advance NV/SA
Riverside Business Park
Boulevard Internationalelaan 55
Bâtiment C3/C4 Gebouw
Bruxelles 1070 Brussel
www.nilfisk.be

CHILE
Nilfisk-Advance S.A.
San Alfonso 1462, Santiago
www.nilfisk.com

CHINA
Nilfisk-Advance Cleaning Equipment
(Shanghai) Co Ltd.
No. 4189, Yindu Road
Xinzhuang Industrial Park
Shanghai 201108
www.nilfisk.cn

CZECH REPUBLIC
Nilfisk-Advance s.r.o.
Do Certous 1
VGP Park Horní Pocernice, Budova H2
CZ-190 00 Praha 9
www.nilfisk.cz

DENMARK
Nilfisk-ALTO Danmark
Industrivej 1
Hadsund, DK-9560
www.nilfisk-alto.dk

FINLAND
Nilfisk-Advance OY Ab
Koskelontie 23E
Espoo, FI-02920
www.nilfisk.fi

FRANCE
Nilfisk-Advance SAS
Division ALTO
BP 246
91944 Courtaboeuf Cedex
www.alto-fr.com

GERMANY
Nilfisk-ALTO
eine Marke der Nilfisk-Advance GmbH
Guido-Oberdorfer-Straße 2-10
89287 Bellenberg
www.nilfisk-alto.de

GREECE
Nilfisk-Advance A.E.
8, Thoukididou Str.
Argiroupoli,Athens, GR-164 52
www.nilfisk.gr

HOLLAND
Nilfisk-Advance B.V.
Versterkerstraat 5
1322 AN ALMERE
www.nilfisk.nl

HONG KONG
Nilfisk-Advance Ltd.
2001 HK Worsted Mills Ind'l Bldg.
31-39 Wo Tong Tsui St.
Hong Kong, Kwai Chung, N.T.
www.nilfisk.com

HUNGARY
Nilfisk-Advance Kereskedelmi Kft.
H-2310 Szigetszentmiklós-Lakihegy
II. Rákóczi Ferenc út 10.
www.nilfisk.hu

INDIA
Nilfisk-Advance India Limited
Pramukh Plaza, 'B' Wing, 4th floor, Unit No. 403
Cardinal Gracious Road, Chakala
Andheri (East), Mumbai 400 099
www.nilfisk.com

IRELAND
Nilfisk-Advance
1 Stokes Place
St. Stephen's Green
Dublin 2, Ireland
www.nilfisk-alto.ie

ITALY
Nilfisk-Advance S.p.A.
Strada Comunale Della Braglia, 18
Guardamiglio, Lombardia, I-26862
www.nilfisk.it

JAPAN
Nilfisk-Advance Inc.
1-6-6 Kita-Shinyokohama
Kouhoku-Ku
Yokohama 223-0059
www.nilfisk-advance.co.jp

KOREA
NIlfisk-Advance Korea
471-4, Kumwon B/D 2F,
Gunja-Dong, Gwangjin-Gu, Seoul
www.nilfisk-advance.kr

MALAYSIA
Nilfisk-Advance Sdn Bhd
SD 33, Jalan KIP 10
Taman Perindustrian KIP
Sri Damansara
52200 Kuala Lumpur
Malaysia
www.nilfisk.com

MEXICO
Nilfisk Advance de Mexico S. de R.L. de C.V.
Agustin M. Chavez 1, PB-004
Col. Centro Ciudad Santa Fe
C.P. 01210 México, D.F.
www.nilfisk-advance.com.mx

NEW ZEALAND
Nilfisk-Advance NZ Ltd
Danish House
6 Rockridge Avenue
Penrose Auckland NZ 1135
www.nilfisk.com.au

NORWAY
Nilfisk-Advance AS
Bjørnerudvejen 24
Oslo, N-1266
www.nilfisk-alto.no

PERU
Nilfisk-Advance S.A.C.
Calle Boulevard 162, Of. 703, Lima 33- Perú
Lima
www.nilfisk.com

POLAND
Nilfisk-Advance Sp. z.o.o
ul. 3-go Maja 8, Bud. B4
Pruszków, PL-05-800
www.nilfisk-alto.pl

PORTUGAL
Nilfisk-Advance, Lda.
Sintra Business Park
Zona Industrial Da Abrunheira
Edificio 1, 1o A
Sintra, P-2710-089
www.nilfisk.pt

RUSSIA
Nilfisk-Advance LLC
Vyatskaya str. 27, bld. 7, 1st floor
Moscow, 127015
www.nilfisk.ru

SOUTH AFRICA
WAP South Africa (Pty) Ltd
12 Newton Street
1620 Spartan, Kempton Park
www.wap.co.za

SINGAPORE
Den-Sin
22 Tuas Avenue 2
Singapore
www.nilfisk.com

SPAIN
Nilfisk-Advance, S.A.
Torre D'Ara
Passeig del Rengle, 5 Plta.10ª
Mataró, E-0830222
www.nilfisk.es

SWEDEN
Nilfisk-Advance AB
Taljegårdsgatan 4
431 53 Mölndal
Website: www.nilfisk-alto.se

SWITZERLAND
NA Sondergger AG
Nilfisk-ALTO Generalvertretung
Mühlestrasse 10
CH-9100 Herisau
www.nilfisk-alto.ch

TAIWAN
Nilfisk-Advance Ltd.
Taiwan Branch (H.K.)
No. 5, Wan Fang Road, Taipei
www.nilfisk-advance.com.tw

THAILAND
Nilfisk-Advance Co. Ltd.
89 Soi Chokechai-Ruammitr
Viphavadee-Rangsit Road
Jomphol, Jatuchak
Bangkok 10900
www.nilfisk.com

TURKEY
Nilfisk-Advance Prof. Tem. Ek. Tic. A.S.
Şerifali Mh. Bayraktar Bulv. Sehit Sk. No:7
Ümraniye, Istanbul 34775
www.nilfisk.com.tr

UNITED KINGDOM
Nilfisk-ALTO
Bowerbank Way, Gilwilly Industrial Estate
Penrith, Cumbria
GB-CA11 9BQ
www.nilfisk-alto.co.uk

UNITED ARAB EMIRATES
Nilfisk-Advance Middle East Branch
SAIF-Zone, P. O. Box 122298
Sharjah
www.nilfisk.com

USA
Nilfisk-Advance
14600 21st Ave. North
Plymouth MN 55447-3408
www.nilfisk-alto.us

Nilfisk-Advance, Inc.
Industrial Vacuum Division
740 Hemlock Road, Suite 100
Morgantown, PA 19543
www.nilfisk-alto.us

VIETNAM
Nilfisk-Advance Co., Ltd.
No.51 Doc Ngu Str. Lieu Giai Ward
Ba Dinh Dist. Hanoi
www.nilfisk.com