SFS intec

## JB-A Montagewinkel – für XXL-Schwellenhöhen die richtige Lösung!

**Sichere Lastabtragung für bodentiefe Fensterelemente**

NEU!

## Sichere und leistungsfähige Befestigungslösung für Fensterelemente mit hohen Unterbauprofilen

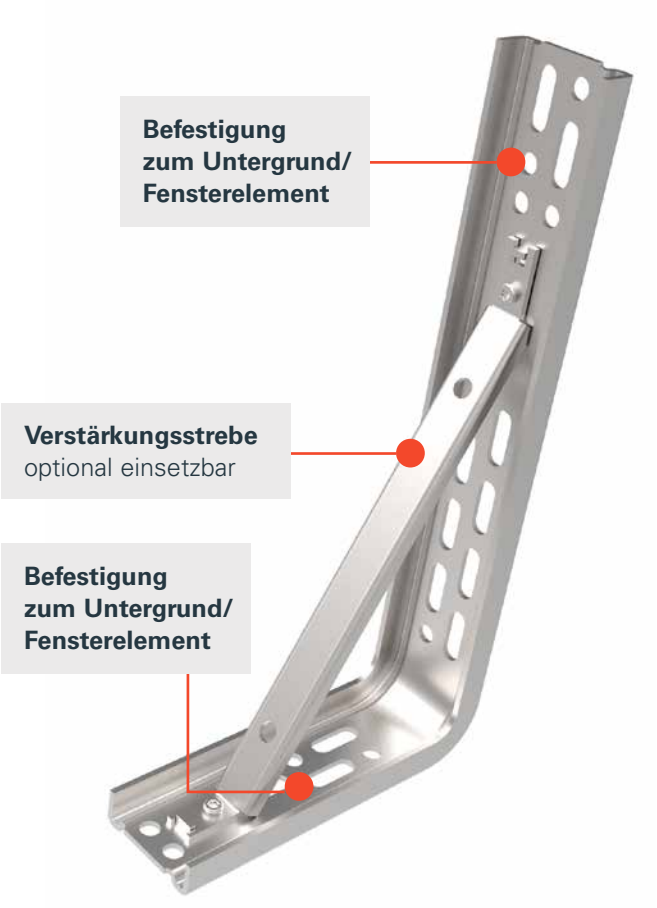


### Produktvorteile auf einen Blick

- sichere und leistungsfähige Befestigung der Schwellenprofile
- Erhöhung der Lastabtragung durch optional einsetzbare Verstärkungsstrebe
- einsetzbar für Schwellenhöhen bis größer 300 mm
- beidseitig verwendbare Winkel
- geringe Lagerhaltung
- hohe Flexibilität durch Befestigungsbohrungen in allen Positionen
- geprüft und sicher

### Montagewinkel JB-A mit vielen unterschiedlichen Einsatzmöglichkeiten

Die Fußbodenaufbauten werden immer höher. Dadurch sind bei bodentiefen Fensterelementen höhere Schwellenprofile erforderlich. Mehrere gekoppelte Profile wirken statisch wie ein Gelenk. Um die Stabilität der Schwelle und eine sichere Abtragung der Wind- und Gebrauchslasten der Fenster zu gewährleisten, müssen geeignete Befestigungsmittel eingesetzt werden. Die Lösung ist das JB-A Montagesystem von SFS intec.

## Montage von Fensterelementen mit Unterbauprofilen

Konventionelle Montagewinkel können auf Grund ihrer geringen Bautiefe und ungenügender Steifigkeit diese Aufgabe nicht erfüllen.

Unser Montagewinkel-System JB-A wurde speziell auf diese hohen Anforderungen ausgelegt und ermöglicht eine stabile, dauerhafte Verbindung.

## Übersicht der einzelnen Systemkomponenten

**Schwellenhöhe*
170 mm bis 210 mm**

| Winkel | | | | |
|---|---|---|---|---|
| Schenkellängen | | Produktcode | Art-Nr. | VPE |
| 150 mm | 280 mm | **JB-A 150/280** | 1548812 | 25 |

**Schwellenhöhe*
210 mm bis 260 mm**

**Schwellenhöhe*
260 mm bis 300 mm**

| Winkel | | | | |
|---|---|---|---|---|
| Schenkellängen | | Produktcode | Art-Nr. | VPE |
| 190 mm | 240 mm | **JB-A 190/240** | 1548789 | 25 |

+

| Strebe | | | | |
|---|---|---|---|---|
| Breite | Länge | Produktcode | Art-Nr. | VPE |
| 20 mm | 205 mm | **JB-AS 205** | 1548811 | 25 |

**Schwellenhöhe*
über 300 mm**

**JB-A 150/280**

+

**JB-AS 205**

*Schwellenhöhe = Abstand Untergrund bis Rahmenprofil.

## Befestigung zum Fensterelement

| Produkt | Produktcode | Art-Nr. | VPE |
|---|---|---|---|
| **FB Rahmenbefestiger** | **FB-FK-T30-7,5x42** | 1117989 | 100 |
| | **FB-FK-T30-7,5x62** | 1117987 | 100 |
| | **FB-FK-T30-7,5x72** | 1117991 | 100 |
| | **FB-FK-T30-7,5x82** | 1117995 | 100 |

## Befestigung zum Untergrund

| Produkt | Produktcode | Art-Nr. | VPE |
|---|---|---|---|
| **Befestiger für Beton** | **MULTI-MONTI-plus T-D15-7,5x40** | 1480040 | 100 |
| **Befestiger für Beton und Kalksandstein** | **FC-D15/T25-7,2x45** | 924811 | 100 |

## Die Tragfähigkeit der JB-A Montagewinkel

Je nach Schenkelhöhe erreicht der Winkel JB-A eine horizontale charakteristische Tragkraft auf Zug/Druck von bis zu 1260 N.

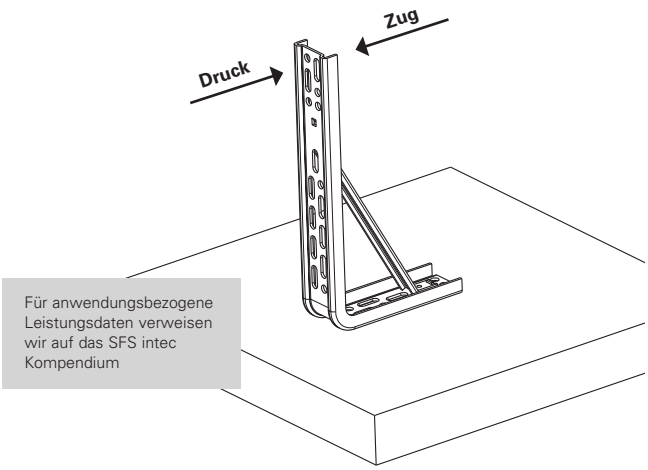


Für anwendungsbezogene Leistungsdaten verweisen wir auf das SFS intec Kompendium

**Tragfähigkeit $F_{Rk}$ [N]**

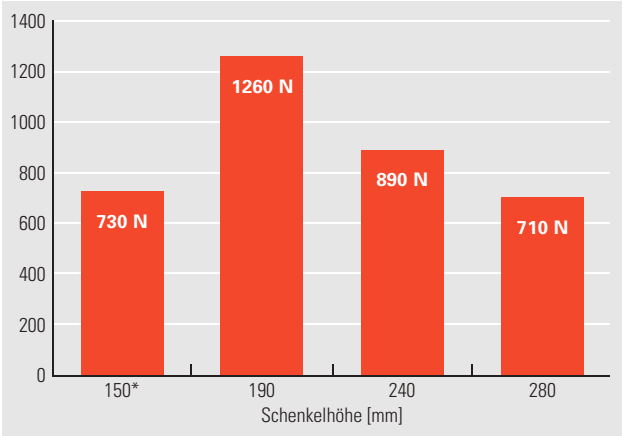


Charakteristische Tragfähigkeit bei Verschiebung 3mm

*Schenkelhöhe 150 mm ohne JB-AS 205 (Strebe) geprüft.

## Die passenden Befestigungslösungen für jede Einbausituation

Unsere Montagesysteme für die Fenstermontage sind ift-geprüft und auf die vielfältigen Einbausituationen abgestimmt.

**Direkt-Montage**

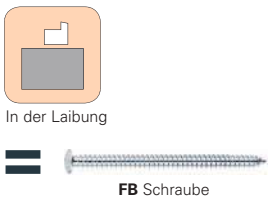


**Rückversetzte Montage**

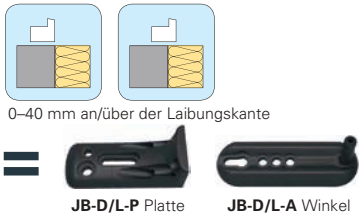


**Konsolen Montage**

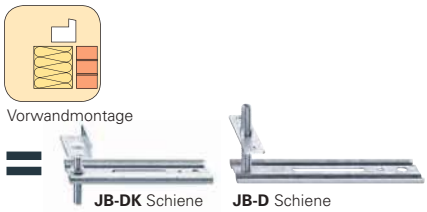


Detailinformation zu technischen Berechnungen und Einbaulösungen finden Sie in dem SFS intec Kompendium oder in unserer Verkaufsbroschüre.

ift ROSENHEIM

**Wir beraten Sie gerne.**

SFS intec GmbH
Division Construction
In den Schwarzwiesen 2
DE-61440 Oberursel

T +49 6171 7002-0
F +49 6171 7002-55
de.info@sfsintec.biz
www.sfsintec.de

SFS intec
**Turn ideas into reality.**

SFS intec, 06/2017 · JB-A · Technische Änderungen vorbehalten.