QUICK START GUIDE

VU200 VACUUM CLEANER

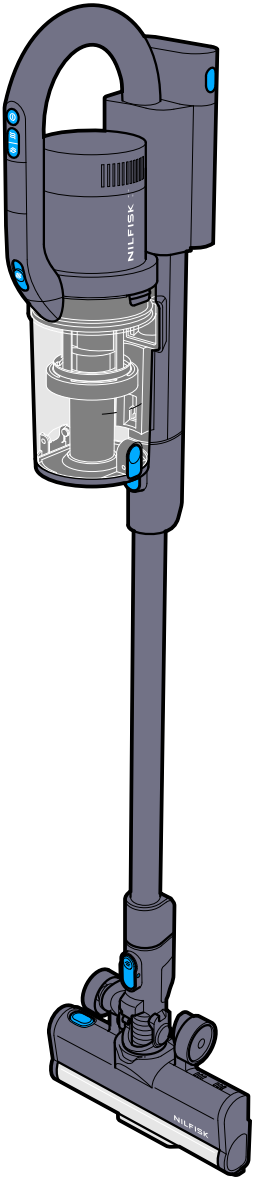

128352058 B

NILFISK

EN	Quick Start Guide	4
EN	Spare parts	25
EN	Safety Instructions (Original instructions)	26
DE	Sicherheitshinweise	27
FR	Consignes de sécurité	28
NL	Veiligheidsinstructies	29
IT	Struzioni di sicurezza	30
NO	Sikkerhetsinstruksjoner	31
SV	Säkerhetsinstruktioner	32
DA	Sikkerhedsinstruktioner	33
FI	Turvallisuusohjeet	34
ES	Instrucciones de seguridad	35
PT	Instruções de segurança	36
EL	Οδηγίες ασφαλείας	37
TR	Güvenlik talimatları	38
SL	Varnostna navodila	39
HR	Sigurnosne upute	40
SK	Bezpečnostné pokyny	41
CS	Bezpečnostní pokyny	42
PL	Instrukcje bezpieczeństwa	43
HU	Biztonsági utasítások	44
RO	Instrucțiuni de Siguranță	45

BG Инструкции за безопасност 46

ET Ohutus Juhised 47

LV Drošības Instrukcijas 48

LT Saugos instrukcijos 49

CN 安全说明 50

JA 安全指示 51

KO 안전 지침 52

EN Declaration of Conformity 53

EN FCC Supplier's Declaration of Conformity 54

EN IC Supplier's Declaration of Conformity 55

A

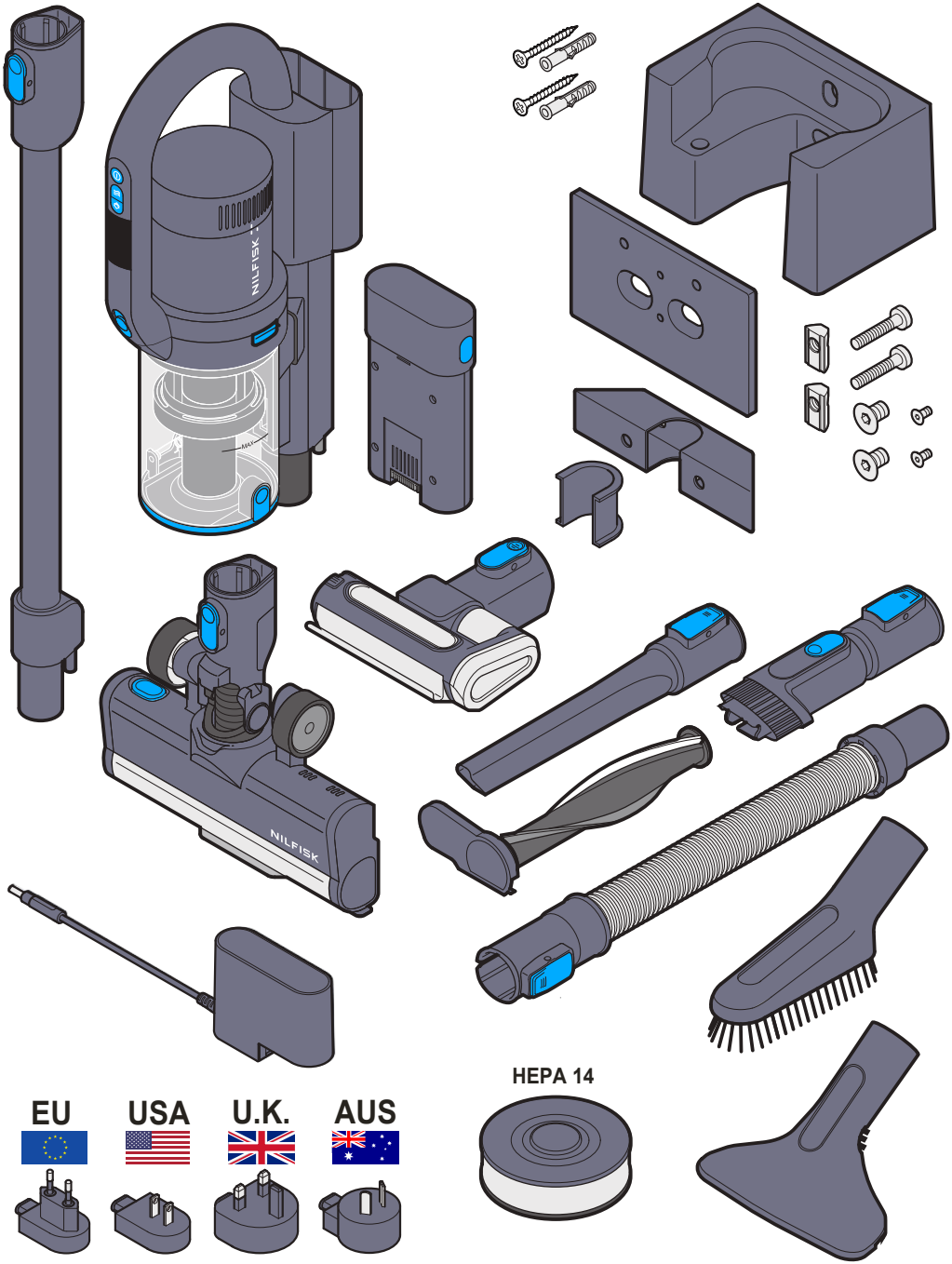

A

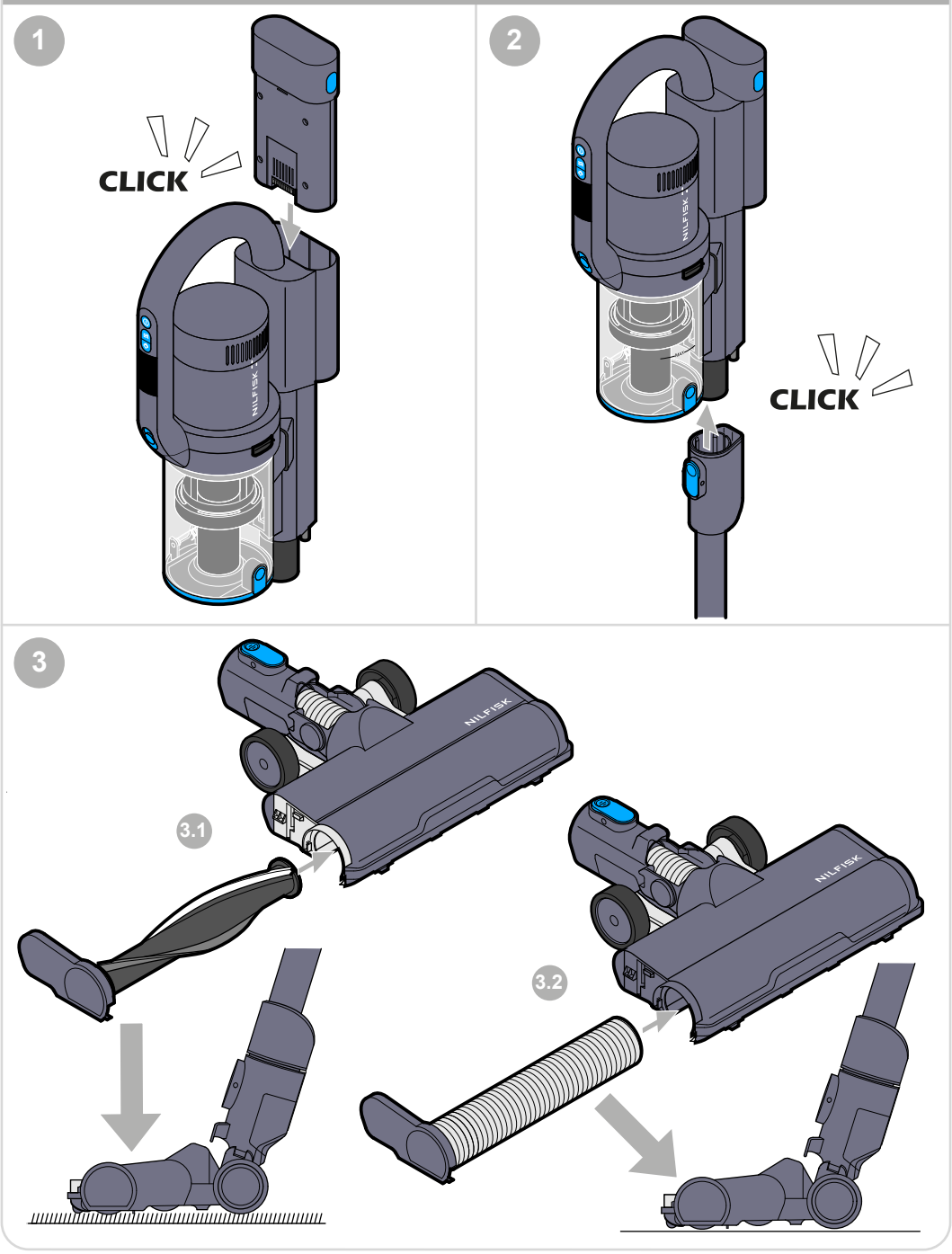

A

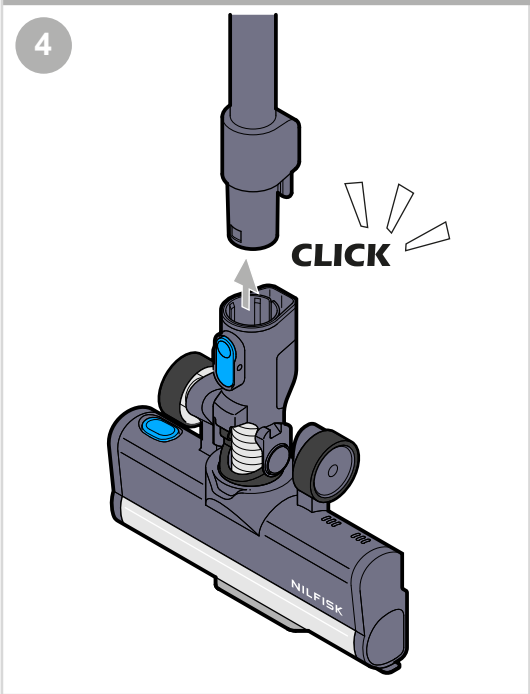

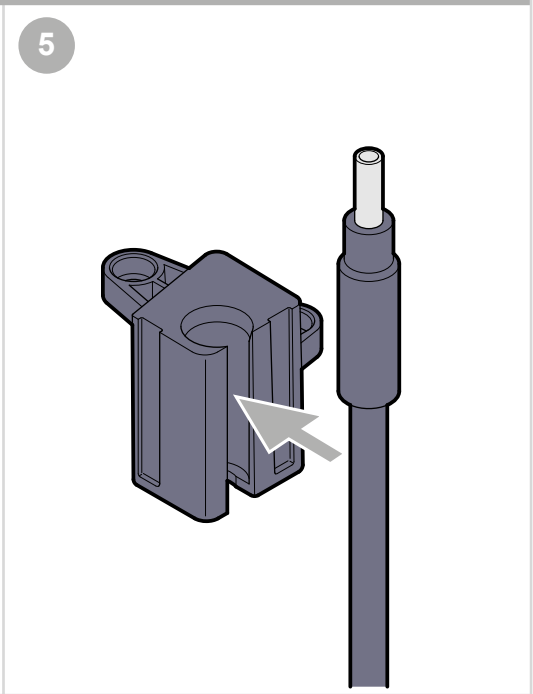

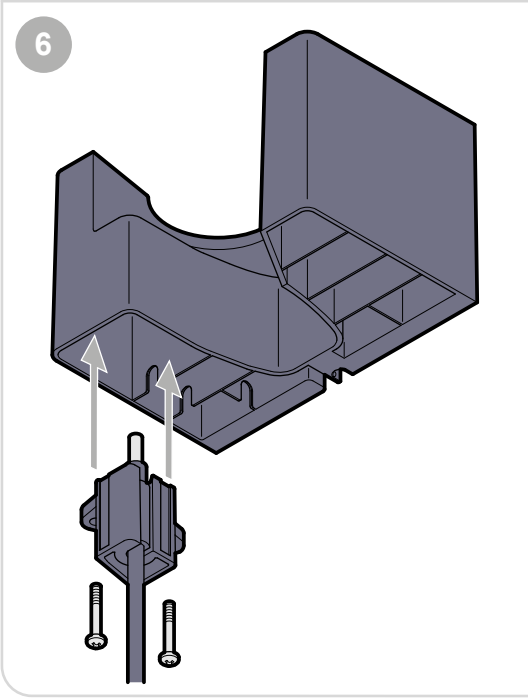

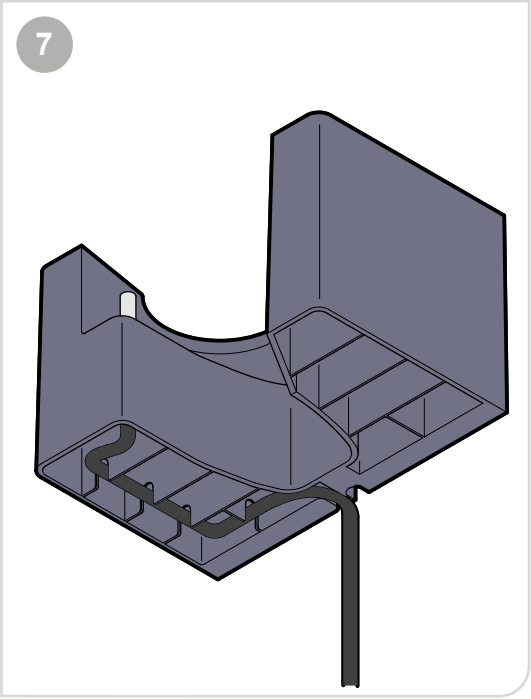

A

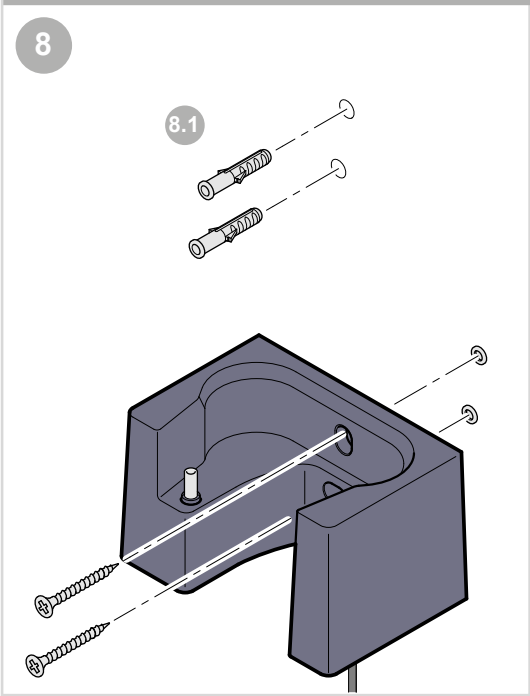

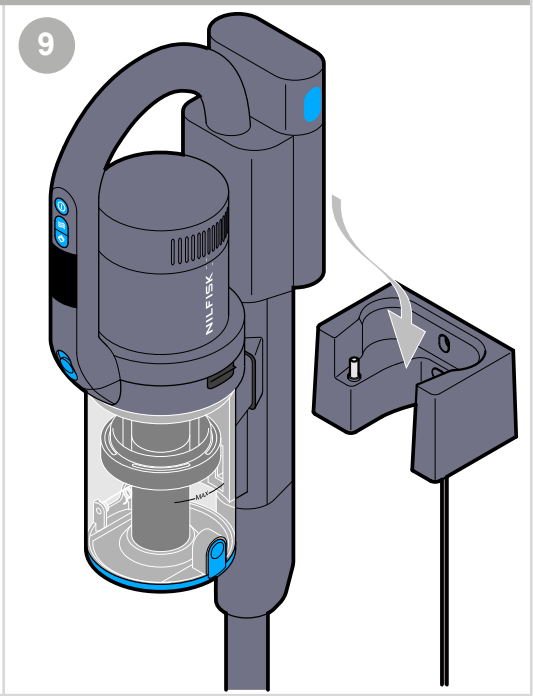

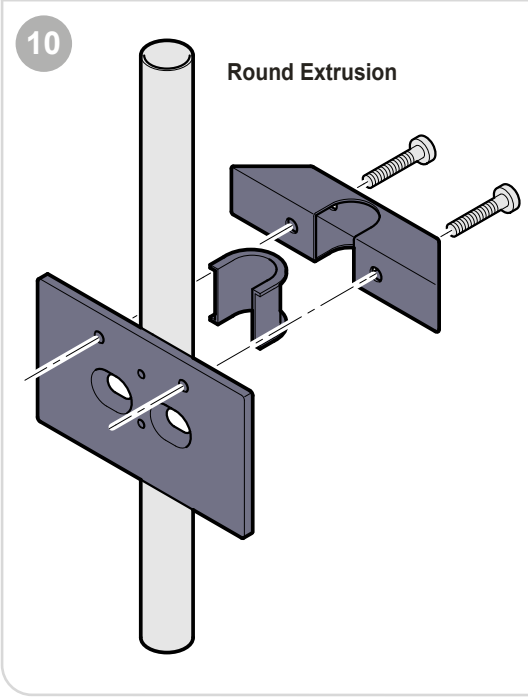

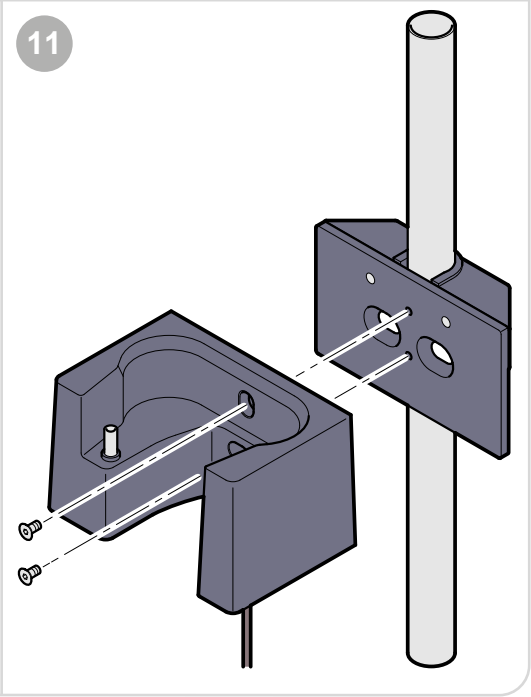

A

12

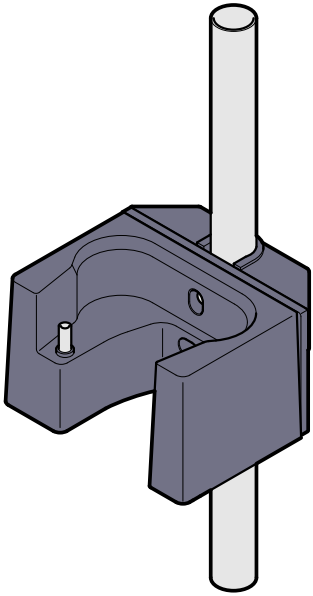

13

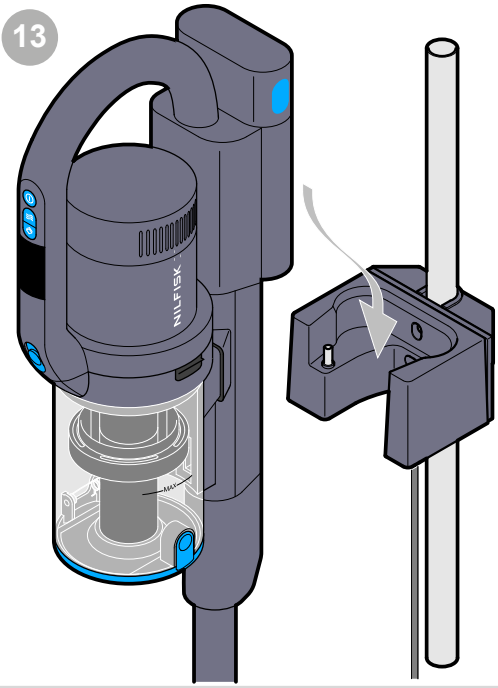

14

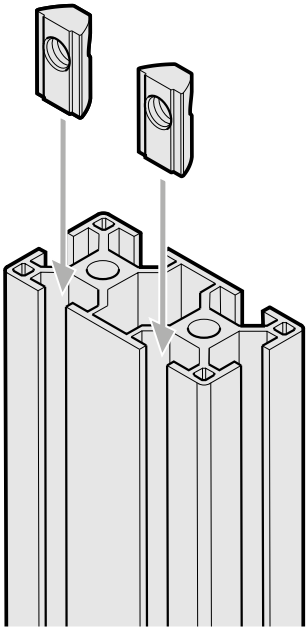

15

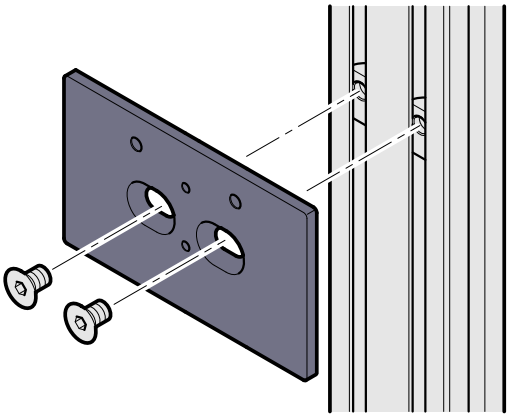

A

16

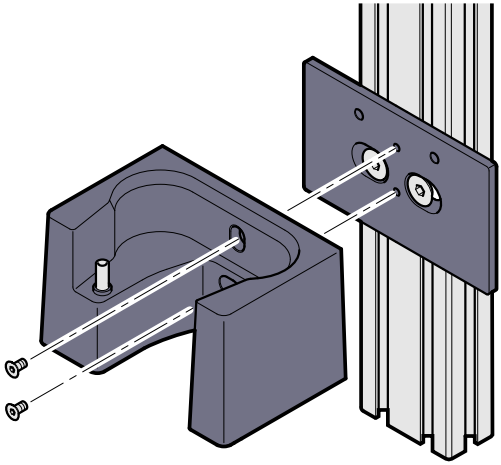

17

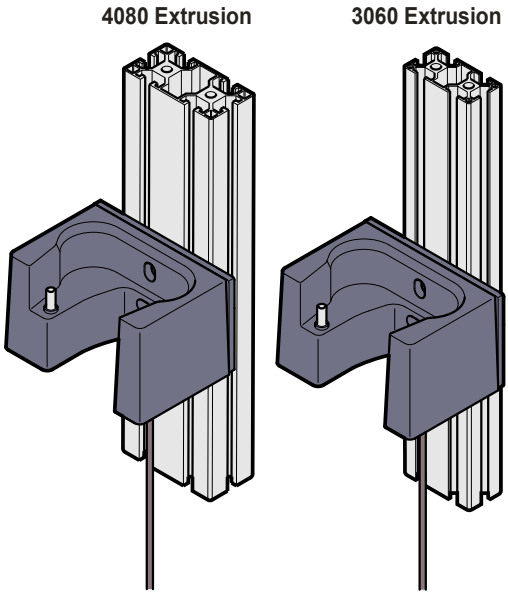

18

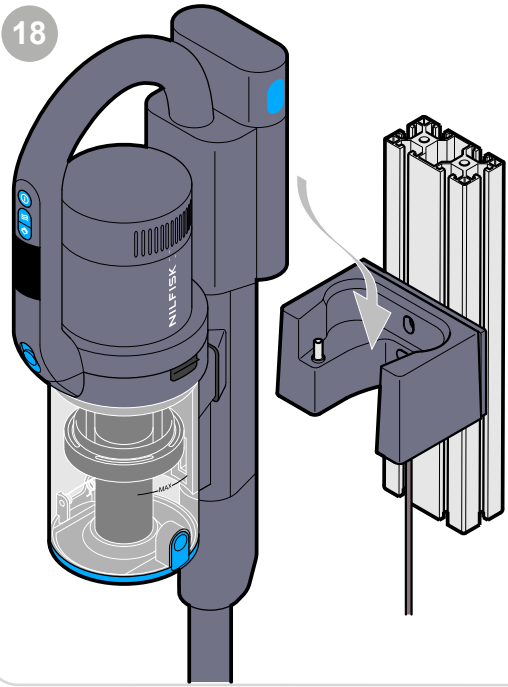

19

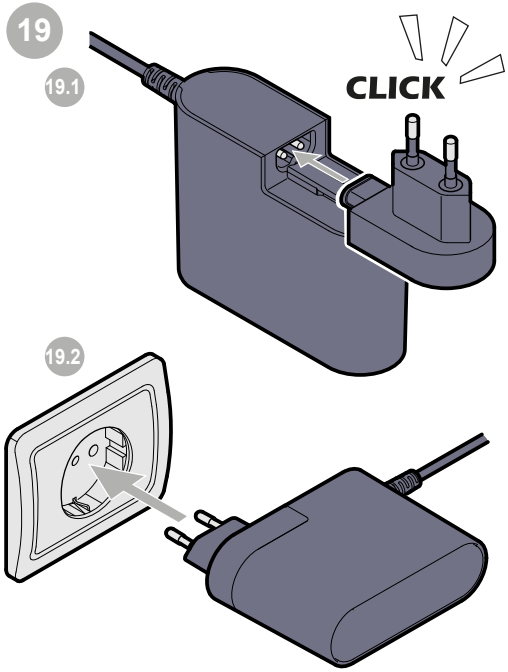

B

1

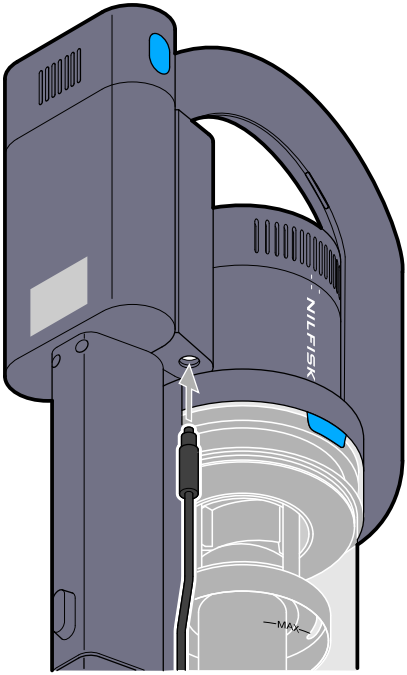
NILFISK
MAX

2

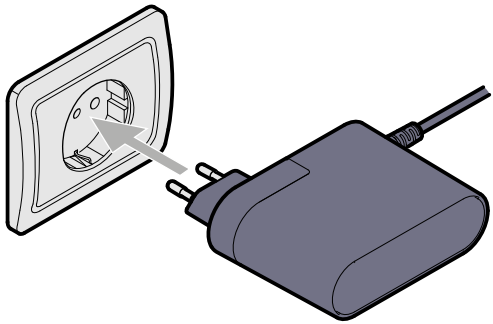

3

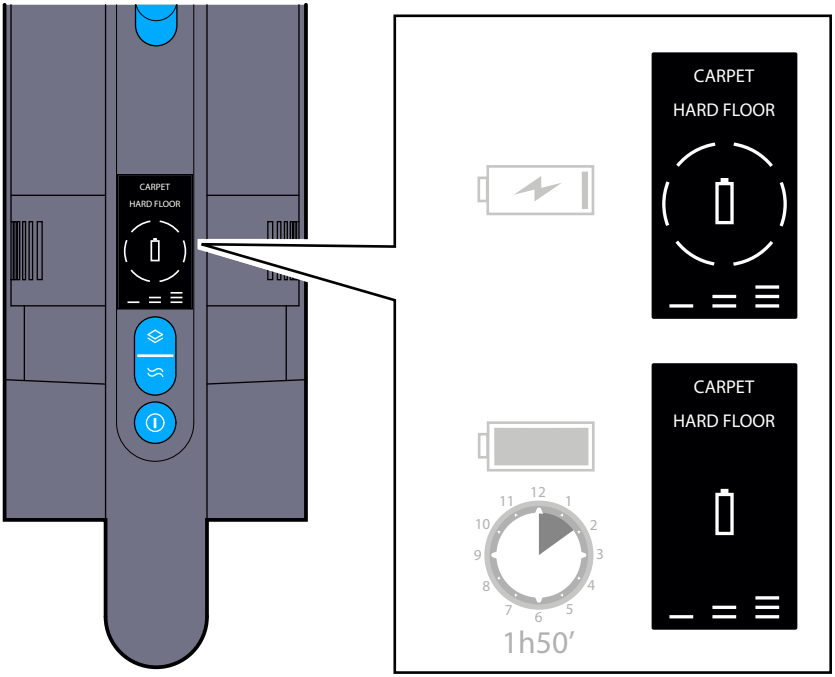
CARPET
HARD FLOOR
CARPET
HARD FLOOR
CARPET
HARD FLOOR
12
1
2
3
4
5
6
7
8
9
10
11
1h50'

C

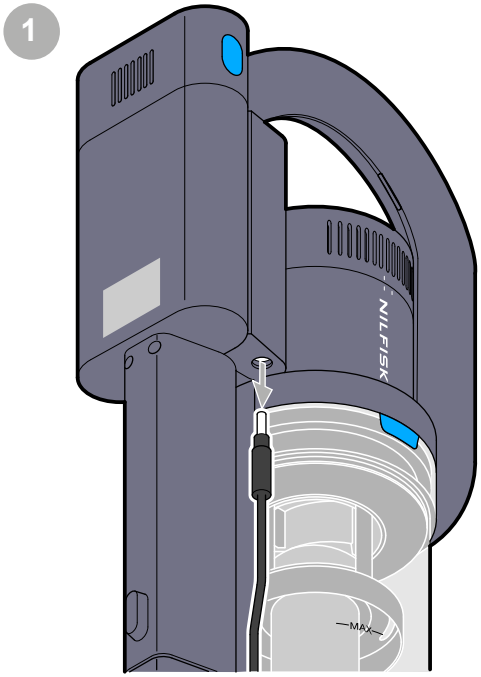

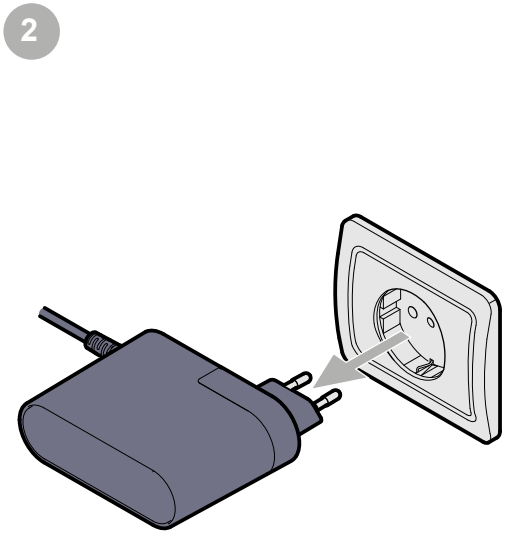

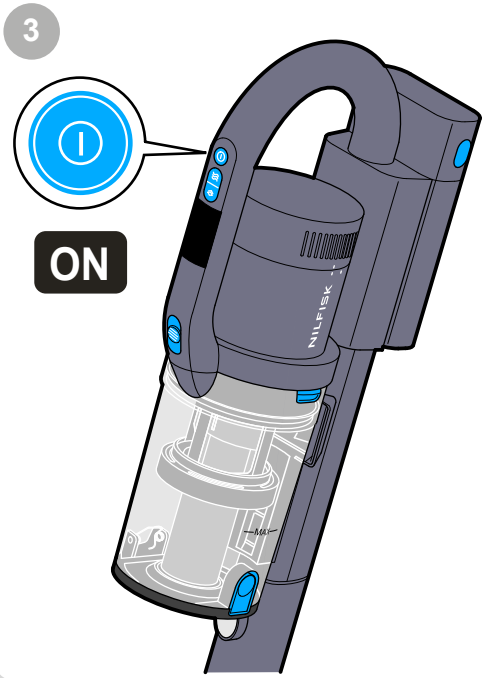

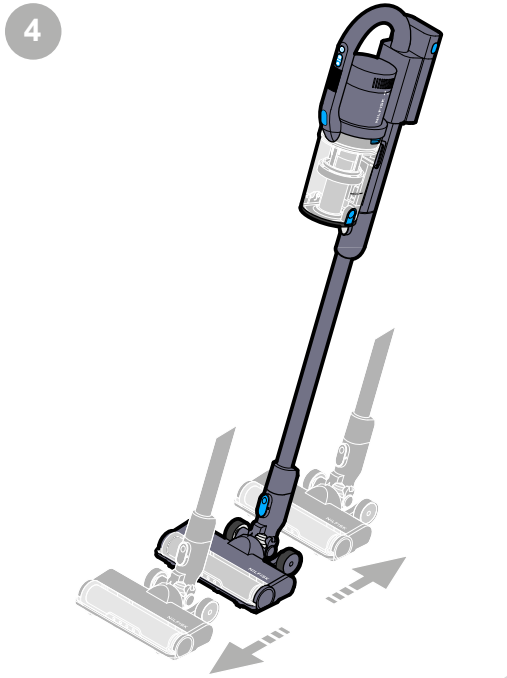

C

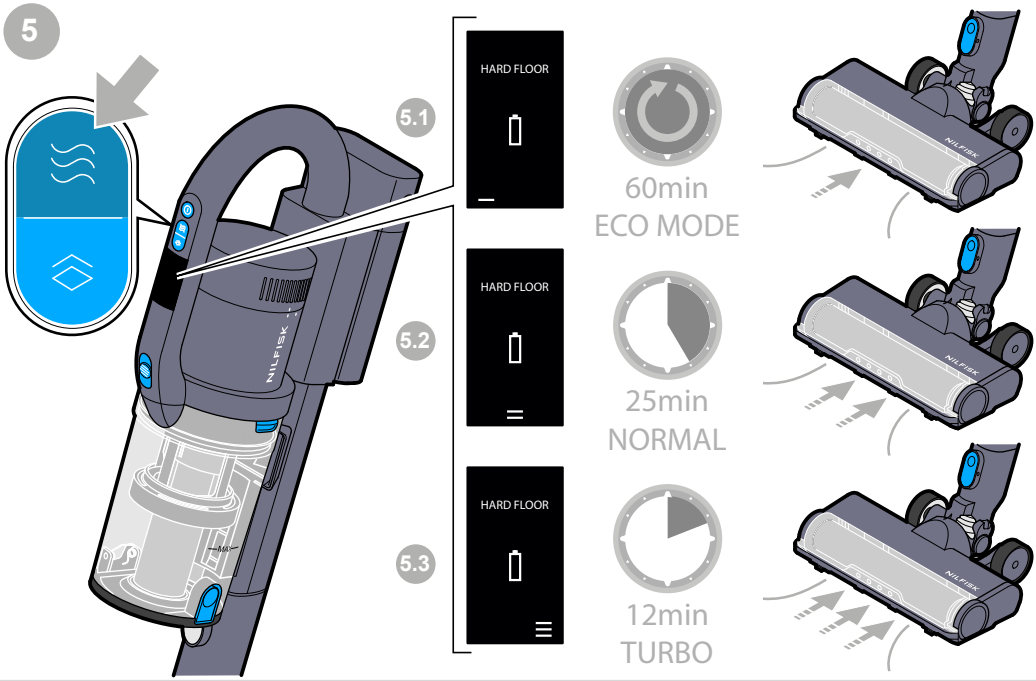
5
5.1
HARD FLOOR
60min
ECO MODE
5.2
HARD FLOOR
25min
NORMAL
5.3
HARD FLOOR
12min
TURBO

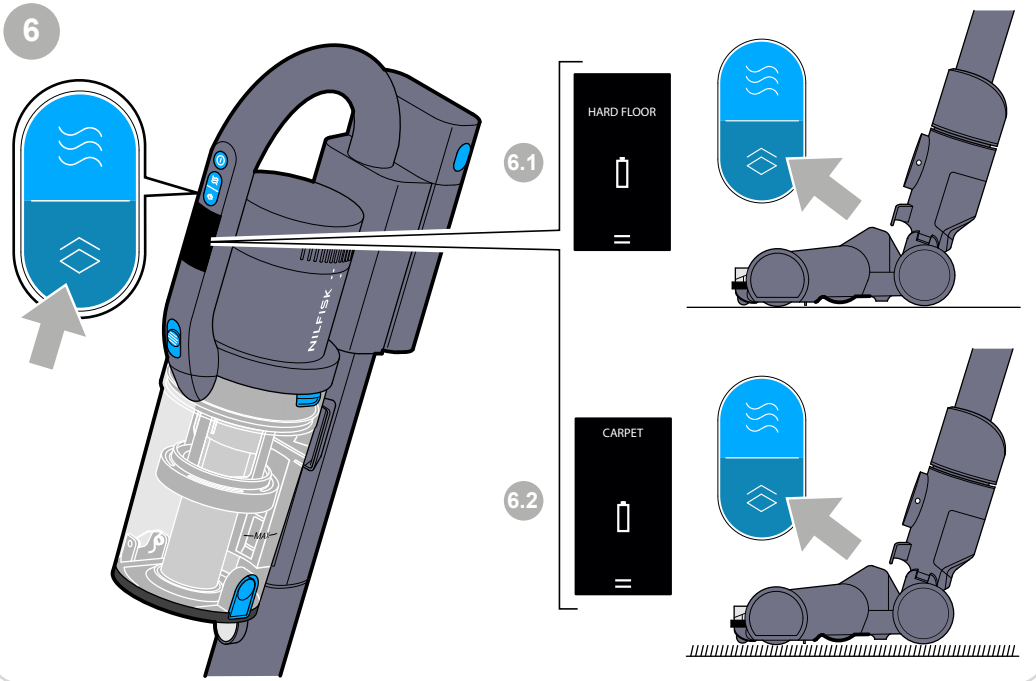
6
6.1
HARD FLOOR
6.2
CARPET

C

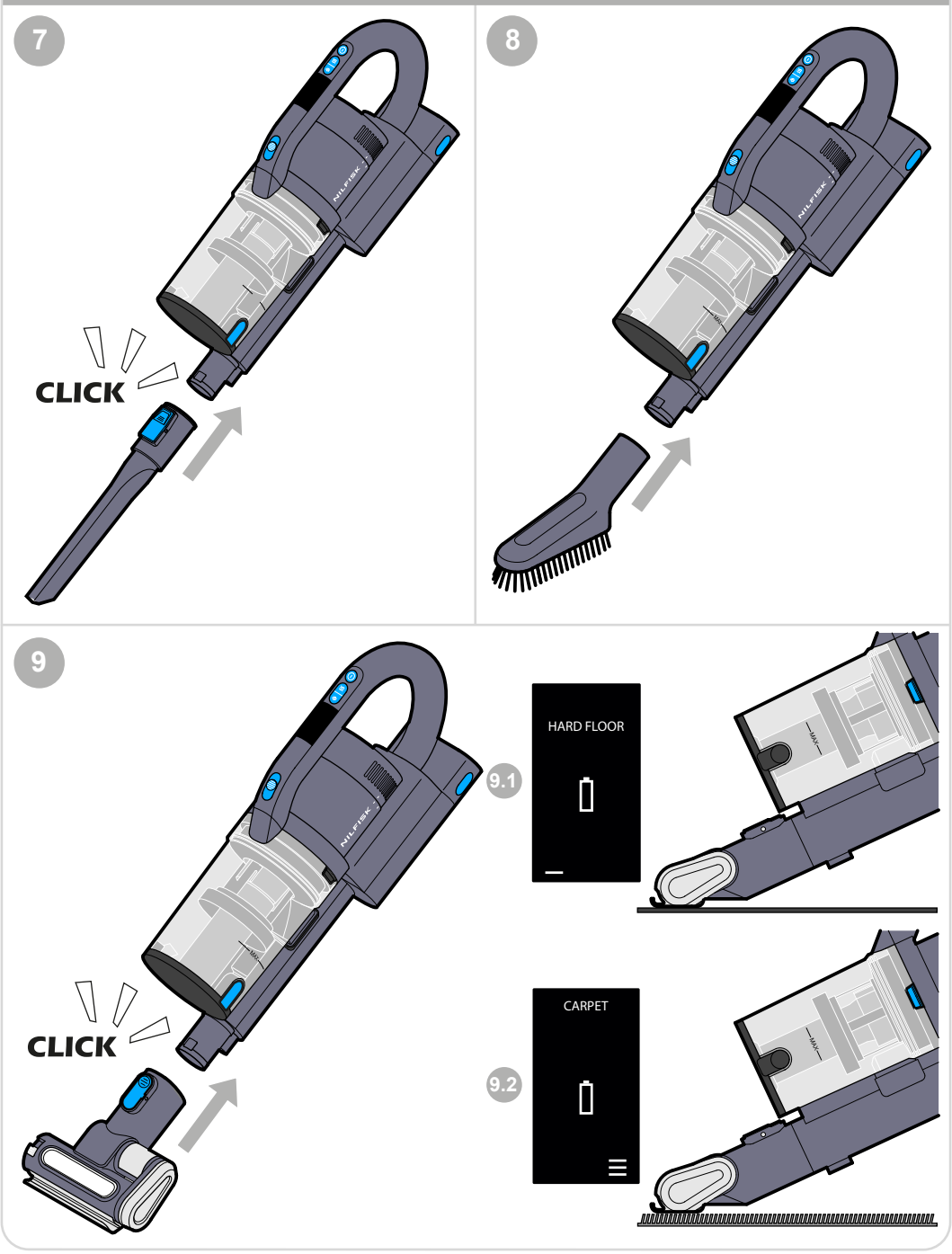

C

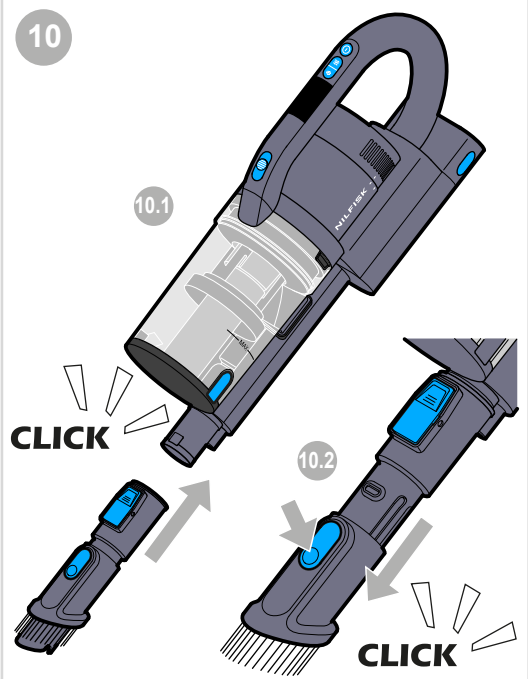

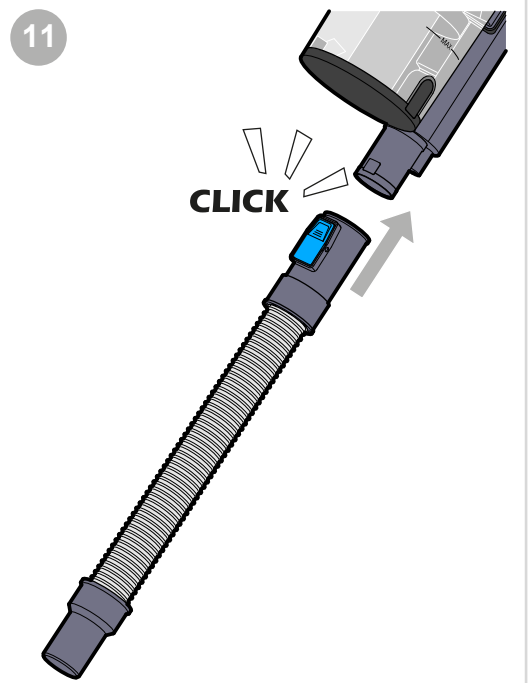

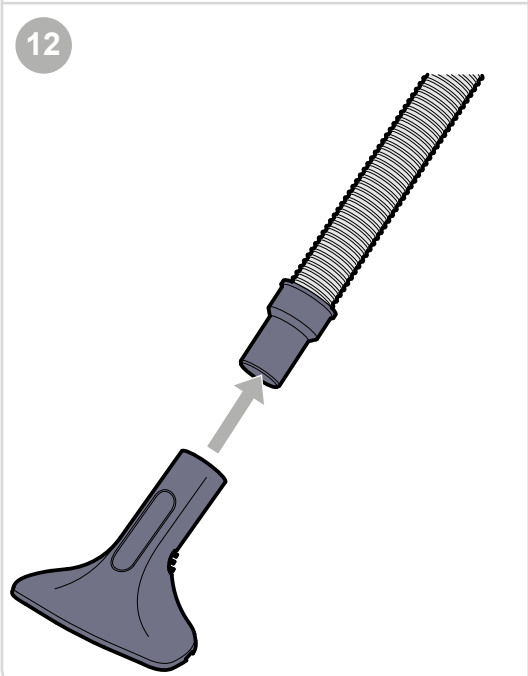

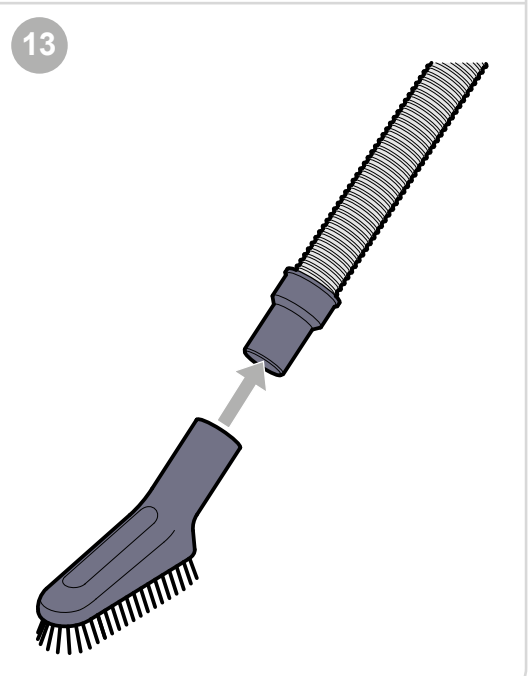

C

14

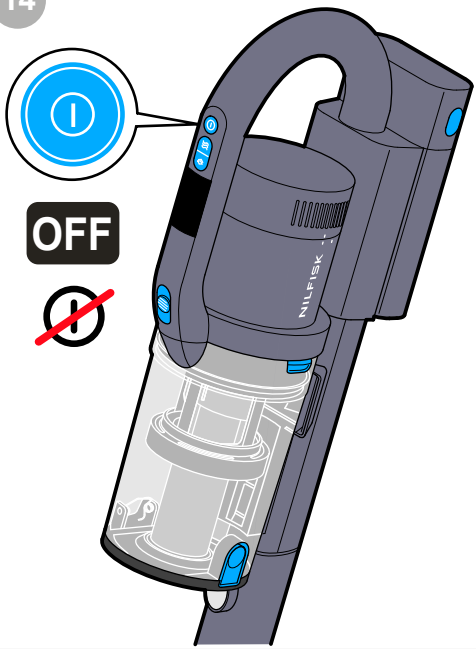

15

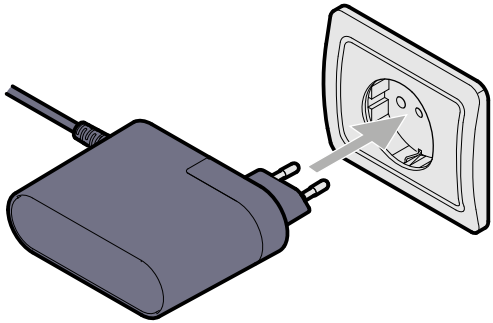

16

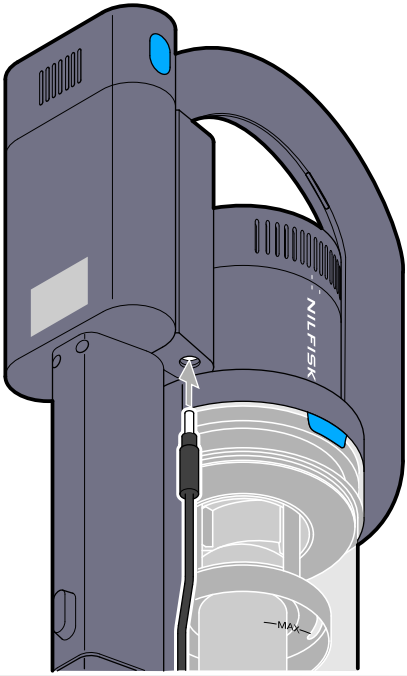

17

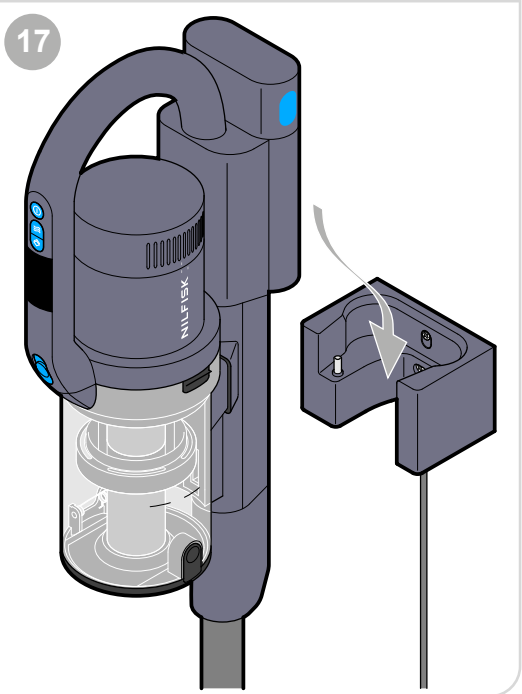

D

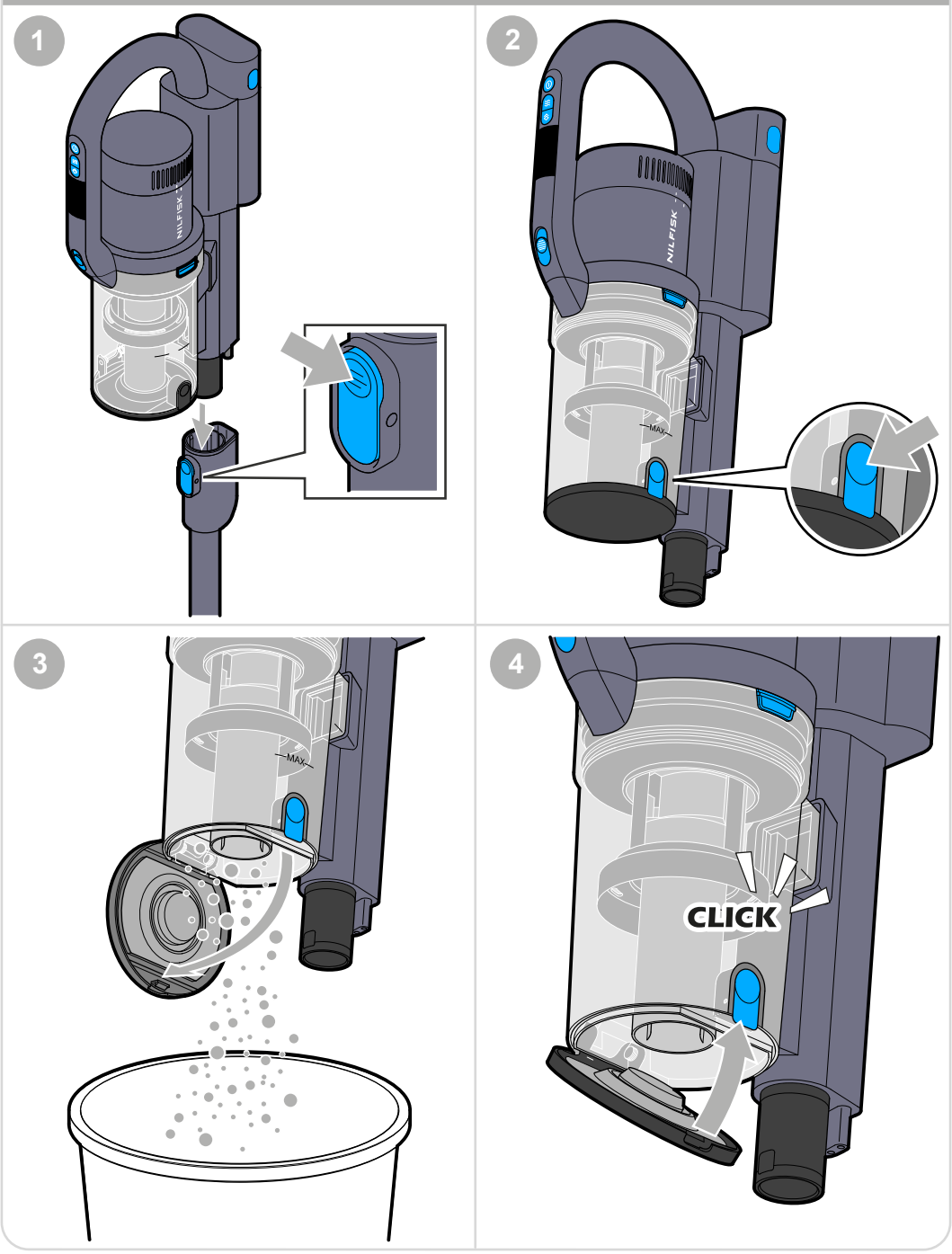

E

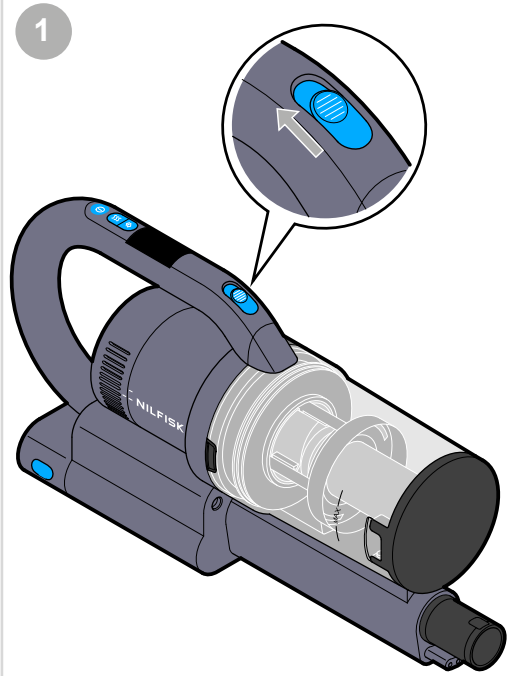

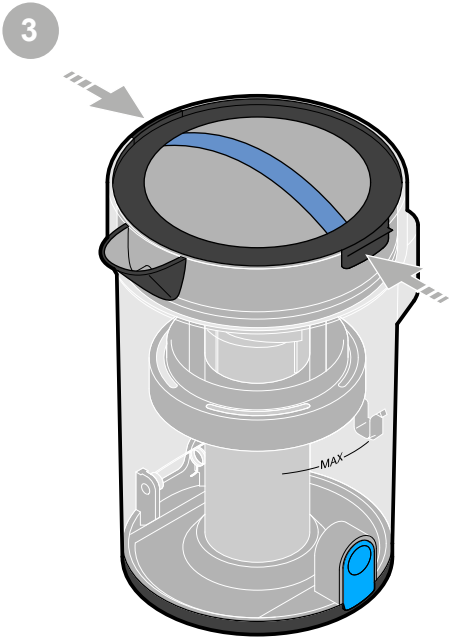

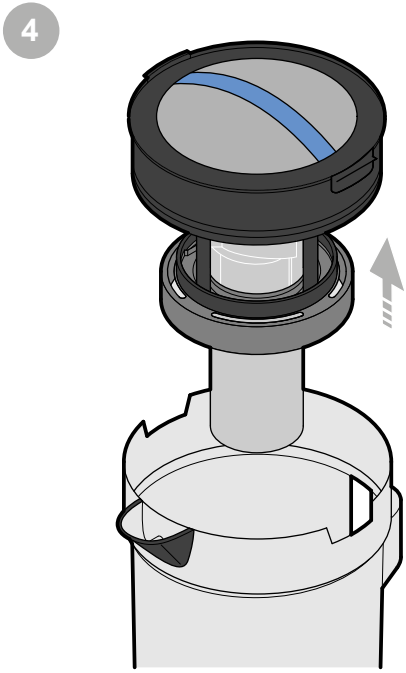

E

5

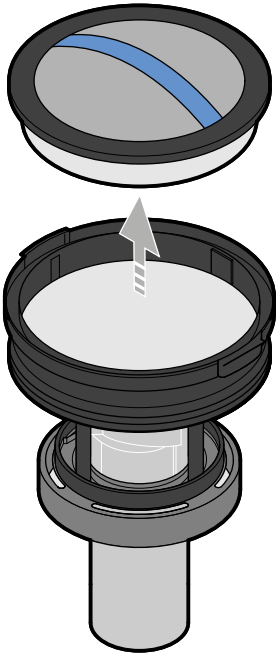

6

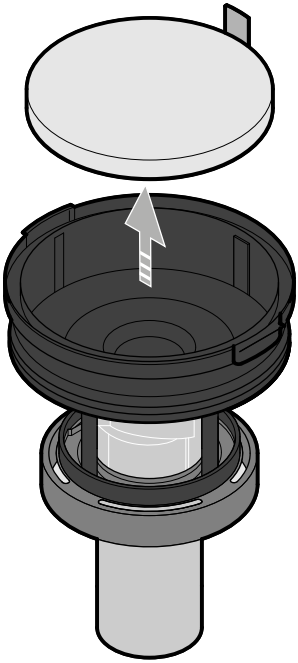

7

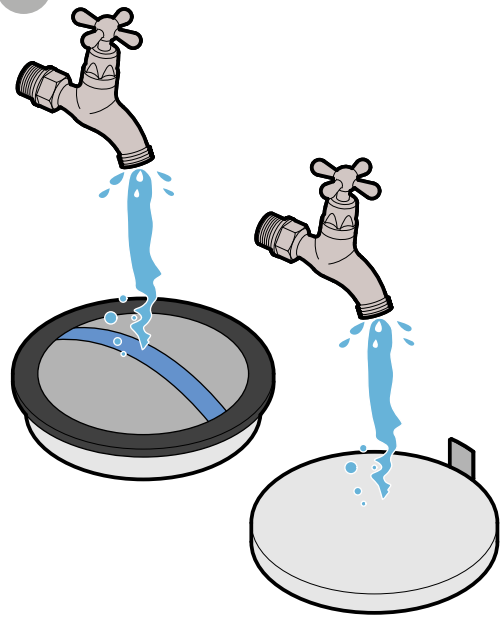

8

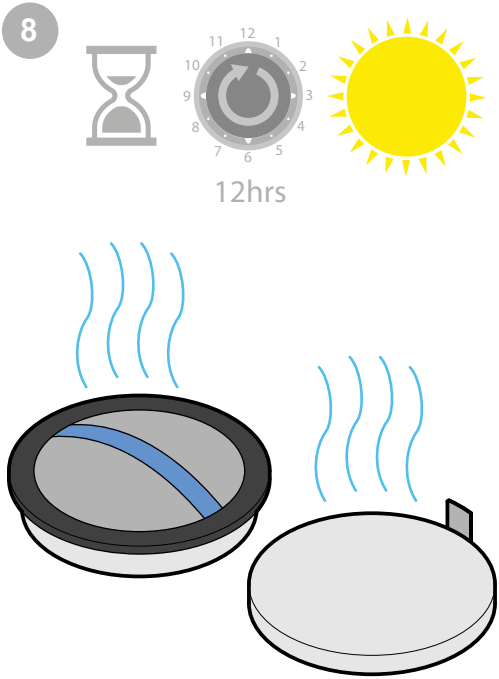

E

9

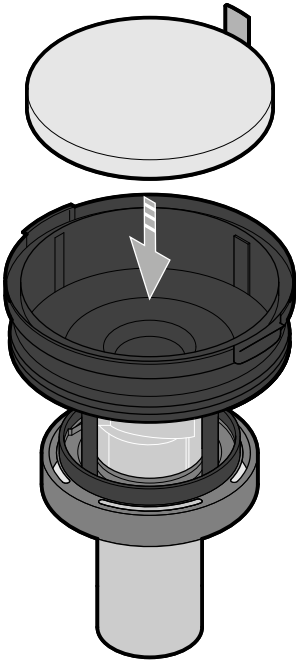

10

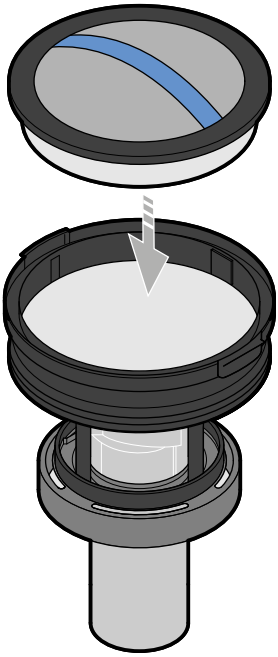

11

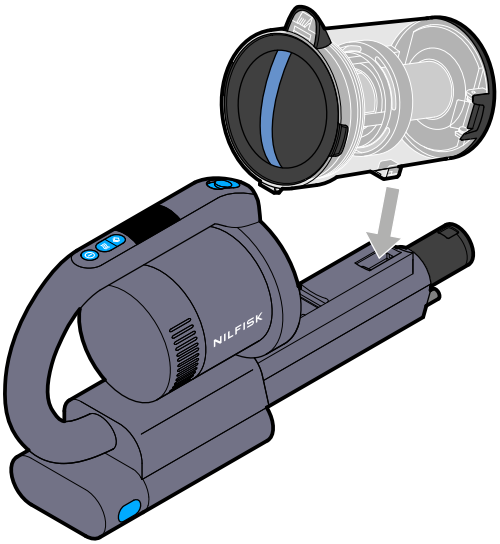

12

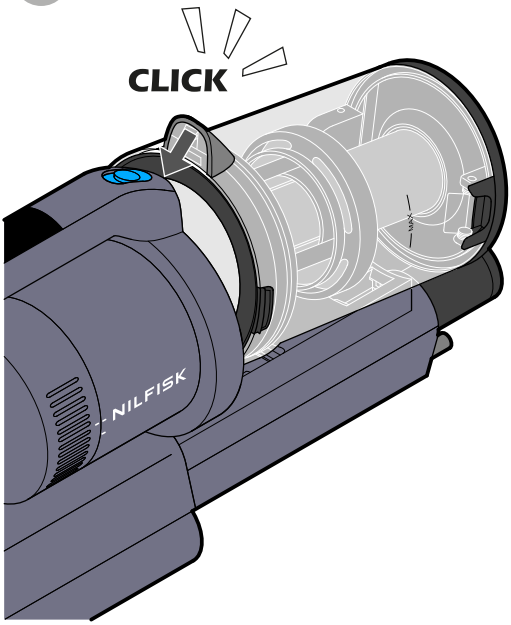

13

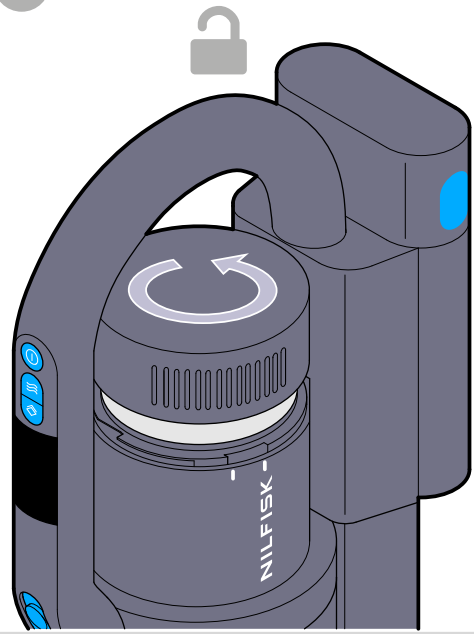

14

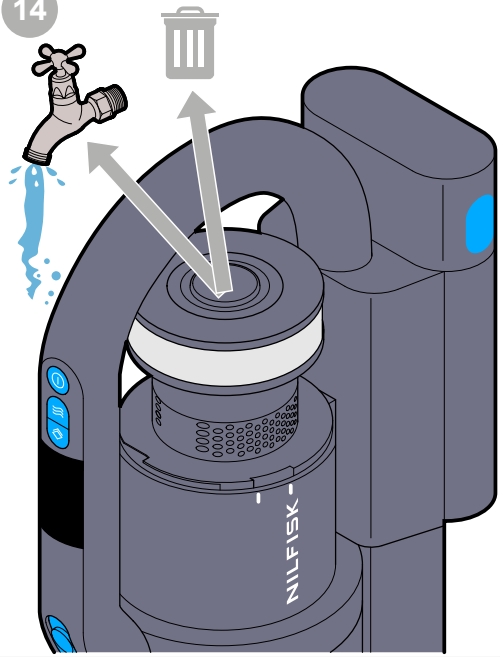

15

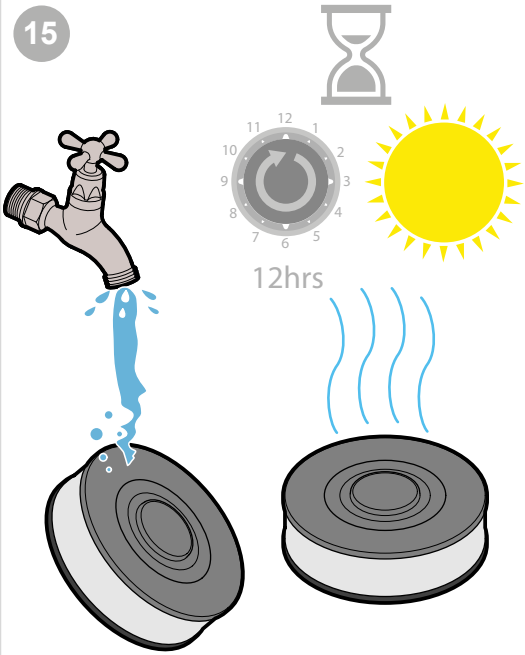

16

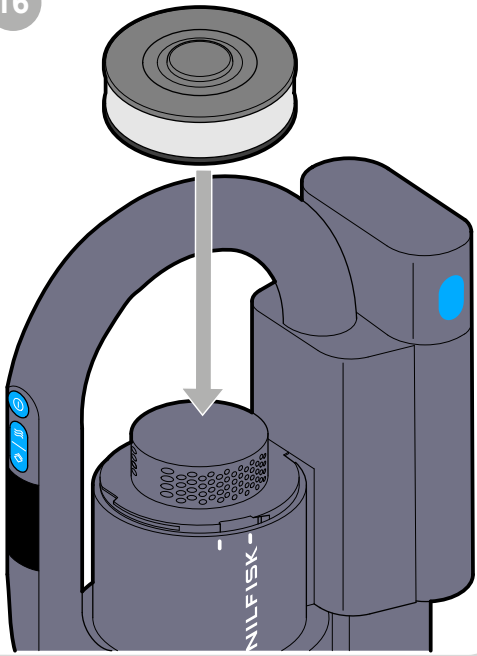

17

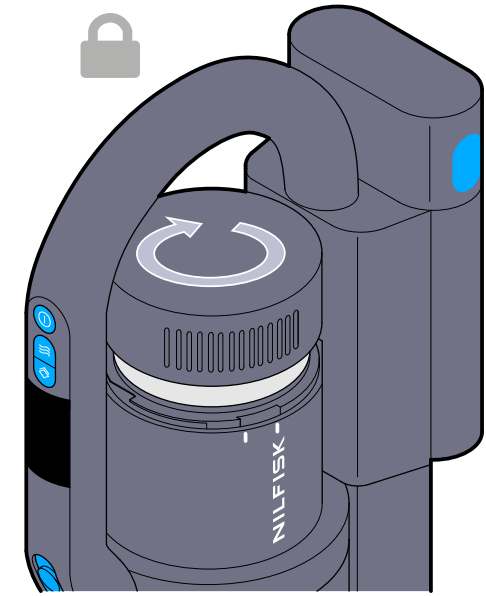

18

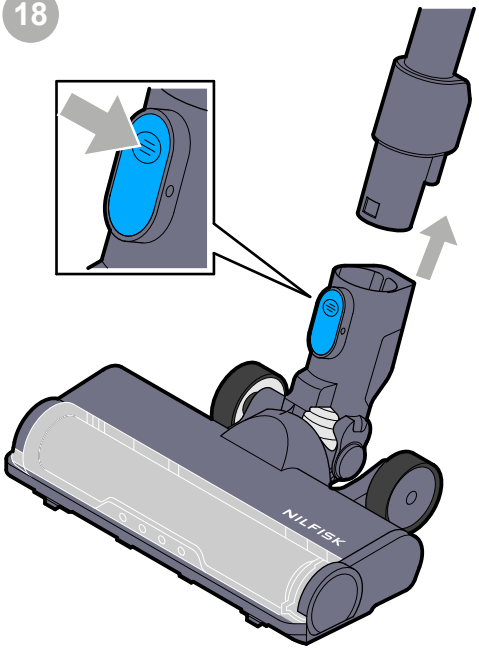

19

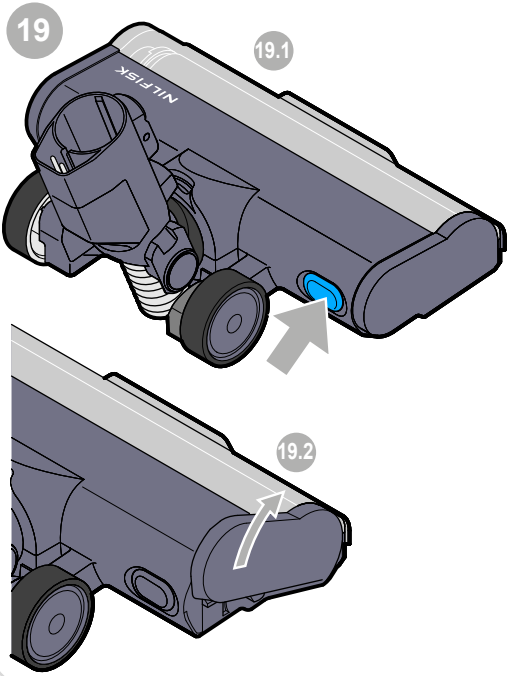

20

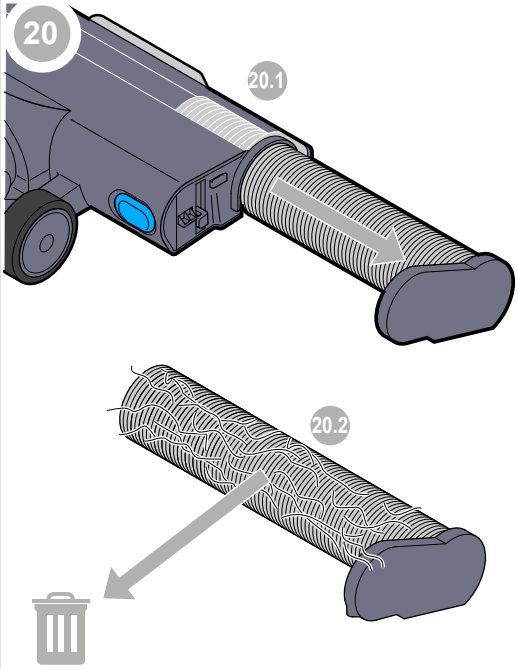

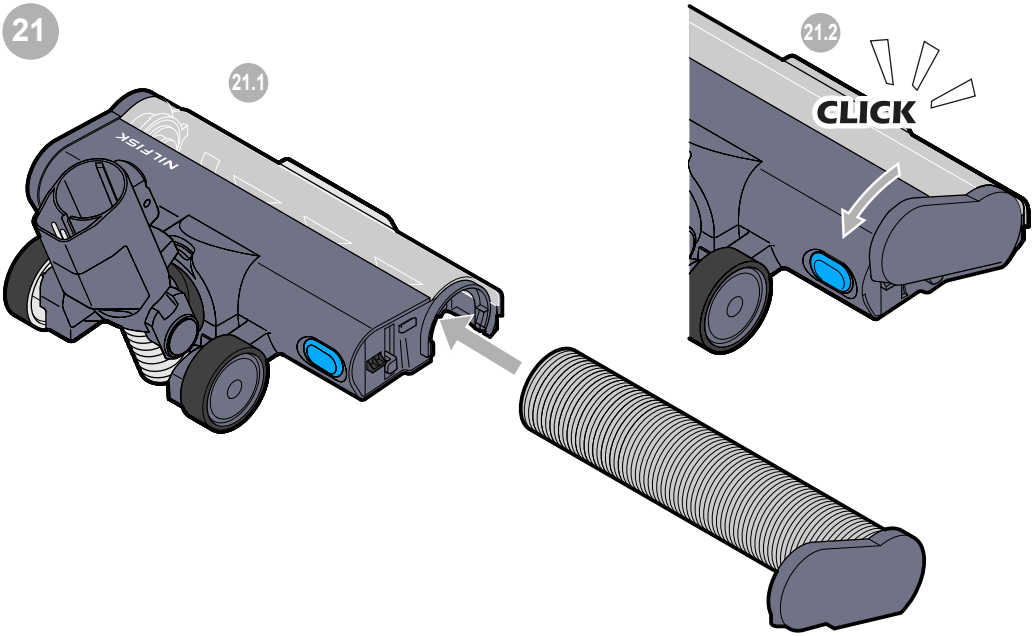
21
21.1
NILFISK
21.2
CLICK

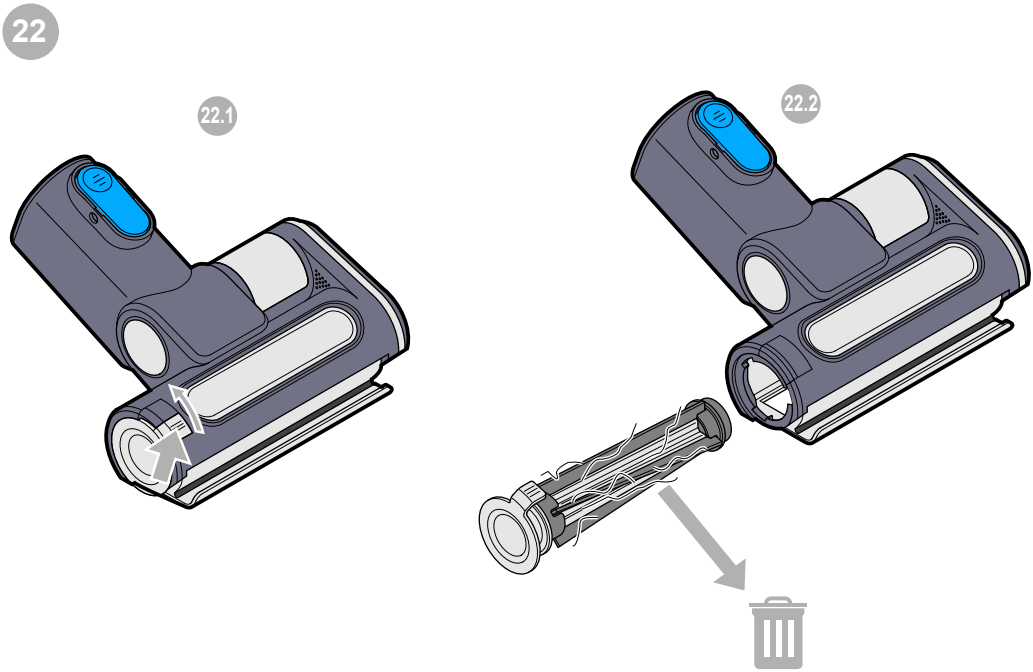
22
22.1
22.2

F

1

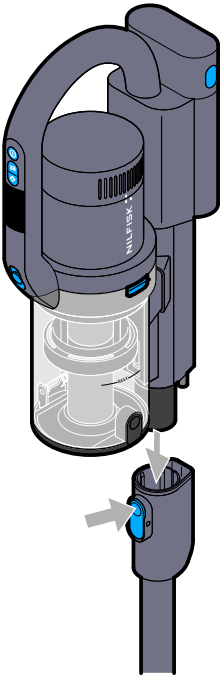

2

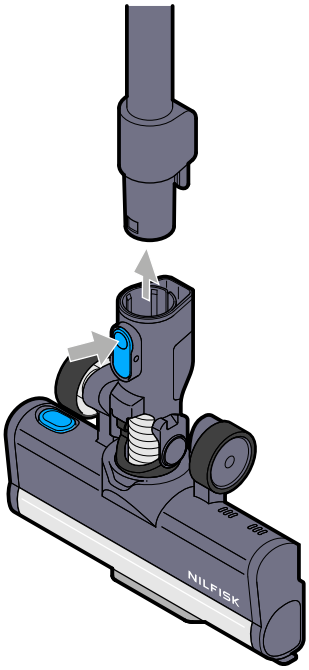

3

3.1

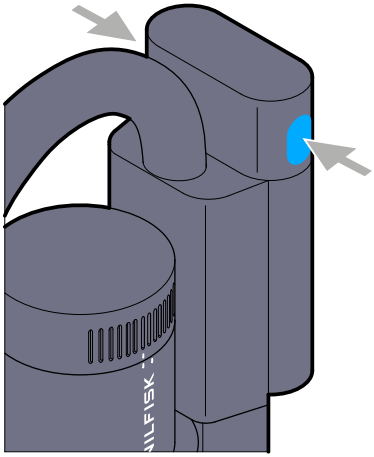

3.2

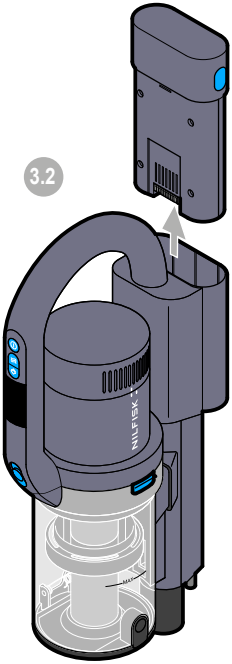

Li-ion

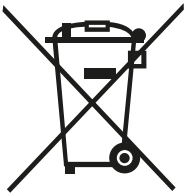

G

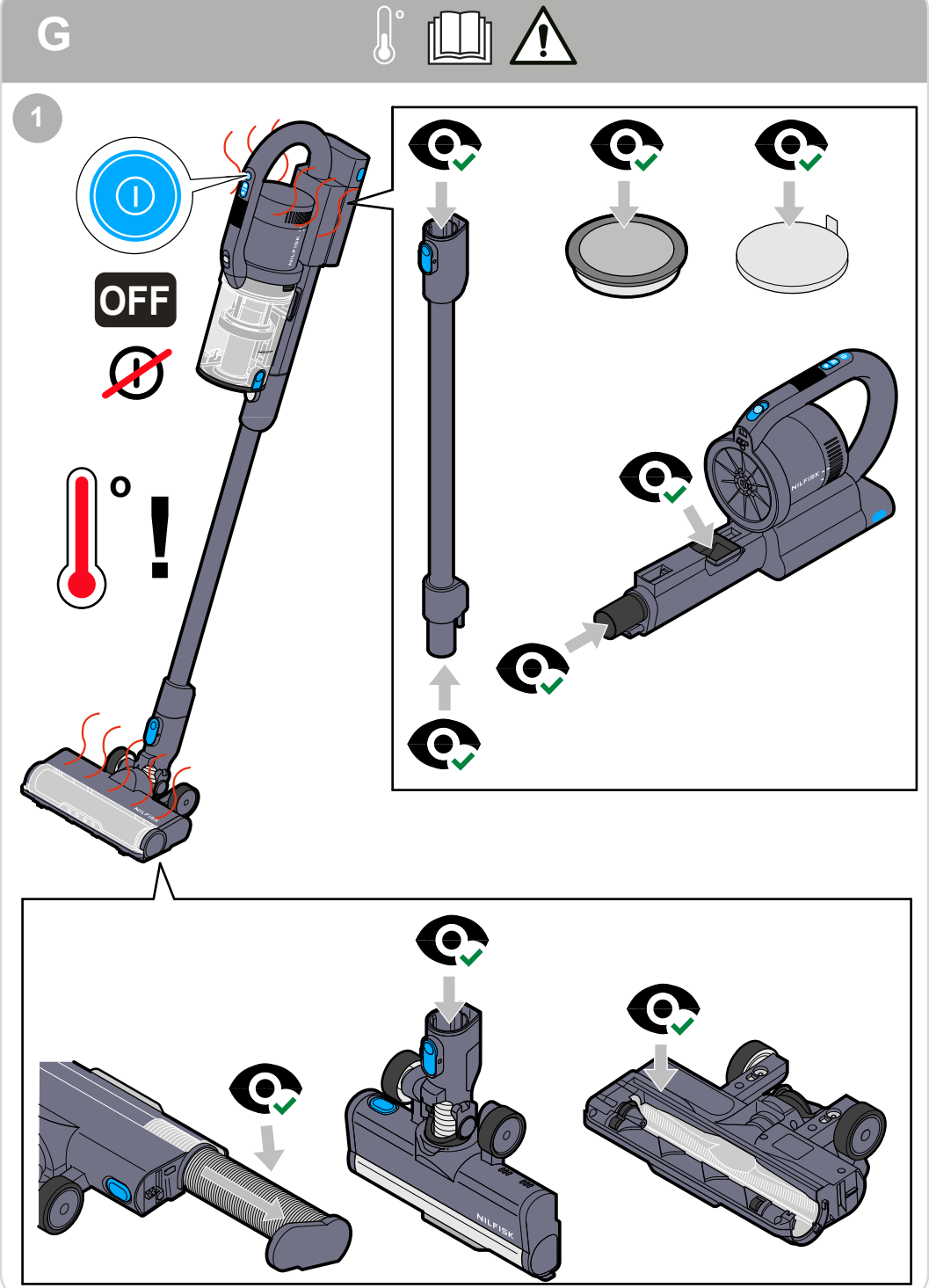

Spare parts

1

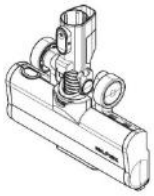

2

3

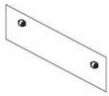

4

5

7

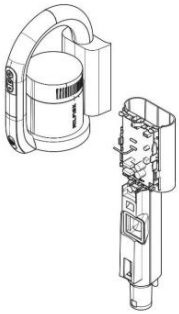

6

8

9

10

11

12

13

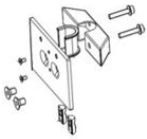

14

15

16

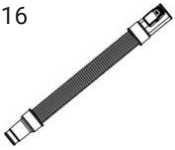

17

18

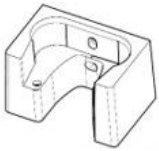

19

20

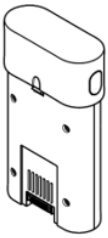

21

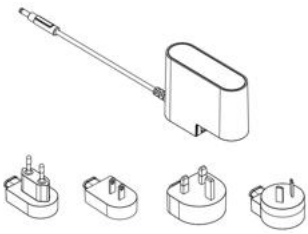

Safety Instructions (Original instructions)

Before first use of the machine, read the instructions carefully. Failure to follow the warnings and instructions may result in electric shock, fire and/or serious injury. Save instructions for later use.

Safety instructions marked with this symbol must be observed to prevent personal injury or serious damage to property.

This symbol means detachable power supply part. Part of the appliance the output of which is intended to be detachable from the class III construction part of the appliance.

Intended use
This machine is intended for commercial use, for example in hotels, schools, hospitals, factories, shops, offices and rental businesses.

WARNING!
This machine is not intended for use by persons (including children) with reduced physical, sensory or mental capabilities, or lack of experience and knowledge. Children should be supervised to ensure that they do not play with the appliance.

WARNING!
Operators shall be adequately instructed on the use of these machines.

WARNING!
Use only safety extra low voltage power supply provided with the appliance. This appliance contains batteries that are only replaceable by skilled persons. This machine is for dry use only. Do not use for wet pick-up. This machine is not intended for the suction of hazardous materials or gas, doing so may expose people to serious health risks. Do not pick up sharp objects such as needles or pieces of glass. Do not pick up anything that is burning or smoking such as cigarettes, matches or hot ashes. Do not use without filters in place. Do not use the machine if it appears faulty. Have the machine inspected by an authorized service center. if the machine has been dropped, damaged, left outdoors or has been exposed to water. No changes or modifications to the mechanical or electrical safety devices should be made. All repairs must be carried out by an authorized service center.

WARNING!
For the purposes of recharging the battery, only use the detachable supply unit provided with this appliance.

WARNING!
Risk Of Injury. Brush May Start Unexpectedly. Machine shall be disconnected from its power source before cleaning or maintenance and when replacing parts or converting the machine to another function: safely disconnecting at least the B+ or B– pole of the battery or an equivalent method (disconnecting device).

WARNING!
The vacuum cleaner must be disconnected from the charging station and batteries must be run flat before removing the battery pack. Press the release button to remove the battery pack from the unit.

WARNING!
Do not mutilate or incinerate the battery pack, as it will explode at high temperatures.

WARNING!
Risk of fire or serious injury: Never touch both terminals of a battery pack with metal objects and/or body parts as a short circuit may occur. Do not attempt to destroy or disassemble a battery pack or remove any of its components. Batteries must be recycled or disposed properly. Keep battery packs away from children.

WARNING!
Prevent unintentional starting. Ensure the switch is in the off-position before connecting to battery pack, picking up or carrying the appliance. Carrying the appliance with your finger on the switch or energizing appliance that have the switch on invites accidents. Disconnect the battery pack from the appliance before making any adjustments, changing accessories, or storing appliance. Such preventive safety measures reduce the risk of starting the appliance accidentally. When battery pack is not in use, keep it away from other metal objects, like paper clips, coins, keys, nails, screws or other small metal objects, that can make a connection from one terminal to another. Shorting the battery terminals together may cause burns or a fire. Under abusive conditions, liquid may be ejected from the battery; avoid contact. If contact accidentally occurs, flush with water. If liquid contacts eyes, additionally seek medical help. Liquid ejected from the battery may cause irritation or burns. Do not use a battery pack or appliance that is damaged or modified. Damaged or modified batteries may exhibit unpredictable behavior resulting in fire, explosion or risk of injury. Do not expose a battery pack or appliance to fire or excessive temperature. Exposure to fire or temperature above 130°C (266°F) may cause explosion. Follow all charging instructions and do not charge the battery pack or appliance outside of the temperature range specified in the instructions. Charging improperly or at temperatures outside of the specified range may damage the battery and increase the risk of fire. Have servicing performed by a qualified repair person using only identical replacement parts. This will ensure that the safety of the product is maintained. Do not modify or attempt to repair the appliance or the battery pack (as applicable) except as indicated in the instructions for use and care.

For use only with NILFISK Battery VU200
For use only with NILFISK charger S
Ambient temperature range for battery charging: 4°C~40°C
Ambient temperature range for battery use: -17°C~75°C
Ambient temperature range for battery storage: -20°C~25°C

CAUTION
This machine is for indoor use only.

CAUTION
This machine shall be stored indoors only.

Transportation
Only carry the machine by the handle. For transportation in vehicles, secure the machine against slipping and tilting in accordance with the valid guidelines.

Maintenance and care
Before all maintenance and care work, always remove the battery pack from the machine. All maintenance and repair work which requires the motor housing to be opened must always be carried out by an authorized service center. Always use original Nilfisk spare parts. Use impermeable bags to dispose of components that cannot be cleaned. Observe the applicable disposal provisions! Keep the contacts on machine, charger and battery pack clean.

Product disposal
Before discarding the product, the rechargeable battery pack must be removed and recycled in accordance with federal and local laws, as outlined below.

Liability
Nilfisk accepts no liability for any damage resulting from any improper or wrongful use. Please refer to our website at www.nilfisk.com for further instructions and information on use.

Spare Part List

No.	Part number	Qty	Description
1	128389493	1	Active Nozzle VU200 dark blue
2	128389494	1	Tube dark blue
3	128389466	1	2x Small wheels
4	128389501	1	Dust bin module bright blue without label
5	128389469	1	Cyclone filter module black
6	128389467	1	Dust Bin filter
7	128389495	1	Main body module dark blue
8	128389474	1	Seal Rings
9	128389496	1	Hard floor roller VU200
10	128389497	1	Carpet roller VU200
11	128389446	1	Crevice tool S black
12	128389448	1	Combi brush S black
13	128389500	1	Hook and brackets
14	128389450	1	Sofa Brush S black
15	128389451	1	Brush S black
16	128389452	1	Flexible hose S black
17	128389454	1	Active brush S black
18	128389456	1	Wall mount S black
19	128389457	1	HEPA 14
20	128389498	1	Battery VU200
21	128389499	1	Charger S and plugs

Technical Data

Color		Dark blue
Plug type		EU/AU/UK/US
Voltage/frequency (V)		29.6
Battery run time ECO (min)		60
Battery run time normal (min)		25
Battery run time Turbo (min)		12
Max. power (W)		550
Battery capacity (mAh)		2500
Battery type		Li-ion
Battery power (W)		32 Max
Charging time (min)		1hr 50min
Container capacity (L)		0.8
Length x width x height (mm)		859.5 x 244.5 x 194
Weight (kg)		6.95
Sound pressure level as per EN 60335-2-69/uncertainty K		≤ 76 dB/2 dB
Sound power level as per EN 60335-2-69/uncertainty K		≤ 82 dB(A)/2 dB(A)
Vibration value as per EN 60335-2-69/uncertainty K	Handle	< 2.5 m/s²/1.5 m/s²

Sicherheitshinweise

Lesen Sie diese Hinweise bitte sorgfältig durch, bevor Sie das Gerät erstmalig verwenden. Die Nichtbeachtung der Warnhinweise und Anweisungen kann zu einem elektrischen Schlag, Brand und/oder schweren Verletzungen führen. Bewahren Sie diese Hinweise gut auf.

Die mit diesem Symbol gekennzeichneten Sicherheitshinweise müssen beachtet werden, um Personen- oder Sachschäden zu vermeiden.

Dieses Symbol bedeutet, dass das Netzteil abnehmbar ist. Teil des Geräts, das so konzipiert ist, dass es vom Geräteteil der Schutzklasse III abnehmbar ist.

Bestimmungsgemäßer Gebrauch
Dieses Gerät ist für den gewerblichen Gebrauch bestimmt, z. B. in Hotels, Schulen, Krankenhäusern, Fabriken, Geschäften, Büros und Vermietungsunternehmen.

WARNUNG!
Diese Maschine ist nicht für Personen (einschließlich Kinder) mit eingeschränkten körperlichen, sensorischen oder geistigen Fähigkeiten oder mangelnder Erfahrung und Kenntnis bestimmt. Kinder sollten beaufsichtigt werden, um sicherzustellen, dass sie nicht mit dem Gerät spielen.

WARNUNG!
Die Bediener müssen in der Verwendung dieser Maschinen angemessen unterwiesen werden.

WARNUNG!
Verwenden Sie nur das mit dem Gerät mitgelieferte Schutzkleinspannungsnetzteil. Dieses Gerät enthält Batterien, die nur von Fachleuten ausgetauscht werden dürfen. Diese Maschine ist nur für den Trockenbetrieb geeignet. Nicht für die Aufnahme von Flüssigkeiten verwenden. Verwenden Sie dieses Gerät nicht zum Aufsaugen von gefährlichem Material oder Gasen. Dies ist mit erheblichen Gesundheitsrisiken verbunden. Saugen Sie keine spitzen oder scharfen Gegenstände wie etwa Nadeln oder Glasscherben auf. Saugen Sie keine brennenden oder qualmenden Gegenstände wie Zigaretten, Streichhölzer oder heiße Asche auf. Nicht ohne eingesetzte Filter verwenden. Verwenden Sie das Gerät nicht, wenn es defekt zu sein scheint. Lassen Sie das Gerät von einem autorisierten Servicecenter überprüfen, falls es fallengelassen oder beschädigt, im Freien stehengelassen oder Wasser ausgesetzt wurde. Die mechanischen und elektrischen Sicherheitsvorrichtungen dürfen nicht verändert werden. Reparaturen dürfen nur von einem autorisierten Servicecenter durchgeführt werden.

WARNUNG!
Verwenden Sie zum Aufladen des Akkus nur das abnehmbare Netzteil, das mit diesem Gerät geliefert wird.

WARNUNG!
Verletzungsgefahr. Die Bürste kann unerwartet starten. Die Maschine muss vor der Reinigung oder Wartung sowie vor dem Austausch von Teilen oder der Umstellung der Maschine auf eine andere Funktion von der Stromquelle getrennt werden: Sicheres Trennen mindestens des B+ oder B– Pols der Batterie oder eine gleichwertige Methode (Trennvorrichtung).

WARNUNG!
Der Staubsauger muss von der Ladestation getrennt und die Akkus müssen entladen sein, bevor Sie den Akkupack herausnehmen. Drücken Sie die Entriegelungstaste, um den Akku aus dem Gerät zu nehmen.

WARNUNG!
Beschädigen oder verbrennen Sie den Akku nicht, da er bei hohen Temperaturen explodieren kann.

WARNUNG!
Es besteht Brand- und Verletzungsgefahr: Berühren Sie niemals beide Pole eines Akkupacks mit Metallgegenständen und/oder Körperteilen, da dies zu einem Kurzschluss führen kann. Versuchen Sie nicht, einen Akku zu zerstören oder zu zerlegen oder seine Komponenten zu entfernen. Akkus müssen recycelt oder ordnungsgemäß entsorgt werden. Halten Sie Akkus von Kindern fern.

WARNUNG!
Verhindern Sie ein unbeabsichtigtes Starten. Vergewissern Sie sich, dass der Schalter ausgeschaltet ist, bevor Sie das Gerät an das Akkupack anschließen oder das Gerät in die Hand nehmen oder tragen. Das Tragen des Geräts mit dem Finger am Schalter oder das Einschalten eines Geräts, bei dem der Schalter eingeschaltet ist, kann zu Unfällen führen. Trennen Sie den Akku vom Gerät, bevor Sie Einstellungen vornehmen, Zubehörteile wechseln oder das Gerät lagern. Diese vorbeugenden Sicherheitsmaßnahmen verringern das Risiko einer unbeabsichtigten Inbetriebnahme des Geräts. Wenn der Akku nicht benutzt wird, halten Sie ihn von anderen Metallgegenständen wie Büroklammern, Münzen, Schlüsseln, Nägeln, Schrauben oder anderen kleinen Metallgegenständen fern, die eine Verbindung von einem Anschluss zum anderen herstellen können. Das Kurzschließen der Batteriepole kann zu Verbrennungen oder einem Brand führen. Unter missbräuchlichen Bedingungen kann Flüssigkeit aus der Batterie austreten; vermeiden Sie den Kontakt. Bei versehentlichem Kontakt, mit Wasser spülen. Wenn die Flüssigkeit in die Augen gelangt, zusätzlich einen Arzt aufsuchen. Aus dem Akku austretende Flüssigkeit kann Reizungen oder Verbrennungen verursachen. Verwenden Sie keine beschädigten oder modifizierten Akkus oder Geräte. Beschädigte oder modifizierte Batterien können ein unvorhersehbares Verhalten zeigen, das zu Feuer, Explosion oder Verletzungsgefahr führen kann. Setzen Sie den Akku oder das Gerät keinem Feuer oder zu hohen Temperaturen aus. Bei Feuer oder Temperaturen über 130°C besteht Explosionsgefahr. Befolgen Sie alle Ladeanweisungen und laden Sie den Akku oder das Gerät nicht außerhalb des in der Anleitung angegebenen Temperaturbereichs. Unsachgemäßes Laden oder Laden bei Temperaturen außerhalb des angegebenen Bereichs kann die Batterie beschädigen und die Brandgefahr erhöhen. Lassen Sie die Wartung von einem qualifizierten Servicefachmann durchführen, der nur identische Ersatzteile verwendet. Dadurch wird gewährleistet, dass die Sicherheit des Produkts erhalten bleibt. Nehmen Sie keine Änderungen oder Reparaturen am Gerät oder am Akku vor, es sei denn, dies ist in der Gebrauchs- und Pflegeanleitung angegeben.

Nur zur Verwendung mit NILFISK-Akku VU200
Nur zur Verwendung mit dem NILFISK-Ladegerät S
Umgebungstemperaturbereich für das Aufladen des Akkus: 4°C~40°C
Umgebungstemperaturbereich für die Verwendung des Akkus: -17°C~75°C
Umgebungstemperaturbereich für die Lagerung von Akkus: -20°C~25°C

ACHTUNG
Dieses Gerät ist nur für den Innenbereich geeignet.

ACHTUNG
Dieses Gerät darf nur in geschlossenen Räumen gelagert werden.

Transport
Tragen Sie das Gerät nur am Griff. Sichern Sie die Maschine beim Transport in Fahrzeugen gegen Verrutschen und Kippen nach den gültigen Richtlinien.

Wartung und Pflege
Nehmen Sie vor allen Wartungs- und Pflegearbeiten immer den Akku aus der Maschine. Alle Wartungs- und Reparaturarbeiten, die ein Öffnen des Motorgehäuses erfordern, müssen immer von einer autorisierten Servicestelle durchgeführt werden. Verwenden Sie immer Original-Ersatzteile von Nilfisk. Verwenden Sie undurchlässige Säcke für die Entsorgung von Bauteilen, die nicht gereinigt werden können. Beachten Sie die geltenden Entsorgungsvorschriften! Halten Sie die Kontakte am Gerät, am Ladegerät und am Akkupack sauber.

Produktentsorgung
Bevor das Produkt entsorgt wird, muss der Akku entnommen und in Übereinstimmung mit den bundesstaatlichen und lokalen Gesetzen recycelt werden, wie unten beschrieben.

Haftung
Nilfisk übernimmt keine Haftung für Schäden, die durch unsachgemäßen oder falschen Gebrauch entstehen. Weitere Hinweise und Informationen zur Verwendung des Gerät finden Sie auf unserer Website www.nilfisk.com.

Ersatzteilliste

Nr.	Teilnummer	Menge	Beschreibung
1	128389493	1	Aktivdüse VU200, dunkelblau
2	128389494	1	Rohr dunkelblau
3	128389466	1	2x Kleine Räder
4	128389501	1	Staubbehälter-Modul, hellblau, ohne Etikett
5	128389469	1	Zyklonfiltermodul schwarz
6	128389467	1	Filter für Staubbehälter
7	128389495	1	Hauptkörpermodul dunkelblau
8	128389474	1	Dichtungsringe
9	128389496	1	Hartbodenwalze VU200
10	128389497	1	Teppichwalze VU200
11	128389446	1	Fugendüse S schwarz
12	128389448	1	Kombi-Bürste S schwarz
13	128389500	1	Haken und Klammern
14	128389450	1	Sofabürste S schwarz
15	128389451	1	Bürste S, schwarz
16	128389452	1	Flexibler Schlauch S schwarz
17	128389454	1	Aktiv-Bürste S schwarz
18	128389456	1	Wandhalterung S schwarz
19	128389457	1	HEPA 14
20	128389498	1	Batterie VU200
21	128389499	1	Ladegerät S und Stecker

Technische Daten

Farbe		Dunkelblau
Steckertyp		EU/AU/UK/US
Spannung/Frequenz (V / Hz)		29,6
Akkulaufzeit ECO (min)		60
Akkulaufzeit normal (min)		25
Akkulaufzeit Turbo (min)		12
Max. Leistung (W)		550
Batteriekapazität (mAh)		2500
Akkutyp		Li-Ionen
Batterieleistung (W)		32 max.
Ladezeit (min)		1 h 50 min
Behälterkapazität (l)		0,8
Länge × Breite × Höhe (mm)		859,5 × 244,5 × 194
Gewicht (kg)		6,95
Schalldruckpegel nach DIN EN 60335-2-69/Unsicherheit K		≤ 76 dB/2 dB
Schallleistungspegel nach DIN EN 60335-2-69/Unsicherheit K		≤ 82 dB(A)/2 dB(A)
Schwingungswert nach EN 60335-2-69/Unsicherheit K	Griff	< 2,5 m/s²/1,5 m/s²

Consignes de sécurité

Avant la première utilisation de la machine, lisez attentivement les instructions. Le non-respect des avertissements et des instructions peut entraîner un choc électrique, un incendie et/ou des blessures graves. Conserver les consignes à des fins d'utilisation ultérieure.

Les consignes de sécurité marquées de ce symbole doivent être respectées pour éviter des blessures corporelles ou des dommages matériels graves.

Ce symbole signifie une partie d'alimentation détachable. La partie de l'appareil dont la sortie, destinée à être détachable, appartient à la partie de construction de classe III de l'appareil.

Utilisation prévue
Cette machine est destinée à un usage commercial, par exemple dans les hôtels, les écoles, les hôpitaux, les usines, les magasins, les bureaux et les entreprises de location.

ATTENTION !
Cette machine n'est pas destinée à être utilisée par des personnes (y compris des enfants) ayant des capacités physiques, sensorielles ou mentales réduites, ou manquant d'expérience et de connaissances. Les enfants doivent être surveillés pour s'assurer qu'ils ne jouent pas avec l'appareil.

ATTENTION !
Les opérateurs doivent être correctement formés à l'utilisation de ces machines.

ATTENTION !
Utiliser uniquement l'alimentation électrique de sécurité à très basse tension fournie avec l'appareil. Cet appareil contient des piles qui ne peuvent être remplacées que par des personnes qualifiées. Cette machine est destinée à une utilisation à sec uniquement. Ne pas utiliser pour l'aspiration de liquides. Cet appareil n'est pas destiné à l'aspiration de matériaux dangereux ou de gaz. Une telle utilisation comporte des risques graves pour la santé des personnes. Ne pas aspirer d'objets tranchants tels que des aiguilles ou des morceaux de verre. Ne pas aspirer d'éléments en combustion ou dégageant de la fumée tels que des cigarettes, des allumettes ou des cendres chaudes. Ne pas utiliser sans filtres en place. Ne pas utiliser l'appareil s'il semble défectueux. Faire contrôler l'appareil par un centre de service agréé s'il est tombé, a été endommagé, laissé à l'extérieur ou exposé à l'eau. Les dispositifs mécaniques et électriques de sécurité ne doivent pas être changés ou modifiés. Toutes les réparations doivent être effectuées par un centre de service agréé.

ATTENTION !
Pour recharger la batterie, utilisez uniquement le bloc d'alimentation amovible fourni avec cet appareil.

ATTENTION !
Risque de blessure. La brosse peut démarrer de manière inattendue. La machine doit être débranchée de sa source d'alimentation avant le nettoyage ou l'entretien et lors du remplacement de pièces ou de la conversion de la machine à une autre fonction : En déconnectant en toute sécurité au moins la borne B+ ou B– de la batterie ou une méthode équivalente (dispositif de déconnexion).

ATTENTION !
L'aspirateur doit être déconnecté de la station de charge et les batteries doivent être déchargées avant de retirer le bloc-batterie. Appuyez sur le bouton de déverrouillage pour retirer la batterie de l'appareil.

ATTENTION !
Ne pas abîmer et ne pas incinérer le bloc-batterie, car il exploserait à des températures élevées.

ATTENTION !
Risque d'incendie ou de blessure grave : Ne jamais toucher les deux bornes d'un bloc-batterie avec des objets métalliques et/ou des parties du corps car un court-circuit pourrait se produire. N'essayez pas de détruire ou de démonter une batterie ni de retirer l'un de ses composants. Les batteries doivent être recyclées ou mises au rebut de manière appropriée. Garder les blocs-batteries hors de portée des enfants.

ATTENTION !
Empêcher tout démarrage involontaire. Assurez-vous que l'interrupteur est en position d'arrêt avant de connecter à la batterie, de ramasser ou de transporter l'appareil. Transporter l'appareil avec le doigt sur l'interrupteur ou activer un appareil dont l'interrupteur est en position allumée favorise les accidents. Débranchez la batterie de l'appareil avant d'effectuer des réglages, de changer des accessoires ou de ranger l'appareil. De telles mesures de sécurité préventives réduisent le risque de démarrage accidentel de l'appareil. Lorsque la batterie n'est pas utilisée, éloignez-la d'autres objets métalliques, comme des trombones, des pièces de monnaie, des clés, des clous, des vis ou d'autres petits objets métalliques, qui peuvent établir une connexion d'une borne à une autre. Un court-circuit entre les bornes de la batterie peut provoquer des brûlures ou un incendie. Dans des conditions abusives, du liquide peut être éjecté de la batterie ; évitez tout contact. En cas de contact accidentel, rincer abondamment à l'eau. Si le liquide entre en contact avec les yeux, consultez également un médecin. Le liquide éjecté de la batterie peut provoquer une irritation ou des brûlures. N'utilisez pas de batterie ou d'appareil endommagé ou modifié. Les batteries endommagées ou modifiées peuvent présenter un comportement imprévisible entraînant un incendie, une explosion ou un risque de blessure. N'exposez pas une batterie ou un appareil au feu ou à une température excessive. L'exposition au feu ou à une température supérieure à 130 °C peut provoquer une explosion. Suivez toutes les instructions de charge et ne chargez pas la batterie ou l'appareil en dehors de la plage de température spécifiée dans les instructions. Une mauvaise charge ou à des températures en dehors de la plage spécifiée peut endommager la batterie et augmenter le risque d'incendie. Faites effectuer l'entretien par un réparateur qualifié utilisant uniquement des pièces de rechange identiques. Cela garantira que la sécurité du produit est maintenue. Ne modifiez pas et ne tentez pas de réparer l'appareil ou la batterie (le cas échéant), sauf comme indiqué dans les instructions d'utilisation et d'entretien.

À utiliser uniquement avec la batterie NILFISK VU200
À utiliser uniquement avec le chargeur NILFISK S
Plage de température ambiante pour le chargement de la batterie : 4°C~40°C
Plage de température ambiante pour l'utilisation de la batterie : -17°C~75°C
Plage de température ambiante pour le stockage de la batterie : -20°C~25°C

PRUDENCE
Cette machine est destinée à un usage intérieur uniquement.

PRUDENCE
Cette machine doit être stockée uniquement à l'intérieur.

Transport
Ne transportez la machine que par la poignée. Pour le transport dans des véhicules, fixez la machine contre tout glissement ou basculement conformément aux directives en vigueur.

Maintenance et entretien
Avant tout travail d'entretien et de maintenance, retirez toujours la batterie de la machine. Tous les travaux d'entretien et de réparation nécessitant l'ouverture du boîtier du moteur doivent toujours être effectués par un centre de service agréé. Utilisez toujours des pièces de rechange d'origine Nilfisk. Utilisez des sacs imperméables pour éliminer les composants qui ne peuvent pas être nettoyés. Respecter les dispositions d'élimination en vigueur ! Gardez les contacts de la machine, du chargeur et de la batterie propres.

Élimination du produit
Avant de mettre le produit au rebut, la batterie rechargeable doit être retirée et recyclée conformément aux lois fédérales et locales, comme indiqué ci-dessous.

Responsabilité
Nilfisk décline toute responsabilité pour tout dommage résultant d'une utilisation inappropriée ou abusive. Pour obtenir d'autres instructions ou informations d'utilisation, consulter notre site web sur www.nilfisk.com.

Liste des pièces de rechange

No	Numéro de pièce	Quantité	Description
1	128389493	1	Buse motorisée VU200 bleu foncé
2	128389494	1	Tube bleu foncé
3	128389466	1	2x Petites roues
4	128389501	1	Module bac à poussière bleu vif sans étiquette
5	128389469	1	Module de filtre cyclonique noir
6	128389467	1	Filtre pour bac à poussière
7	128389495	1	Module du corps principal bleu foncé
8	128389474	1	Bagues d'étanchéité
9	128389496	1	Rouleau pour sols durs VU200
10	128389497	1	Rouleau pour moquette VU200
11	128389446	1	Suceur plat S noir
12	128389448	1	Brosse combinée S noire
13	128389500	1	Crochet et supports
14	128389450	1	Brosse pour canapé S noire
15	128389451	1	Brosse S noir
16	128389452	1	Tuyau flexible S noir
17	128389454	1	Brosse active S noire
18	128389456	1	Support mural S noir
19	128389457	1	HEPA 14
20	128389498	1	Batterie VU200
21	128389499	1	Chargeur S et fiches

Données techniques

Couleur		Bleu foncé
Type de connecteur		UE/AU/UK/US
Tension/fréquence (V)		29,6
Autonomie de la batterie ECO (min)		60
Autonomie de la batterie normale (min)		25
Autonomie de la batterie Turbo (min)		12
Max. puissance (W)		550
Capacité de la batterie (mAh)		2500
Type de batterie		Li-ion
Puissance de la batterie (W)		32 max
Temps de charge (min)		1h50
Capacité du conteneur (L)		0,8
Longueur x largeur x hauteur (mm)		859,5 x 244,5 x 194
Poids (kg)		6,95
Niveau de pression acoustique selon EN 60335-2-69/incertitude K		≤ 76 dB/2 dB
Niveau de puissance acoustique selon EN 60335-2-69/incertitude K		≤ 82 dB(A)/2 dB(A)
Valeur de vibration selon EN 60335-2-69/incertitude K	Poignée	< 2,5 m/s²/1,5 m/s²

Veiligheidsinstructies

Lees de instructies zorgvuldig door voordat u het apparaat voor het eerst gebruikt. Het niet opvolgen van de waarschuwingen en instructies kan leiden tot een elektrische schok, brand en/of ernstig letsel. Bewaar de instructies voor later.

Veiligheidsinstructies die met dit symbool zijn gemarkeerd, dienen in acht te worden genomen om persoonlijk letsel of ernstige schade aan eigendommen te voorkomen.

Dit symbool betekent dat het een afneembaar onderdeel van de voeding betreft. Onderdeel van het apparaat waarvan de uitgang kan worden losgekoppeld van het klasse III-constructiedeel van het apparaat.

Beoogd gebruik
Deze machine is bedoeld voor commercieel gebruik, bijvoorbeeld in hotels, scholen, ziekenhuizen, fabrieken, winkels, kantoren en verhuurbedrijven.

WAARSCHUWING!
Deze machine is niet bedoeld voor gebruik door personen (inclusief kinderen) met verminderde fysieke, sensorische of mentale vermogens, of met een gebrek aan ervaring en kennis. Kinderen moeten onder toezicht staan om ervoor te zorgen dat ze niet met het apparaat spelen.

WAARSCHUWING!
Operators dienen voldoende instructies te krijgen over het gebruik van deze machines.

WAARSCHUWING!
Gebruik uitsluitend de bij het apparaat geleverde, veilige, extra lage spanningsvoeding. Dit apparaat bevat batterijen die alleen door vakmensen vervangen mogen worden. Deze machine is uitsluitend bestemd voor droog gebruik. Niet gebruiken om vocht op te zuigen. Dit apparaat is niet bedoeld voor het opzuigen van gevaarlijke materialen of gassen. Als u dat wel doet, kunnen u en anderen worden blootgesteld aan ernstige gezondheidsrisico's. Gebruik dit apparaat niet om scherpe voorwerpen, zoals naalden of stukjes glas, op te zuigen. Gebruik dit apparaat niet om brandende of rokende voorwerpen, zoals sigaretten, lucifers of hete as, op te zuigen. Niet gebruiken zonder dat de filters zijn geplaatst. Gebruik het apparaat niet als dit defect lijkt te zijn. Laat het apparaat nakijken door een erkend servicecentrum als het apparaat is gevallen, beschadigd is, buiten heeft gestaan of is blootgesteld aan water. Breng geen wijzigingen of aanpassingen aan in de mechanische of elektrische veiligheidsonderdelen. Alle reparaties dienen te worden uitgevoerd door een erkend servicecentrum.

WAARSCHUWING!
Gebruik voor het opladen van de accu uitsluitend de afneembare voedingseenheid die bij dit apparaat is geleverd.

WAARSCHUWING!
Risico op letsel. Borstel kan onverwacht starten. De machine moet van de stroombron worden losgekoppeld voordat er met reiniging of onderhoud wordt begonnen en wanneer onderdelen worden vervangen of de machine voor een andere functie wordt omgebouwd: het veilig loskoppelen van ten minste de B+ of B– pool van de batterij of een gelijkwaardige methode (loskoppelapparaat).

WAARSCHUWING!
De stofzuiger moet losgekoppeld zijn van het laadstation en de accu's moeten leeg zijn voordat u de accu verwijdert. Druk op de ontgrendelingsknop om de batterij uit het apparaat te verwijderen.

WAARSCHUWING!
Maak de batterij niet kapot en verbrand hem niet, omdat dit bij hoge temperaturen zal ontploffen.

WAARSCHUWING!
Risico op brand of ernstig letsel: Raak nooit beide polen van een batterypack aan met metalen voorwerpen en/of lichaamsdelen, omdat er dan kortsluiting kan ontstaan. Probeer niet om een batterijpakket te vernietigen of te demonteren en verwijder geen onderdelen ervan. Batterijen moeten op de juiste manier worden gerecycled of afgevoerd. Houd batterijen uit de buurt van kinderen.

WAARSCHUWING!
Voorkom onbedoeld starten. Zorg ervoor dat de schakelaar in de uit-stand staat voordat u het apparaat op de accu aansluit, oppakt of draagt. Als u het apparaat draagt met uw vinger op de schakelaar of als u het apparaat aansluit op het elektriciteitsnet terwijl de aan/uit-knop reeds is ingeschakeld, kunnen er ongelukken ontstaan. Koppel de accu los van het apparaat voordat u aanpassingen uitvoert, accessoires verwisselt of het apparaat opbergt. Dergelijke preventieve veiligheidsmaatregelen verkleinen het risico dat het apparaat onbedoeld start. Wanneer de batterij niet in gebruik is, houd deze dan uit de buurt van andere metalen voorwerpen, zoals paperclips, munten, sleutels, spijkers, schroeven of andere kleine metalen voorwerpen die een verbinding van de ene aansluiting naar de andere kunnen maken. Als u de accupolen kortsluit, kan dit brandwonden of brand veroorzaken. Onder extreme omstandigheden kan er vloeistof uit de batterij lekken; vermijd contact met deze vloeistof. Indien er per ongeluk toch contact plaatsvindt, spoel dan met water. Als de vloeistof in contact komt met de ogen, dient u bovendien medische hulp in te schakelen. Vloeistof die uit de batterij spuit, kan irritatie of brandwonden veroorzaken. Gebruik geen batterijpakket of apparaat dat beschadigd of aangepast is. Beschadigde of aangepaste batterijen kunnen onvoorspelbaar gedrag vertonen, wat kan leiden tot brand, explosie of letsel. Stel een batterijpakket of apparaat niet bloot aan vuur of extreme temperaturen. Blootstelling aan vuur of temperaturen boven 130°C kan een explosie veroorzaken. Volg alle oplaadinstructies en laad de accu of het apparaat niet op buiten het in de instructies aangegeven temperatuurbereik. Als u de batterij verkeerd oplaadt of bij temperaturen buiten het aangegeven bereik, kan de batterij beschadigd raken en kan er een groter risico op brand ontstaan. Laat het onderhoud uitvoeren door een gekwalificeerde reparateur en gebruik uitsluitend identieke vervangingsonderdelen. Zo weet u zeker dat de veiligheid van het product is gewaarborgd. Wijzig of repareer het apparaat of het batterijpakket (indien van toepassing) niet, behalve zoals aangegeven in de gebruiks- en onderhoudsinstructies.

Alleen te gebruiken met NILFISK Battery VU200
Alleen gebruiken met de NILFISK S-oplader
Omgevingstemperatuurbereik voor het opladen van de batterij: 4°C~40°C
Omgevingstemperatuurbereik voor batterijgebruik: -17°C~75°C
Omgevingstemperatuurbereik voor batterijopslag: -20°C~25°C

LET OP!
Dit apparaat is uitsluitend bestemd voor gebruik binnenshuis.

LET OP!
Dit apparaat mag alleen binnenshuis worden bewaard.

Transport
Draag het apparaat alleen aan de handgreep. Bij transport in voertuigen dient de machine volgens de geldende richtlijnen tegen wegglijden en kantelen te worden beveiligd.

Onderhoud
Voor alle onderhoudswerkzaamheden moet u altijd de batterij uit het apparaat verwijderen. Alle onderhouds- en reparatiewerkzaamheden waarbij de motorbehuizing geopend moet worden, dienen altijd door een geautoriseerd servicecentrum uitgevoerd te worden. Gebruik altijd originele Nilfisk-reserveonderdelen. Gebruik ondoordringbare zakken om onderdelen af te voeren die niet gereinigd kunnen worden. Neem de geldende verwijderingsvoorschriften in acht! Houd de contacten van het apparaat, de oplader en de accu schoon.

Productafvoer
Voordat u het product weggooit, moet de oplaadbare batterij worden verwijderd en gerecycled in overeenstemming met de federale en lokale wetten, zoals hieronder uiteengezet.

Aansprakelijkheid
Nilfisk aanvaardt geen aansprakelijkheid voor schade die voortvloeit uit onjuist of onrechtmatig gebruik. Ga naar onze website op www.nilfisk.com voor aanwijzingen en informatie over het gebruik.

Reserveonderdelenlijst

Nr.	Onderdeelnummer	Aantal	Beschrijving
1	128389493	1	Actieve sproeikop VU200 donkerblauw
2	128389494	1	Buis donkerblauw
3	128389466	1	2x Kleine wielen
4	128389501	1	Stofbakmodule helderblauw zonder label
5	128389469	1	Cycloonfiltermodule zwart
6	128389467	1	Stofvakfilter
7	128389495	1	Donkerblauwe hoofdbehuizingsmodule
8	128389474	1	Afdichtringen
9	128389496	1	VU200 harde-vloerroller
10	128389497	1	VU200 tapijtroller
11	128389446	1	Zwarte kierenzuigmond S
12	128389448	1	Combiborstel S zwart
13	128389500	1	Haak en beugels
14	128389450	1	Sofaborstel S zwart
15	128389451	1	Borstel S zwart
16	128389452	1	Flexibele slang S zwart
17	128389454	1	Actieve borstel S zwart
18	128389456	1	Muurbeugel S zwart
19	128389457	1	HEPA 14
20	128389498	1	Batterij VU200
21	128389499	1	Oplader S en stekkers

Technische gegevens

Kleur		Donkerblauw
Stekkertype		EU/AU/VK/VS
Spanning/frequentie (V)		29,6
Batterijduur ECO (min)		60
Batterijduur Normaal (min)		25
Batterijduur Turbo (min)		12
Max. vermogen (W)		550
Batterijcapaciteit (mAh)		2500
Batterijtype		Li-ion
Batterijvermogen (W)		32 max
Oplaadtijd (min)		1 uur 50 min
Containerinhoud (l)		0,8
Lengte x breedte x hoogte (mm)		859,5 x 244,5 x 194
Gewicht (kg)		6,95
Geluidsdrukniveau volgens EN 60335-2-69/onzekerheid K		≤ 76 dB/2 dB
Geluidsvermogensniveau volgens EN 60335-2-69/onzekerheid K		≤ 82 dB(A)/2 dB(A)
Trillingswaarde volgens EN 60335-2-69/onzekerheid K	Handgreep	< 2,5 m/s²/1,5 m/s²

Struzioni di sicurezza

Prima di utilizzare il dispositivo per la prima volta, leggere attentamente le istruzioni. La mancata osservanza delle avvertenze e delle istruzioni può causare scosse elettriche, incendi e/o lesioni gravi. Conservare le istruzioni per un utilizzo successivo.

Le istruzioni di sicurezza contrassegnate con questo simbolo devono essere rispettate per evitare lesioni personali o gravi danni materiali.

Questo simbolo indica una parte dell'alimentatore staccabile. Parte dell'apparecchio la cui uscita è destinata a essere staccabile dalla parte costruttiva di classe III dell'apparecchio stesso.

Uso previsto
Questo dispositivo è destinato all'uso commerciale, ad esempio in hotel, scuole, ospedali, fabbriche, negozi, uffici e attività di noleggio.

AVVERTENZA!
Questo dispositivo non è destinato all'uso da parte di persone (bambini compresi) con capacità fisiche, sensoriali o mentali ridotte o prive di esperienza e conoscenza. Eventuali bambini devono essere sorvegliati per assicurarsi che non giochino con l'apparecchio.

AVVERTENZA!
Gli operatori devono essere adeguatamente istruiti sull'uso di questi dispositivi.

AVVERTENZA!
Utilizzare solo l'alimentatore di sicurezza a bassissima tensione fornito con l'apparecchio. Questo apparecchio contiene batterie che possono essere sostituite solo da personale qualificato. Questo dispositivo è destinato esclusivamente all'uso a secco. Non utilizzare per l'aspirazione di liquidi. Questo dispositivo non è destinato all'aspirazione di materiali o gas pericolosi, in quanto ciò potrebbe esporre le persone a gravi rischi per la salute. Non aspirare oggetti appuntiti come aghi o pezzi di vetro. Non aspirare nulla che stia bruciando o che stia producendo fumo, come sigarette, fiammiferi o cenere calda. Non utilizzare senza i filtri installati. Non utilizzare il dispositivo se sembra guasto. Far ispezionare il dispositivo da un centro assistenza autorizzato se è caduto, è stato danneggiato, è stato lasciato all'aperto o è stato esposto all'acqua. Non devono essere apportate modifiche o alterazioni ai dispositivi di sicurezza meccanici o elettrici. Tutte le riparazioni devono essere eseguite da un centro assistenza autorizzato.

AVVERTENZA!
Per ricaricare la batteria, utilizzare esclusivamente l'alimentatore staccabile in dotazione con l'apparecchio.

AVVERTENZA!
Rischio di lesioni. La spazzola potrebbe avviarsi in modo imprevisto. Il dispositivo dev'essere scollegato dalla fonte di alimentazione prima di pulirlo o sottoporlo a manutenzione e quando si sostituiscono parti o lo si converte ad un'altra funzione: scollegare in modo sicuro almeno il polo B+ o B- della batteria o un metodo equivalente (scollegamento del dispositivo).

AVVERTENZA!
Prima di rimuovere la batteria, l'aspirapolvere deve essere scollegato dalla stazione di ricarica e le batterie devono essere completamente scariche. Per rimuovere la batteria dall'unità premere il pulsante di sgancio.

AVVERTENZA!
Non danneggiare o incenerire la batteria, poiché a temperature elevate potrebbe esplodere.

AVVERTENZA!
Rischio di incendio o lesioni gravi: Non toccare mai entrambi i morsetti di una batteria con oggetti metallici e/o parti del corpo poiché si potrebbe generare un cortocircuito. Non tentare di distruggere o smontare una batteria o di rimuovere uno qualsiasi dei componenti. Le batterie devono essere riciclate o smaltite correttamente. Tenere le batterie fuori dalla portata dei bambini.

AVVERTENZA!
Prevenire l'avvio involontario. Prima di collegare la batteria, sollevare o trasportare l'apparecchio, assicurarsi che l'interruttore sia in posizione spento. Trasportare l'elettrodomestico tenendo il dito sull'interruttore o alimentare un apparecchio con l'interruttore acceso può causare incidenti. Scollegare la batteria dall'apparecchio prima di effettuare qualsiasi regolazione, sostituire accessori o riporlo. Tali misure di sicurezza preventive riducono il rischio di avvio accidentale dell'apparecchio. Quando la batteria non è in uso, tenerla lontana da altri oggetti metallici, come graffette, monete, chiavi, chiodi, viti o altri piccoli oggetti metallici, che potrebbero creare un collegamento tra un morsetto e l'altro. Cortocircuitare i morsetti della batteria può causare ustioni o incendi. In condizioni di utilizzo improprie, potrebbe fuoriuscire liquido dalla batteria; evitare il contatto. In caso di contatto accidentale, sciacquare con acqua. Se il liquido entra in contatto con gli occhi, consultare un medico. Il liquido fuoriuscito dalla batteria può causare irritazioni o ustioni. Non utilizzare batterie o apparecchi danneggiati o modificati. Batterie danneggiate o modificate possono presentare un comportamento imprevedibile, con conseguenti incendi, esplosioni o rischi di lesioni. Non esporre la batteria o l'apparecchio al fuoco o a temperature eccessive. L'esposizione al fuoco o a temperature superiori a 130°C può causare esplosioni. Rispettare tutte le istruzioni per la ricarica e non caricare la batteria o l'apparecchio al di fuori dell'intervallo di temperatura specificato. Una ricarica impropria o a temperature al di fuori dell'intervallo specificato può danneggiare la batteria e aumentare il rischio di incendio. Far effettuare la manutenzione da personale qualificato, utilizzando solo parti di ricambio dello stesso tipo. In questo modo verrà garantita la sicurezza del prodotto. Non modificare o tentare di riparare l'apparecchio o la batteria (ove applicabile), salvo quanto indicato nelle istruzioni per l'uso e la cura.

Da utilizzare solo con la batteria VU200
Da utilizzare solo con il caricabatterie S
Intervallo di temperatura ambiente per la ricarica della batteria:
Temperatura: da 4°C a 40°C
Intervallo di temperatura ambiente per l'uso della batteria:
Temperatura: da -17°C a 75°C
Intervallo di temperatura ambiente per la conservazione della batteria:
Temperatura: da -20°C a 25°C

PRECAUZIONE
Questo dispositivo è destinato esclusivamente all'uso all'interno.

PRECAUZIONE
Questo dispositivo dev'essere conservato solo al chiuso.

Trasporto
Trasportare il dispositivo solo tramite il manico. In caso di trasporto su veicoli, fissarlo secondo le linee guida vigenti per evitare scivolamenti e ribaltamenti.

Manutenzione e cura
Prima di qualsiasi intervento di manutenzione e cura, rimuovere sempre la batteria dal dispositivo. Tutti gli interventi di manutenzione e riparazione che richiedono l'apertura della sede del motore devono essere sempre eseguiti da un centro assistenza autorizzato. Utilizzare sempre ricambi originali Nilfisk. Utilizzare sacchetti impermeabili per smaltire eventuali componenti che non possono essere puliti. Rispettare le disposizioni vigenti in materia di smaltimento! Mantenere puliti i contatti del dispositivo, del caricabatterie e della batteria.

Smaltimento del prodotto
Prima di smaltire il prodotto, la batteria ricaricabile deve essere rimossa e riciclata in conformità con le leggi federali e locali, come descritto di seguito.

Responsabilità
Nilfisk non si assume alcuna responsabilità per eventuali danni derivanti da un uso improprio o illecito. Per ulteriori istruzioni e informazioni sull'uso, consultare il nostro sito Web www.nilfisk.com.

Elenco delle parti di ricambio

N.	Codice	Q.tà	Descrizione
1	128389493	1	Bocchetta attiva VU200 blu scuro
2	128389494	1	Tubo blu scuro
3	128389466	1	2 Ruote piccole
4	128389501	1	Modulo contenitore per polvere blu brillante senza etichetta
5	128389469	1	Modulo filtro ciclone nero
6	128389467	1	Filtro del contenitore per polvere
7	128389495	1	Modulo corpo principale blu scuro
8	128389474	1	Anelli di tenuta
9	128389496	1	Rullo per pavimenti duri VU200
10	128389497	1	Rullo per moquette VU200
11	128389446	1	Bocchetta per fessure S nera
12	128389448	1	Spazzola Combi S nera
13	128389500	1	Gancio e staffe
14	128389450	1	Spazzola per divani S nera
15	128389451	1	Spazzola S nera
16	128389452	1	Tubo flessibile S nero
17	128389454	1	Spazzola attiva S nera
18	128389456	1	Supporto da parete S nero
19	128389457	1	HEPA 14
20	128389498	1	Batteria VU200
21	128389499	1	Caricabatterie S e spine

Dati tecnici

Colore		Blu scuro
Tipo di spina		UE/AU/UK/US
Tensione/frequenza (V)		29,6
Durata della batteria in funzionamento ECO (min)		60
Durata della batteria in funzionamento normale (min)		25
Durata della batteria in funzionamento Turbo (min)		12
Potenza massima (W)		550
Capacità della batteria (mAh)		2500
Tipo di batteria		Li-ion
Potenza della batteria (W)		32 Massimo
Tempo di ricarica (min)		1 ora e 50 minuti
Capacità del contenitore (L)		0,8
Lunghezza x larghezza x altezza (mm)		859,5 × 244,5 × 194
Peso (kg)		6,95
Livello di pressione sonora ai sensi di EN 60335-2-69/incertezza K		≤ 76 dB/2 dB
Livello di potenza sonora ai sensi di EN 60335-2-69/incertezza K		≤ 82 dB(A)/2 dB(A)
Valore di vibrazione ai sensi di EN 60335-2-69/ incertezza K	Manico	< 2,5 m/s²/1,5 m/s²

Sikkerhetsinstruksjoner

Les instruksjonene nøye før du bruker maskinen for første gang. Unnlatelse av å følge advarslene og instruksjonene kan føre til elektrisk støt, brann og/eller alvorlig skade. Ta vare på bruksanvisningen for senere referanse.

Sikkerhetsinstruksjoner merket med dette symbolet må følges for å forhindre personskade eller alvorlig skade på eiendom.

Dette symbolet betyr avtakbar strømforsyningsdel. En del av maskinen som er ment å skulle kunne løses fra klasse III-konstruksjonsdelen av maskinen.

Tiltenkt bruk
Denne maskinen er beregnet for kommersiell bruk, for eksempel på hoteller, skoler, sykehus, fabrikker, butikker, kontorer og utleiebedrifter.

ADVARSEL!
Denne maskinen er ikke beregnet for bruk av personer (inkludert barn) med reduserte fysiske, sensoriske eller mentale evner, eller mangel på erfaring og kunnskap. Barn bør overvåkes for å sikre at de ikke leker med apparatet.

ADVARSEL!
Operatører skal være tilstrekkelig instruert om bruken av disse maskinene.

ADVARSEL!
Bruk kun sikkerhetsstrømforsyning med ekstra lav spenning som følger med apparatet. Dette apparatet inneholder batterier som kun kan skiftes ut av faglærte personer. Denne maskinen er kun til tørr bruk. Må ikke brukes til våt oppsamling. Denne maskinen er ikke beregnet for oppsuging av farlige materialer eller gass, da dette kan medføre alvorlig helserisiko. Ikke ta opp skarpe gjenstander som f.eks. nåler eller glassbiter. Ikke ta opp noe som brenner eller ryker – f.eks. sigaretter, fyrstikker eller varm aske. Ikke bruk uten filtre på plass. Ikke bruk maskinen hvis den ser defekt ut. Få maskinen inspisert hos et autorisert servicesenter hvis den har blitt mistet ned, skadet, stående utendørs eller har vært utsatt for vann. Ikke utfører endringer på de mekaniske eller elektriske sikkerhetsenhetene. Alle reparasjoner må utføres av et godkjent servicesenter.

ADVARSEL!
For å lade opp batteriet, bruk kun den avtakbare forsyningsenheten som følger med dette apparatet.

ADVARSEL!
Risiko for skade. Børsten kan starte uventet. Maskinen skal kobles fra strømkilden før rengjøring eller vedlikehold og når du skifter deler eller konverterer maskinen til en annen funksjon: sørg som minimum for sikker frakobling av batteripol B+- eller B– eller en tilsvarende metode (frakoblingsenhet).

ADVARSEL!
Støvsugeren må kobles fra ladestasjonen og batteriene må være tomme før batteripakken tas ut. Trykk på utløserknappen for å fjerne batteripakken fra enheten.

ADVARSEL!
Ikke skad eller brenn batteripakken, da den vil eksplodere ved høye temperaturer.

ADVARSEL!
Fare for brann eller alvorlig skade: Berør aldri begge polene på en batteripakke med metallgjenstander og/eller kroppsdeler, da det kan oppstå kortslutning. Ikke forsøk å ødelegge eller demontere en batteripakke eller fjerne noen av dens komponenter. Batterier må resirkuleres eller kastes på riktig måte. Hold batteripakker unna barn.

ADVARSEL!
Forhindre utilsiktet start. Påse at bryteren er i av-posisjon før du kobler til batteripakken, løfter eller bærer apparatet. Hvis du bærer apparatet med fingeren på bryteren, eller du kobler apparat til strømnettet mens bryteren er slått på, kan det lett føre til ulykker. Koble batteripakken fra apparatet før du foretar justeringer, skifter tilbehør eller oppbevarer apparatet. Slike forebyggende sikkerhetstiltak reduserer risikoen for å starte apparatet ved et uhell. Når batteripakken ikke er i bruk, hold den unna andre metallgjenstander, som binders, mynter, nøkler, spiker, skruer eller andre små metallgjenstander, som kan koble fra en terminal til en annen. Kortslutning av batteripolene kan føre til brannskader eller brann. Ved skadelige forhold kan det sprute ut væske fra batteriet. Unngå kontakt med denne. Hvis kontakt oppstår ved et uhell, skyll med vann. Kontakte lege umiddelbart hvis du får væsken i øynene. Væske som kommer ut av batteriet kan forårsake irritasjon eller brannskader. Ikke bruk en batteripakke eller et apparat som er skadet eller modifisert. Skadede eller modifiserte batterier kan vise uforutsigbar oppførsel som resulterer i brann, eksplosjon eller fare for skade. Ikke utsett en batteripakke eller et apparat for brann eller høy temperatur. Eksponering for brann eller temperatur over 130°C kan forårsake eksplosjon. Følg alle ladeinstruksjoner og ikke lad batteripakken eller apparatet utenfor temperaturområdet som er spesifisert i instruksjonene. Ikke-forskriftsmessig lading eller lading ved temperaturer utenfor det spesifiserte området kan føre til skader på batteriet og økt risiko for brann. Få service utført av en kvalifisert reparasjonsperson som kun bruker identiske reservedeler. Dette vil sikre at sikkerheten til produktet opprettholdes. Ikke modifiser eller forsøk å reparere apparatet eller batteripakken (som aktuelt) med unntak av det som er angitt i bruks- og vedlikeholdsanvisningen.

Kun for bruk med NILFISK batteri VU200
Skal kun brukes med NILFISK-lader S
Omgivelsestemperaturområde for batterilading: 4°C~40°C
Omgivelsestemperaturområde for batteribruk: -17°C~75°C
Omgivelsestemperaturområde for batterilagring: -20°C~25°C

FORSIKTIGHET
Denne maskinen er kun for innendørs bruk.

FORSIKTIGHET
Denne maskinen skal kun oppbevares innendørs.

Transport
Bær maskinen kun etter håndtaket. For transport i kjøretøy, sikre maskinen mot å skli og velte i henhold til gjeldende retningslinjer.

Reparasjon og vedlikehold
Ta alltid batteripakken ut av maskinen før vedlikehold/reparasjon. Alt vedlikeholds- og reparasjonsarbeid som krever at motorhuset åpnes, må alltid utføres av et autorisert servicesenter. Bruk alltid originale Nilfisk reservedeler. Bruk ugjennomtrengelige poser for å kaste komponenter som ikke kan rengjøres. Overhold gjeldende avhendingsbestemmelser! Hold kontaktene på maskinen, laderen og batteripakken rene.

Produktavhending
Før du kaster produktet, må den oppladbare batteripakken fjernes og resirkuleres i samsvar med føderale og lokale lover, som beskrevet nedenfor.

Ansvar
Nilfisk påtar seg intet ansvar for skader som følge av uriktig eller feilaktig bruk. Vennligst se vår hjemmeside på www.nilfisk.com for ytterligere instruksjoner og informasjon om bruk.

Reservedelsliste

Nr.	Delenummer	Antall	Beskrivelse
1	128389493	1	Active Nozzle VU200 mørkeblå
2	128389494	1	Mørkeblått rør
3	128389466	1	2x små hjul
4	128389501	1	Lyseblå støvbeholdermodul uten etikett
5	128389469	1	Syklonfiltermodul svart
6	128389467	1	Støvbeholderfilter
7	128389495	1	Hovedkroppsmodul mørkeblå
8	128389474	1	Tetningsringer
9	128389496	1	Rull for hardt gulv VU200
10	128389497	1	Rull for teppe VU200
11	128389446	1	Spalteverktøy S svart
12	128389448	1	Kombibørste S, svart
13	128389500	1	Krok og braketter
14	128389450	1	Sofabørste S, svart
15	128389451	1	Børste S, svart
16	128389452	1	Fleksibel slange S, svart
17	128389454	1	Aktiv børste S sort
18	128389456	1	Veggfeste S sort
19	128389457	1	HEPA 14
20	128389498	1	Batteri VU200
21	128389499	1	Lader S og plugger

Tekniske data

Farge		Mørk blå
Støpseltype		EU/AU/UK./US
Spenning/frekvens (V)		29,6
Batterivarighet ECO (min.)		60
Batterivarighet Normal (min.)		25
Batterivarighet Turbo (min.)		12
Maks. effekt (W)		550
Batterikapasitet (mAh)		2500
Batteritype		Li-ion
Batterieffekt (W)		32 maks.
Ladetid (min.)		1 t 50 min.
Beholderkapasitet (L)		0,8
Lengde x bredde x høyde (mm)		859,5 x 244,5 x 194
Vekt (kg)		6,95
Lydtrykknivå i henhold til EN 60335-2-69/usikkerhet K		≤ 76 dB/2 dB
Lydeffektnivå i henhold til EN 60335-2-69/usikkerhet K		≤ 82 dB(A)/2 dB(A)
Vibrasjonsverdi i henhold til EN 60335-2-69/usikkerhet K	Håndtak	< 2,5 m/s²/1,5 m/s²

Säkerhetsinstruktioner

Innan du använder maskinen första gången, läs instruktionerna noggrant. Underlåtenhet att följa varningarna och instruktionerna kan leda till elektriska stötar, brand och/eller allvarliga skador. Spara instruktionerna för framtida bruk

Säkerhetsinstruktioner markerade med denna symbol måste läsas och följas för att förhindra personskador och allvarliga skador på egendom.

Denna symbol betyder avtagbar strömförsörjningsdel. En del av apparaten vars utprodukt är avsedd att kunna avskiljas från apparatens klass III-konstruktionsdel.

Avsedd användning
Denna maskin är avsedd för kommersiellt bruk, till exempel på hotell, skolor, sjukhus, fabriker, butiker, kontor och uthyrningsföretag.

VARNING!
Denna maskin är inte avsedd att användas av personer (inklusive barn) med nedsatt fysisk, sensorisk eller mental förmåga eller bristande erfarenhet och kunskap. Barn bör övervakas för att säkerställa att de inte leker med apparaten.

VARNING!
Operatörer ska instrueras på lämpligt sätt om användningen av dessa maskiner.

VARNING!
Använd endast den säkra strömförsörjningsenhet med extra låg utspänning som medföljer apparaten. Denna apparat innehåller batterier som endast kan bytas ut av speciellt utbildade personer. Denna maskin är endast avsedd för torr användning. Använd inte för våtsugning. Den här apparaten är inte avsedd att suga upp hälsofarliga material eller gaser då detta kan exponera personer i omgivningen för allvarliga hälsorisker. Sug inte upp vassa föremål som nålar och glasbitar. Sug inte upp något som brinner eller ryker, till exempel cigaretter, tändstickor eller het aska. Använd inte utan filter på plats. Använd inte apparaten om den inte fungerar som den ska. Låt apparaten undersökas av en auktoriserad verkstad om den har tappats, skadats, lämnats utomhus eller utsatts för vatten. Gör inga ändringar eller ingrepp i mekaniska eller elektriska säkerhetsanordningar. Reparationer får endast utföras av ett auktoriserat servicecenter.

VARNING!
För att ladda batteriet, använd endast den löstagbara försörjningsenheten som medföljer denna apparat.

VARNING!
Risk för skada. Borsten kan starta oväntat. Maskinen ska kopplas bort från sin strömkälla före rengöring eller underhåll och vid byte av delar eller omvandling av maskinen till en annan funktion: Att säkert koppla bort åtminstone B+ eller B−-polen på batteriet eller en likvärdig metod (brytare).

VARNING!
Dammsugaren måste kopplas bort från laddstationen och batterierna måste vara urladdade innan batteripaketet tas bort. Tryck på frigöringsknappen för att ta bort batteripaketet från enheten.

VARNING!
Demontera eller skada inte batterienheten. Bränn inte batterienheten eftersom den kan explodera om den utsätts för höga temperaturer.

VARNING!
Risk för brand eller allvarlig skada: Rör aldrig båda polerna på en batterienhet samtidigt med metallföremål och/eller kroppsdelar eftersom det kan orsaka en kortslutning. Försök inte förstöra eller ta isär ett batteripaket eller ta bort någon av dess komponenter. Batterier måste återvinnas eller kasseras enligt lokala och nationella regler. Förvara batterienheter oåtkomliga för barn.

VARNING!
Förhindra oavsiktlig start. Se till att strömbrytaren är i avstängt läge innan du ansluter till batteripaketet, plockar upp eller bär apparaten. Att bära apparaten med fingret på strömbrytaren eller att sätta på en apparat som har strömbrytaren på skapar risk för olyckor. Koppla bort batteripaketet från apparaten innan du gör några justeringar, byter tillbehör eller förvarar apparaten. Sådana förebyggande säkerhetsåtgärder minskar risken för att apparaten startas av misstag. När batteripaketet inte används, håll det borta från andra metallföremål, som gem, mynt, nycklar, spikar, skruvar eller andra små metallföremål, som kan göra en anslutning från en terminal till en annan. Kortslutning av batteripolerna kan orsaka brännskador eller brand. Under svåra förhållanden kan vätska sprutas ut från batteriet; undvik kontakt. Om kontakt inträffar av misstag, spola med vatten. Om vätska kommer i kontakt med ögonen, sök dessutom medicinsk hjälp. Vätska som sprutas ut från batteriet kan orsaka irritation eller brännskador. Använd inte en batterienhet eller en apparat som är skadad eller modifierad. Skadade eller modifierade batterier kan uppvisa oförutsägbart beteende som kan leda till brand, explosion eller risk för skada. Utsätt inte en batterienhet eller en apparat för eld eller för hög temperatur. Exponering för eld eller temperaturer över 130°C kan orsaka explosion. Följ alla laddningsinstruktioner och ladda inte batteripaketet eller apparaten utanför det temperaturintervall som anges i instruktionerna. Felaktig laddning eller vid temperaturer utanför det specificerade området kan skada batteriet och öka risken för brand. Låt en kvalificerad reparatör utföra service med endast identiska reservdelar. Detta kommer att säkerställa att produktens säkerhet upprätthålls. Försök inte att modifiera eller reparera apparaten eller batterienheten (i tillämpliga fall) förutom enligt instruktionerna för användning och skötsel.

Endast för användning med NILFISK batteri VU200
Endast för användning med NILFISK laddare S
Temperaturintervall för batteriladdning: 4°C~40°C
Temperaturintervall för batterianvändning: -17°C~75°C
Omgivningstemperaturintervall för batterilagring: -20°C~25°C

FÖRSIKTIGHET
Denna apparat är endast avsedd för inomhusbruk.

FÖRSIKTIGHET
Denna apparat ska endast förvaras inomhus.

Transport
Bär endast apparaten i handtaget. För transport i fordon, säkra maskinen mot att glida och luta i enlighet med gällande riktlinjer.

Underhåll och skötsel
Innan underhåll och skötsel, ta alltid bort batterienheten från apparaten. Allt underhålls- och reparationsarbete som kräver att motorhuset öppnas måste alltid utföras av ett auktoriserat servicecenter. Använd alltid Nilfisk originalreservdelar. Använd ogenomträngliga påsar för att kassera komponenter som inte kan rengöras. Beakta gällande avfallshanterin-gsbestämmelser! Håll kontakterna på maskinen, laddaren och batteripaketet rena.

Kassering av produkten
Innan du kasserar produkten måste det uppladdningsbara batteripaketet tas bort och återvinnas i enlighet med federala och lokala lagar, som beskrivs nedan.

Ansvar
Nilfisk tar inget ansvar för skador som uppstår på grund av olämplig eller felaktig användning. Ytterligare instruktioner och information om användning finns på www.nilfisk.com.

Reservdelslista

Nr.	Artikelnummer	Antal	Beskrivning
1	128389493	1	Aktivt munstycke VU200 mörkblått
2	128389494	1	Rör mörkblått
3	128389466	1	2x små hjul
4	128389501	1	Dammlådemodul klarblå utan etikett
5	128389469	1	Cyklonfiltermodul svart
6	128389467	1	Dammbehållarfilter
7	128389495	1	Huvudenhetsmodul mörkblå
8	128389474	1	Tätningsringar
9	128389496	1	Rulle för hårt golv VU200
10	128389497	1	Rulle för mattor VU200
11	128389446	1	Spaltverktyg S svart
12	128389448	1	Kombiborste S svart
13	128389500	1	Krok och fästen
14	128389450	1	Soffborste S svart
15	128389451	1	Borste S svart
16	128389452	1	Flexibel slang S svart
17	128389454	1	Aktiv borste S svart
18	128389456	1	Väggfäste S svart
19	128389457	1	HEPA 14
20	128389498	1	Batteri VU200
21	128389499	1	Laddare S och kontakter

Tekniska data

Färg		Mörkblå
Kontakttyp		EU/AU/UK/US
Spänning/frekvens (V)		29,6
Batteridriftstid ECO (min)		60
Batteridriftstid normalt (min)		25
Batteridriftstid Turbo (min)		12
Max. effekt (W)		550
Batterikapacitet (mAh)		2500
Batterityp		Li-jon
Batterikraft (W)		32 max.
Laddningstid (min)		1 tim 50 min
Behållarvolym (l)		0,8
Längd x bredd x höjd (mm)		859,5 x 244,5 x 194
Vikt (kg)		6,95
Ljudtrycksnivå enligt EN 60335-2-69/osäkerhet K		≤ 76 dB/2 dB
Ljudeffektnivå enligt EN 60335-2-69/osäkerhet K		≤ 82 dB(A)/2 dB(A)
Vibrationsvärde enligt EN 60335-2-69/osäkerhet K	Handtag	< 2,5 m/s²/1,5 m/s²

Sikkerhedsinstruktioner

Inden maskinen tages i brug første gang, skal du læse instruktionerne omhyggeligt. Manglende overholdelse af advarsler og instruktioner kan resultere i elektrisk stød, brand og/eller alvorlig personskade. Gem vejledningen til senere brug.

Sikkerhedsinstruktioner markeret med dette symbol skal overholdes for at forhindre personskade eller alvorlige skader på ejendom.

Dette symbol betyder aftagelig strømforsyningsdel. En del af apparatet, hvis udgang er beregnet til at kunne aftages fra apparatets klasse III-konstruktionsdel.

Tilsigtet brug
Denne maskine er beregnet til kommerciel brug, for eksempel på hoteller, skoler, hospitaler, fabrikker, butikker, kontorer og udlejningsvirksomheder.

ADVARSEL!
Denne maskine er ikke beregnet til brug af personer (herunder børn) med nedsatte fysiske, sensoriske eller mentale evner eller manglende erfaring og viden. Børn skal være under opsyn for at sikre, at de ikke leger med apparatet.

ADVARSEL!
Operatører skal være tilstrækkeligt instrueret i brugen af disse maskiner.

ADVARSEL!
Brug kun sikkerhedsstrømforsyning med ekstra lav spænding, der følger med apparatet. Dette apparat indeholder batterier, som kun kan udskiftes af fagfolk. Denne maskine er kun til tør brug. Må ikke bruges til våd opsamling. Denne maskine er ikke beregnet til opsugning af farlige materialer eller gasser, da dette kan være meget sundhedsskadeligt. Undlad at opsuge skarpe genstande såsom nåle og glasstykker. Undlad at bruge maskinen til opsugning af brændende eller rygende genstande som f.eks. cigaretter, tændstikker eller varm aske. Må ikke bruges uden filtre på plads. Undlad at bruge maskinen, hvis den ser ud til at være defekt. Send maskinen til service på et autoriseret servicecenter, hvis den er blevet tabt, beskadiget, efterladt udendørs eller har været udsat for vand. Undlad at foretage ændringer af de mekaniske eller elektriske sikkerhedsanordninger. Alle reparationer skal udføres på et autoriseret servicecenter.

ADVARSEL!
Til genopladning af batteriet må du kun bruge den aftagelige forsyningsenhed, der følger med dette apparat.

ADVARSEL!
Risiko for skade. Børsten kan starte uventet. Maskinen skal afbrydes fra sin strømkilde før rengøring eller vedligeholdelse og ved udskiftning af dele eller ombygning af maskinen til en anden funktion: Sikker frakobling af mindst batteriets pol B+ eller B– eller en tilsvarende metode (til frakobling af enhed).

ADVARSEL!
Støvsugeren skal afbrydes fra ladestationen, og batterierne skal være flade, før batteripakken tages ud. Tryk på udløserknappen for at fjerne batteripakken fra enheden.

ADVARSEL!
Undgå at ødelægge eller brænde batteriet, da det eksploderer ved høje temperaturer.

ADVARSEL!
Risiko for brand eller alvorlig skade: Rør aldrig ved begge poler på en batteripakke med metalgenstande og/eller kropsdele, da der kan opstå kortslutning. Forsøg ikke at ødelægge eller adskille batteripakken eller fjerne nogen af dens komponenter. Batterier skal genbruges eller bortskaffes korrekt. Hold batteripakker væk fra børn.

ADVARSEL!
Undgå utilsigtet start. Sørg for, at kontakten er i slukket position, før du tilslutter batteripakken, løfter eller bærer apparatet. Risikoen for ulykker øges, hvis apparatet bæres med din finger på kontakten eller på den elektriske enhed, hvor kontakten er placeret. Afbryd batteripakken fra apparatet, før du foretager justeringer, udskifter tilbehør eller opbevarer apparatet. Sådanne forebyggende sikkerhedsforanstaltninger reducerer risikoen for at starte apparatet ved et uheld. Når batteripakken ikke er i brug, skal den holdes væk fra andre metalgenstande, såsom papirclips, mønter, nøgler, søm, skruer eller andre små metalgenstande, der kan oprette forbindelse fra en terminal til en anden. Kortslutning af batteripolerne kan forårsage forbrændinger eller brand. Ved forkert anvendelse kan der komme væske ud af batteriet; undgå kontakt. Hvis der ved et uheld forekommer kontakt, skylles med vand. Hvis væske kommer i kontakt med øjnene, søg desuden lægehjælp. Væske, der kommer ud af batteriet, kan forårsage irritation eller forbrændinger. Brug ikke en batteripakke eller et apparat, der er beskadiget eller modificeret. Beskadigede eller modificerede batterier kan udvise uforudsigelig adfærd, hvilket resulterer i brand, eksplosion eller risiko for personskade. Udsæt ikke en batteripakke eller et apparat for ild eller for høj temperatur. Udsættelse for ild eller temperaturer over 130°C kan forårsage eksplosion. Følg alle opladningsinstruktioner og oplad ikke batteripakken eller apparatet uden for det temperaturområde, der er angivet i instruktionerne. Forkert opladning eller ved temperaturer uden for det specificerede område kan beskadige batteriet og øge risikoen for brand. Få service udført af en kvalificeret reparatør, der kun bruger identiske reservedele. Dette vil sikre, at produktets sikkerhed opretholdes. Undlad at modificere eller forsøge at reparere apparatet eller batteripakken (hvis relevant), undtagen som angivet i brugs- og plejevejledningen.

Kun til brug med NILFISK batteri VU200
Kun til brug med NILFISK oplader S
Omgivelsestemperaturområde for batteriopladning: 4°C~40°C
Omgivelsestemperaturområde for batteribrug: -17°C~75°C
Omgivelsestemperaturområde til batteriopbevaring: -20°C~25°C

FORSIGTIGHED
Denne maskine er kun til indendørs brug.

FORSIGTIGHED
Denne maskine må kun opbevares indendørs.

Transport
Maskinen må kun bæres i håndtaget. Ved transport i køretøjer skal maskinen sikres mod at glide og vippe i overensstemmelse med de gældende retningslinjer.

Vedligeholdelse og pleje
Før ethvert vedligeholdelses- og plejearbejde skal batteripakken altid fjernes fra maskinen. Alt vedligeholdelses- og reparationsarbejde, der kræver, at motorhuset åbnes, skal altid udføres af et autoriseret servicecenter. Brug altid originale Nilfisk reservedele. Brug uigennemtrængelige poser til at bortskaffe komponenter, der ikke kan rengøres. Overhold de gældende bestemmelser om bortskaffelse! Hold kontakterne på maskinen, opladeren og batteripakken rene.

Bortskaffelse af produktet
Før produktet bortskaffes, skal den genopladelige batteripakke fjernes og genbruges iht. føderale og lokale love, som beskrevet nedenfor.

Ansvar
Nilfisk påtager sig intet ansvar for skader som følge af ukorrekt eller uretmæssig brug. Se vores websted på adressen www.nilfisk.com, hvor du finder yderligere anvisninger og oplysninger om brug af maskinen.

Reservedelsliste

Nr.	Varenummer	Antal	Beskrivelse
1	128389493	1	Active Nozzle VU200 mørkeblå
2	128389494	1	Mørkeblåt rør
3	128389466	1	2x små hjul
4	128389501	1	Støvbeholdermodul lys blå uden etiket
5	128389469	1	Cyklonfiltermodul sort
6	128389467	1	Støvbeholderfilter
7	128389495	1	Mørkeblåt hoveddelsmodul
8	128389474	1	Tætningsringe
9	128389496	1	Hård gulvrulle VU200
10	128389497	1	Tæpperulle VU200
11	128389446	1	Sort spalteværktøj S
12	128389448	1	Kombibørste S sort
13	128389500	1	Krog og beslag
14	128389450	1	Sofabørste S sort
15	128389451	1	Børste S sort
16	128389452	1	Fleksibel slange S sort
17	128389454	1	Aktiv børste S sort
18	128389456	1	Vægbeslag S sort
19	128389457	1	HEPA 14
20	128389498	1	Batteri VU200
21	128389499	1	Oplader S og stik

Tekniske data

Farve		Mørkeblå
Stiktype		EU/AU/UK/US
Spænding/frekvens (V)		29,6
Batteridriftstid ECO (min)		60
Batteridriftstid normal (min)		25
Batteridriftstid Turbo (min)		12
Maks. effekt (W)		550
Batterikapacitet (mAh)		2500
Batteritype		Li-ion
Batterikapacitet (W)		32 Maks.
Opladningstid (min)		1 time 50 min
Containerkapacitet (L)		0,8
Længde x bredde x højde (mm)		859,5 x 244,5 x 194
Vægt (kg)		6,95
Lydtryksniveau i henhold til EN 60335-2-69/usikkerhed K		≤ 76 dB/2 dB
Lydeffektniveau i henhold til EN 60335-2-69/usikkerhed K		≤ 82 dB(A)/2 dB(A)
Vibrationsværdi i henhold til EN 60335-2-69/usikkerhed K	Håndtag	< 2,5 m/s²/1,5 m/s²

Turvallisuusohjeet

Ennen kuin käytät konetta ensimmäistä kertaa, lue ohjeet huolellisesti. Varoitusten ja ohjeiden noudattamatta jättäminen voi aiheuttaa sähköiskun, tulipalon ja/tai vakavan vamman. Säästä ohjeet myöhempää käyttöä varten.

Tällä symbolilla merkittyjä turvallisuusohjeita on noudatettava henkilö- tai vakavan omaisuusvahingon välttämiseksi.

Tämä symboli tarkoittaa irrotettavaa virtalähteen osaa. Laitteen osa, jonka ulostulo on tarkoitettu irrotettavaksi laitteen luokan III rakenneosasta.

Käyttötarkoitus
Tämä kone on tarkoitettu kaupalliseen käyttöön, esimerkiksi hotelleissa, kouluissa, sairaaloissa, tehtaissa, liikkeissä, toimistoissa ja vuokrausyrityksissä.

VAROITUS!
Tätä konetta ei ole tarkoitettu henkilöiden (mukaan lukien lapset) käytettäväksi, joilla on alentuneet fyysiset, sensoriset tai henkiset kyvyt tai joilla ei ole kokemusta ja tietoa. Lapsia tulee valvoa sen varmistamiseksi, etteivät he leiki laitteella.

VAROITUS!
Käyttäjiä on opastettava riittävästi näiden koneiden käytöstä.

VAROITUS!
Käytä vain laitteen mukana toimitettua turvallista pienjännitevirtalähdettä. Tämä laite sisältää paristoja, jotka vain ammattitaitoiset henkilöt voivat vaihtaa. Tämä kone on tarkoitettu vain kuivaan käyttöön. Älä käytä märkäimurointiin. Tätä laitetta ei ole tarkoitettu vaarallisten materiaalien tai kaasujen imurointiin. Sen käyttäminen tähän tarkoitukseen voi aiheuttaa ihmisille vakavia terveysriskejä. Älä imuroi teräviä esineitä, kuten neuloja tai lasinpalasia. Älä imuroi palavia tai savuavia asioita, kuten savukkeita, tulitikkuja tai kuumaa tuhkaa. Älä käytä laitetta ilman, että suodattimet ovat paikoillaan. Älä käytä laitetta, mikäli se vaikuttaa vialliselta. Vie laite tarkastettavaksi valtuutettuun huoltoliikkeeseen, mikäli laite on tiputettu, vaurioitunut, jätetty ulkotiloihin tai altistunut vedelle. Mekaaniisiin tai sähköisiin turvalaitteisiin ei pidä tehdä muutoksia. Kaikki korjaukset on suoritettava valtuutetussa huoltoliikkeessä.

VAROITUS!
Käytä akun lataamiseen vain tämän laitteen mukana toimitettua irrotettavaa syöttöyksikköä.

VAROITUS!
Loukkaantumisriski. Harja voi käynnistyä odottamatta. Kone on irrotettava virtalähteestään ennen puhdistusta tai huoltoa sekä kun osia vaihdetaan tai kone muutetaan toiseen toimintoon: irrottamalla turvallisesti vähintään akun B+- tai B−-napa tai käyttämällä vastaavaa irtikytkentämenetelmää.

VAROITUS!
Pölynimuri on irrotettava latausasemasta ja akkujen on oltava tyhjät ennen akun poistamista. Irrota akku laitteesta painamalla akun vapautuspainiketta.

VAROITUS!
Älä runtele tai polta akkua, sillä se räjähtää korkeassa lämpötilassa.

VAROITUS!
Tulipalon tai vakavan loukkaantumisen vaara: Älä koskaan kosketa akun molempia napoja metalliesineillä tai anna vartalon koskettaa niitä, sillä tämä voi aiheuttaa oikosulun. Älä yritä tuhota tai purkaa akkua tai irrottaa sen osia. Akut on kierrätettävä tai hävitettävä asianmukaisesti. Säilytä akut lasten ulottumattomissa.

VAROITUS!
Estä tahaton käynnistyminen. Varmista, että kytkin on pois päältä -asennossa, ennen kuin liität akun tai nostat ja kannat laitetta. Laitteen kantaminen sormi kytkimen päällä tai laitteen kytkeminen verkkovirtaan kytkimen ollessa päällä-asennossa lisää onnettomuusriskiä. Irrota akku laitteesta ennen kuin teet mitään säätöjä, vaihdat lisävarusteita tai varastoit laitteen. Tällaiset ennaltaehkäisevät turvatoimenpiteet vähentävät laitteen vahingossa käynnistymisen riskiä. Kun akku ei ole käytössä, pidä se loitolla muista metalliesineistä, kuten paperiliittimistä, kolikoista, avaimista, nauloista, ruuveista tai muista pienistä metalliesineistä, jotka voivat muodostaa yhteyden napojen välille. Akun napojen oikosulku voi aiheuttaa palovammoja tai tulipalon. Väärin käytetystä akusta saattaa vuotaa nestettä – vältä kosketusta nesteeseen. Jos kosketus tapahtuu vahingossa, huuhtele vedellä. Jos nestettä joutuu silmiin, ota heti yhteys lääkäriin. Akusta roiskuva neste voi aiheuttaa ärsytystä tai palovammoja. Älä käytä vahingoittunutta tai muokattua akkua tai laitetta. Vahingoittuneet tai muokatut akut voivat käyttäytyä arvaamattomalla tavalla ja aiheuttaa tulipalon, räjähdyksen tai loukkaantumisvaaran. Älä altista akkua tai laitetta tulelle tai liian korkealle lämpötilalle. Altistuminen tulelle tai yli 130°C lämpötilalle voi aiheuttaa räjähdyksen. Noudata kaikkia latausohjeita äläkä lataa akkua tai laitetta ohjeissa määritellyn lämpötila-alueen ulkopuolella. Virheellinen lataaminen tai määritellyn alueen ulkopuolella olevissa lämpötiloissa voi vahingoittaa akkua ja lisätä tulipalon vaaraa. Anna pätevän korjaajan suorittaa huolto käyttämällä vain aitoja varaosia. Näin varmistetaan, että tuotteen turvallisuus säilyy. Älä muokkaa tai yritä korjata laitetta tai akkua (soveltuvin osin) muutoin kuin käyttö- ja hoito-ohjeissa mainituilla tavoilla.

Käytetään vain NILFISK Battery VU200 -akun kanssa
Käytetään vain NILFISK-laturin S kanssa
Lämpötila-alue akun latauksselle: 4°C~40°C
Lämpötila-alue akun käytölle: -17°C~75°C
Lämpötila-alue akun säilytystä varten: -20°C~25°C

VAROITUS
Tämä kone on tarkoitettu vain sisäkäyttöön.

VAROITUS
Tätä konetta saa säilyttää vain sisätiloissa.

Kuljetus
Kanna konetta vain kahvasta. Kulkuneuvoissa kuljetettaessa laite on kiinnitettävä ohjeiden mukaisesti siten, että se ei pääse liukumaan ja kallistumaan.

Huolto ja hoito
Irrota aina akku koneesta ennen kaikkia huolto- ja hoitotöitä. Kaikki huolto- ja korjaustyöt, jotka edellyttävät moottorin kotelon avaamista, on aina suoritettava valtuutetussa huoltoliikkeessä. Käytä aina alkuperäisiä Nilfiskin varaosia. Käytä läpäisemättömiä pusseja sellaisten osien hävittämiseen, joita ei voida puhdistaa. Noudata voimassa olevia hävitysmääräyksiä! Pidä koneen, laturin ja akun koskettimet puhtaina.

Tuotteen hävittäminen
Ennen tuotteen hävittämistä ladattava akku on poistettava ja kierrätettävä liittovaltion ja paikallisten lakien mukaisesti alla kuvatulla tavalla.

Vastuuvelvollisuus
Nilfisk ei ole vastuussa vahingoista, jotka johtuvat vääränlaisesta tai virheellisestä käytöstä. Katso käyttöä koskevia lisäohjeita ja -tietoja sivustoltamme osoitteesta www.nilfisk.com.

Varaosaluettelo

Nro	Osanumero	Määrä	Kuvaus
1	128389493	1	Aktiivinen suutin VU200 tummansininen
2	128389494	1	Putki tummansininen
3	128389466	1	2x pienet pyörät
4	128389501	1	Pölysäiliömoduuli kirkkaan sininen ilman etikettiä
5	128389469	1	Syklonisuodatinmoduuli musta
6	128389467	1	Pölysäiliön suodatin
7	128389495	1	Päärunkomoduuli, tummansininen
8	128389474	1	Tiivisterenkaat
9	128389496	1	Kovan lattian rulla VU200
10	128389497	1	Mattorulla VU200
11	128389446	1	Rakotyökalu S, musta
12	128389448	1	Kombiharja S musta
13	128389500	1	Koukku ja kiinnikkeet
14	128389450	1	Sohvaharja S musta
15	128389451	1	Harja S musta
16	128389452	1	Joustava letku S musta
17	128389454	1	Aktiiviharja S musta
18	128389456	1	Seinäteline S musta
19	128389457	1	HEPA 14
20	128389498	1	Akku VU200
21	128389499	1	Laturi S ja pistokkeet

Tekniset tiedot

Väri		Tummansininen
Pistoke		EU/AU/UK/US
Jännite/taajuus (V)		29,6
Akun toiminta-aika, ECO (min)		60
Akun toiminta-aika, normaali (min)		25
Akun toiminta-aika, turbo (min)		12
Tehonkulutus enint. (W)		550
Akun kapasiteetti (mAh)		2500
Akun tyyppi		Li-ion
Akun teho (W)		32 maks.
Latausaika (min)		1 t 50 min
Säiliön tilavuus (l)		0,8
Pituus x leveys x korkeus (mm)		859,5 x 244,5 x 194
Paino (kg)		6,95
Äänenpainetaso standardin EN 60335-2-69 mukaan / epävarmuus K		≤ 76 dB/2 dB
Äänitehotaso standardin EN 60335-2-69 mukaan/epävarmuus K		≤ 82 dB(A)/2 dB(A)
Tärinäarvo standardin EN 60335-2-69 mukaan/ epävarmuus K	Kahva	< 2,5 m/s² / 1,5 m/s²

Instrucciones de seguridad

Antes de utilizar la máquina por primera vez, lea atentamente las instrucciones. El incumplimiento de las advertencias e instrucciones puede provocar descargas eléctricas, incendios y/o lesiones graves. Guarde las instrucciones para su referencia en el futuro.

Las instrucciones de seguridad marcadas con este símbolo deben observarse para evitar lesiones personales o daños graves a la propiedad.

Este símbolo significa parte de fuente de alimentación desmontable. Parte del aparato cuya salida está pensaba para que pueda separarse de la parte de construcción de clase III del aparato.

Uso previsto
Esta máquina está destinada a uso comercial, por ejemplo, en hoteles, escuelas, hospitales, fábricas, tiendas, oficinas y empresas de alquiler.

ADVERTENCIA
Esta máquina no está diseñada para ser utilizada por personas (incluidos niños) con capacidades físicas, sensoriales o mentales reducidas o con falta de experiencia y conocimientos. Se debe supervisar a los niños para garantizar que no jueguen con el aparato.

ADVERTENCIA
Los operadores deberán recibir instrucciones adecuadas sobre el uso de estas máquinas.

ADVERTENCIA
Utilice únicamente la fuente de alimentación de tensión extrabaja de seguridad que se suministra con el aparato. Este aparato contiene baterías que solo pueden ser sustituidas por personal cualificado. Esta máquina se debe usar solo en seco. No se debe utilizar para aspirar líquidos. Este aparato no está indicado para aspirar materiales peligrosos o gas. Hacerlo puede exponer a las personas a riesgos graves para la salud. No aspire objetos afilados como agujas o trozos de cristal. No aspire ningún objeto incandescente o humeante, como cigarrillos, cerillas o ceniza caliente. No lo utilice sin colocar los filtros. No utilice el aparato si presenta signos de estar defectuoso. Haga que un centro de servicio autorizado inspeccione la máquina si se ha caído, se ha dañado, se ha dejado al aire libre o ha estado expuesta al agua. No deben hacerse cambios ni modificaciones en los dispositivos de seguridad mecánicos ni eléctricos. Todas las reparaciones deben realizarse en un centro de servicio autorizado.

ADVERTENCIA
Para recargar la batería, utilice únicamente la unidad de alimentación desmontable suministrada con este aparato.

ADVERTENCIA
Riesgo de lesiones. El cepillo puede empezar inesperadamente. La máquina deberá desconectarse de su fuente de alimentación antes de realizar tareas de limpieza o mantenimiento y al reemplazar piezas o convertir la máquina a otra función: desconectar de forma segura al menos el polo B+ o B– de la batería o un método equivalente (dispositivo de desconexión).

ADVERTENCIA
Es preciso desconectar el aspirador de la estación de carga y las baterías deben estar agotadas antes de retirar el paquete de baterías. Presione el botón de liberación para retirar el paquete de baterías de la unidad.

ADVERTENCIA
No rompa ni incinere el paquete de baterías, ya que explotará a temperatura elevada.

ADVERTENCIA
Riesgo de incendio o lesiones graves: no toque nunca ambos terminales de un paquete de baterías con objetos metálicos y/o partes del cuerpo, ya que podría producirse un cortocircuito. No trate de destruir o desmontar el paquete de baterías ni de retirar ninguno de sus componentes. Las baterías deben reciclarse o desecharse adecuadamente. Mantenga las baterías fuera del alcance de los niños.

ADVERTENCIA
Evita el inicio involuntario. Asegúrese de que el interruptor está en la posición de apagado antes de conectar la batería, levantar o transportar el aparato. Llevar el aparato con el dedo en el interruptor o activar aparatos que tienen el interruptor encendido puede provocar accidentes. Desconecte la batería del aparato antes de realizar cualquier ajuste, cambiar accesorios o guardarlo. Estas medidas preventivas de seguridad reducen el riesgo de puesta en marcha accidental del aparato. Cuando no se esté usando la batería, manténgala alejada de otros objetos metálicos, como clips, monedas, llaves, clavos, tornillos u otros objetos metálicos pequeños que puedan hacer conexión de un terminal a otro. Poner en cortocircuito los terminales de la batería puede provocar quemaduras o un incendio. En condiciones extremas, puede salir líquido de la batería; evite el contacto. En caso de contacto accidental, enjuagar con agua. Si el líquido entra en contacto con los ojos, busque ayuda médica. El líquido expulsado de la batería puede causar irritación o quemaduras. No utilice una batería o un aparato que esté dañado o modificado. Las baterías dañadas o modificadas pueden exhibir un comportamiento impredecible que resulte en incendio, explosión o riesgo de lesiones. No exponga una batería o un aparato al fuego ni a temperaturas excesivas. La exposición al fuego o a temperaturas superiores a 130 °C puede provocar una explosión. Siga todas las instrucciones de carga y no cargue la batería ni el aparato fuera del rango de temperatura especificado en las instrucciones. Cargar incorrectamente o a temperaturas fuera del rango especificado puede dañar la batería y aumentar el riesgo de incendio. Haga que el servicio sea realizado por un técnico calificado utilizando únicamente piezas de repuesto idénticas. Esto garantizará que se mantenga la seguridad del producto. No modifique ni intente reparar el aparato ni la batería (según corresponda) excepto según lo indicado en las instrucciones de uso y cuidado.

Para uso exclusivo con la batería NILFISK VU200
Para uso exclusivo con el cargador NILFISK S
Rango de temperatura ambiente para cargar la batería: 4°C~40°C
Rango de temperatura ambiente para uso de batería: -17°C~75°C
Rango de temperatura ambiente para el almacenamiento de la batería: -20°C~25°C

PRECAUCIÓN
Esta máquina es solo para uso en interiores.

PRECAUCIÓN
Esta máquina sólo debe almacenarse en interiores.

Transporte
Transporte la máquina únicamente por el asa. Para el transporte en vehículos, asegure la máquina contra deslizamientos e inclinaciones de acuerdo con las directrices vigentes.

Mantenimiento y cuidado
Antes de realizar cualquier tarea de mantenimiento y cuidado, retire siempre el paquete de baterías de la máquina. Todos los trabajos de mantenimiento y reparación que requieran abrir la carcasa del motor deberán ser realizados siempre por un centro de servicio autorizado. Utilice siempre repuestos originales Nilfisk. Utilice bolsas impermeables para desechar los componentes que no se puedan limpiar. Consulte las disposiciones vigentes en materia de eliminación. Mantenga limpios los contactos de la máquina, el cargador y la batería.

Eliminación del producto
Antes de desechar el producto, la batería recargable debe retirarse y reciclarse de acuerdo con las leyes federales y locales, como se describe a continuación.

Responsabilidad
Nilfisk no acepta ninguna responsabilidad por cualquier daño resultante de un uso indebido o ilícito. Para obtener más instrucciones e información sobre el uso del aparato, consulte nuestro sitio web en www.nilfisk.com.

Lista de piezas de repuesto

N.º	Número de pieza	Cantidad	Descripción
1	128389493	1	Boquilla activa VU200 azul oscuro
2	128389494	1	Tubo azul oscuro
3	128389466	1	2x Ruedas pequeñas
4	128389501	1	Módulo de papelera azul brillante sin etiqueta
5	128389469	1	Módulo de filtro ciclónico negro
6	128389467	1	Filtro del depósito de polvo
7	128389495	1	Módulo de cuerpo principal azul oscuro
8	128389474	1	Anillos de sellado
9	128389496	1	Rodillo para suelos duros VU200
10	128389497	1	Rodillo para alfombras VU200
11	128389446	1	Herramienta para grietas S negra
12	128389448	1	Cepillo combinado S negro
13	128389500	1	Gancho y soportes
14	128389450	1	Cepillo para sofá S negro
15	128389451	1	Cepillo S negro
16	128389452	1	Manguera flexible S negra
17	128389454	1	Cepillo activo S negro
18	128389456	1	Fijación mural S negro
19	128389457	1	HEPA 14
20	128389498	1	Batería VU200
21	128389499	1	Cargador S y enchufes

Datos técnicos

Color		Azul oscuro
Tipo de enchufe		UE/AU/RU/EE. UU.
Tensión/frecuencia (V)		29,6
Tiempo de funcionamiento de la batería ECO (min)		60
Tiempo de funcionamiento de la batería normal (min)		25
Tiempo de funcionamiento de la batería Turbo (min)		12
Potencia máxima (W)		550
Capacidad de la batería (mAh)		2500
Tipo de batería		Ion de litio
Potencia de la batería (W)		32 máx.
Tiempo de carga (min)		1 hora y 50 minutos
Capacidad del contenedor (l)		0,8
Largo x ancho x alto (mm)		859,5 x 244,5 x 194
Peso (kg)		6,95
Nivel de presión sonora según EN 60335-2-69/incertidumbre K		≤ 76 dB/2 dB
Nivel de potencia acústica según EN 60335-2-69/incertidumbre K		≤ 82 dB(A)/2 dB(A)
Valor de vibración según EN 60335-2-69/incertidumbre K	Asa	< 2,5 m/s²/1,5 m/s²

Instruções de segurança

Leia as instruções atentamente antes de utilizar o aparelho pela primeira vez. O não cumprimento dos avisos e instruções pode resultar em choque elétrico, incêndio e/ou ferimentos graves. Guarde as instruções para utilização posterior.

As instruções de segurança assinaladas com este símbolo devem ser respeitadas para evitar ferimentos pessoais ou danos materiais graves.

Este símbolo significa uma peça de alimentação elétrica amovível. Parte do aparelho cuja saída se destina a ser destacável da parte de construção de classe III do aparelho.

Utilização prevista
Esta máquina destina-se a uma utilização comercial, por exemplo, em hotéis, escolas, hospitais, fábricas, lojas, escritórios e empresas de aluguer.

AVISO!
Esta máquina não se destina a ser utilizada por pessoas (incluindo crianças) com capacidades físicas, sensoriais ou mentais reduzidas, ou com falta de experiência e conhecimentos. As crianças devem ser vigiadas para garantir que não brincam com o aparelho.

AVISO!
Os operadores devem receber uma formação adequada sobre a utilização destas máquinas.

AVISO!
Utilize apenas fontes de alimentação de segurança de tensão extra baixa fornecidas com o aparelho. Este aparelho contém pilhas que só podem ser substituídas por pessoal qualificado. Esta máquina destina-se apenas a ser utilizada a seco. Não utilizar para recolha húmida. Não utilize o aparelho para aspirar materiais perigosos ou gases. Se o fizer, poderá colocar-se e aos outros em grave risco de saúde. Não aspire objetos pontiagudos ou cortantes, tais como agulhas ou pedaços de vidro. Não aspire nada que esteja em combustão, como, por exemplo, cigarros, fósforos ou cinzas quentes. Não utilize sem os filtros colocados. Não utilize o aparelho se este parecer danificado. Submeta o aparelho a uma inspeção num centro de assistência técnica autorizado caso este tenha caído, esteja danificado, tenha ficado no exterior ou sido exposto a água. Não faça alterações ou modificações aos dispositivos de segurança mecânicos ou elétricos. Todas as reparações devem ser efetuadas por um centro de assistência técnica autorizado.

AVISO!
Para recarregar a bateria, utilize apenas a unidade de alimentação amovível fornecida com este aparelho.

AVISO!
Risco de lesões. A escova pode arrancar de forma inesperada. A máquina deve ser desligada da sua fonte de energia antes da limpeza ou manutenção e aquando da substituição de peças ou da conversão da máquina para outra função: desligando com segurança pelo menos o polo B+ ou B– da bateria ou um método equivalente (dispositivo de desconexão).

AVISO!
O aspirador deve ser desligado da estação de recarga e as baterias devem estar descarregadas antes de remover a bateria. Prima o botão de libertação para retirar a bateria da unidade.

AVISO!
Não danifique nem incinere a bateria, pois esta explodirá quando sujeita a temperaturas altas.

AVISO!
Risco de incêndio ou lesão grave: Nunca toque nos dois terminais da bateria com objetos de metal e/ou partes do corpo, pois pode ocorrer um curto-circuito. Não tente destruir ou desmontar uma bateria, nem remover um dos seus componentes. As baterias devem ser recicladas ou descartadas adequadamente. Mantenha as baterias longe das crianças.

AVISO!
Evite o arranque acidental. Certifique-se de que o interrutor está na posição de desligado antes de ligar a bateria, pegar ou transportar o aparelho. Transportar o aparelho com o dedo no interruptor ou ligar o aparelho com o interruptor ligado pode provocar acidentes. Desligue a bateria do aparelho antes de efetuar quaisquer ajustes, mudar acessórios ou guardar o aparelho. Estas medidas preventivas de segurança reduzem o risco de arranque acidental do aparelho. Quando a bateria não estiver a ser utilizada, mantenha-a afastada de outros objetos metálicos, como agrafos, moedas, chaves, pregos, parafusos ou outros pequenos objetos metálicos, que possam fazer uma ligação de um terminal ao outro. Um curto-circuito entre os terminais da bateria pode provocar queimaduras ou um incêndio. Em condições abusivas, pode ser expelido líquido da bateria; evite o contacto. Em caso de contacto acidental, lavar com água. Se o líquido entrar em contacto com os olhos, procure também ajuda médica. O líquido ejectado da bateria pode provocar irritações ou queimaduras. Não utilize uma bateria ou um aparelho que esteja danificado ou modificado. As baterias danificadas ou modificadas podem apresentar um comportamento imprevisível, resultando em incêndio, explosão ou risco de ferimentos. Não exponha a bateria ou o aparelho ao fogo ou a temperaturas excessivas. A exposição ao fogo ou a temperaturas superiores a 130°C pode provocar uma explosão. Siga todas as instruções de carregamento e não carregue a bateria ou o aparelho fora do intervalo de temperatura especificado nas instruções. O carregamento incorreto ou a temperaturas fora do intervalo especificado pode danificar a bateria e aumentar o risco de incêndio. A manutenção deve ser efetuada por um técnico qualificado, utilizando apenas peças de substituição idênticas. Desta forma, garante-se que a segurança do produto é mantida. Não modifique nem tente reparar o aparelho ou a bateria (se aplicável), exceto conforme indicado nas instruções de utilização e cuidados.

Para utilizar apenas com a bateria NILFISK VU200
Para utilização exclusiva com o carregador NILFISK S
Gama de temperaturas ambiente para o carregamento da bateria: 4°C~40°C
Gama de temperaturas ambiente para utilização da bateria: -17°C~75°C
Gama de temperaturas ambiente para armazenamento da bateria: -20°C~25°C

CUIDADO
Esta máquina é apenas para utilização em interior.

CUIDADO
Esta máquina só deve ser guardada em espaços interiores.

Transporte
Transporte a máquina apenas pelo manípulo. Para o transporte em veículos, proteja a máquina contra deslizamentos e inclinações de acordo com as diretrizes válidas.

Manutenção e conservação
Antes de qualquer trabalho de manutenção e conservação, retirar sempre a bateria da máquina. Todos os trabalhos de manutenção e reparação que exijam a abertura da caixa do motor devem ser sempre efectuados por um centro de assistência autorizado. Utilize sempre peças sobresselentes originais da Nilfisk. Utilize sacos impermeáveis para descartar os componentes que não podem ser limpos. Respeite as disposições aplicáveis em matéria de eliminação! Manter limpos os contactos da máquina, do carregador e da bateria.

Eliminação do produto
Antes de deitar fora o produto, a bateria recarregável deve ser removida e reciclada de acordo com as leis federais e locais, conforme descrito abaixo.

Responsabilidade
A Nilfisk não aceita nenhuma responsabilidade por quaisquer danos resultantes de utilização indevida ou incorreta. Consulte o nosso site em www.nilfisk.com para obter mais instruções e informações sobre a utilização.

Lista de peças sobressalentes

N.º	Número da peça	Quantidade	Descrição
1	128389493	1	Bocal ativo VU200 azul-escuro
2	128389494	1	Tubo azul escuro
3	128389466	1	2x Rodas pequenas
4	128389501	1	Módulo de depósito de pó azul brilhante sem etiqueta
5	128389469	1	Módulo de filtro ciclone preto
6	128389467	1	Filtro do depósito de pó
7	128389495	1	Módulo do corpo principal azul escuro
8	128389474	1	Anéis de vedação
9	128389496	1	Rolo para solos duros VU200
10	128389497	1	Rolo para carpetes VU200
11	128389446	1	Ferramenta biselada S preta
12	128389448	1	Escova combinada S preta
13	128389500	1	Gancho e suportes
14	128389450	1	Escova para sofás S preta
15	128389451	1	Escova S preta
16	128389452	1	Mangueira flexível S preta
17	128389454	1	Escova ativa S preta
18	128389456	1	Suporte de parede S preto
19	128389457	1	HEPA 14
20	128389498	1	Bateria VU200
21	128389499	1	Carregador S e fichas

Dados técnicos

Cor		Azul escuro
Tipo de ficha		UE/AU/REINO UNIDO/EUA
Tensão/frequência (V)		29,6
Duração da bateria ECO (min.)		60
Duração da bateria normal (min.)		25
Duração da bateria Turbo (min.)		12
Potência máx. (W)		550
Capacidade da bateria (mAh)		2500
Tipo de bateria		Iões de lítio
Potência da bateria (W)		Máx. 32
Tempo de carregamento (min.)		1h 50min
Capacidade do recipiente (L)		0,8
Comprimento x largura x altura (mm)		859,5 x 244,5 x 194
Peso (kg)		6,95
Nível de pressão sonora de acordo com EN 60335-2-69/incerteza K		≤ 76 dB/2 dB
Nível de potência sonora de acordo com EN 60335-2-69/incerteza K		≤ 82 dB(A)/2 dB(A)
Valor de vibração de acordo com EN 60335-2-69/ incerteza K	Manípulo	< 2,5 m/s²/1,5 m/s²

Οδηγίες ασφαλείας

Πριν από την πρώτη χρήση της συσκευής, διαβάστε τις οδηγίες προσεκτικά. Η μη τήρηση των προειδοποιήσεων και των οδηγιών ενδέχεται να επιφέρει ηλεκτροπληξία, πυρκαγιά ή/και τραυματισμό. Φυλάξτε τις οδηγίες για μελλοντική χρήση.

Οι οδηγίες ασφαλείας με αυτό το σύμβολο πρέπει να τηρούνται για την πρόληψη ατομικού τραυματισμού ή σοβαρής ζημιάς σε περιουσίες.

Αυτό το σύμβολο σημαίνει αποσπούμενο τμήμα τροφοδοσίας ρεύματος. Τμήμα της συσκευής η έξοδος της οποίας προορίζεται να μπορεί να αποσπαστεί από το τμήμα κατασκευής κατηγορίας III της συσκευής.

Προβλεπόμενη χρήση
Αυτή η συσκευή προορίζεται για εμπορική χρήση, για παράδειγμα σε ξενοδοχεία, σχολεία, νοσοκομεία, εργοστάσια, καταστήματα, γραφεία κι επιχειρήσεις ενοικίασης.

ΠΡΟΕΙΔΟΠΟΙΗΣΗ!
Αυτή η συσκευή δεν προορίζεται για χρήση από άτομα (συμπεριλαμβανομένων παιδιών) με μειωμένες σωματικές, αισθητηριακές ή διανοητικές ικανότητες ή έλλειψη εμπειρίας και γνώσης. Απαιτείται η επίβλεψη των παιδιών για να διασφαλίζεται ότι δεν παίζουν με τη συσκευή.

ΠΡΟΕΙΔΟΠΟΙΗΣΗ!
Οι χειριστές πρέπει να λαμβάνουν επαρκείς οδηγίες για τη χρήση αυτών των συσκευών.

ΠΡΟΕΙΔΟΠΟΙΗΣΗ!
Να χρησιμοποιείτε μόνο τροφοδοτικό ασφαλείας εξαιρετικά χαμηλής τάσης που παρέχεται με την συσκευή. Αυτή η συσκευή περιέχει μπαταρίες που μπορούν να αντικατασταθούν μόνο από εξειδικευμένα άτομα. Αυτή η συσκευή είναι μόνο για στεγνή χρήση. Να μη χρησιμοποιείται για υγρό σκούπισμα. Αυτή η συσκευή δεν προορίζεται για την απορρόφηση επικίνδυνων υλικών ή αερίων, πράξη που μπορεί να εκθέσει τα άτομα σε σοβαρούς κινδύνους υγείας. Να μην γίνεται χρήση της σκούπας για να απορροφά αιχμηρά αντικείμενα, όπως βελόνες ή κομμάτια γυαλιού. Να μην γίνεται χρήση της σκούπας για να απορροφά οτιδήποτε καίγεται ή βγάζει καπνούς, όπως τσιγάρα, σπίρτα ή καυτή στάχτη. Να μην χρησιμοποιείται αν τα φίλτρα δεν είναι τοποθετημένα στην σωστή θέση τους. Να μην χρησιμοποιείτε την συσκευή, εάν παρουσιάζει ελαττώματα. Αναθέστε τον έλεγχο της συσκευής σε εξουσιοδοτημένο κέντρο επισκευών, εάν η συσκευή έχει πέσει, έχει καταστραφεί, έχει μείνει σε εξωτερικό χώρο ή έχει εκτεθεί σε νερό. Δεν πρέπει να γίνονται αλλαγές ή τροποποιήσεις στις μηχανικές ή ηλεκτρικές διατάξεις ασφαλείας. Όλες οι επισκευές πρέπει να εκτελούνται από εξουσιοδοτημένο κέντρο επισκευών.

ΠΡΟΕΙΔΟΠΟΙΗΣΗ!
Για τους σκοπούς της επαναφόρτισης της μπαταρίας, χρησιμοποιήστε μόνο την αποσπούμενη μονάδα τροφοδοσίας που παρέχεται με αυτήν τη συσκευή.

ΠΡΟΕΙΔΟΠΟΙΗΣΗ!
Κίνδυνος τραυματισμού. Η βούρτσα μπορεί να ξεκινήσει απρόσμενα. Η συσκευή πρέπει να αποσυνδέεται από την πηγή τροφοδοσίας της πριν από τον καθαρισμό ή τη συντήρηση και κατά την αντικατάσταση εξαρτημάτων ή τη μετατροπή του μηχανήματος σε άλλη λειτουργία, αποσυνδέοντας με ασφάλεια τουλάχιστον τον πόλο B+ ή B- της μπαταρίας ή χρησιμοποιώντας μια αντίστοιχη μέθοδο (διάταξη αποσύνδεσης).

ΠΡΟΕΙΔΟΠΟΙΗΣΗ!
Η ηλεκτρική σκούπα πρέπει να αποσυνδεθεί από το σταθμό φόρτισης κι οι μπαταρίες πρέπει να είναι μη φορτισμένες πριν αφαιρέσετε το πακέτο με τις μπαταρίες. Πατήστε το κουμπί απελευθέρωσης για να αφαιρέσετε πακέτο με τις μπαταρίες από τη μονάδα.

ΠΡΟΕΙΔΟΠΟΙΗΣΗ!
Να μην αφαιρείτε τα άκρα ή καίτε την μπαταρία, καθώς θα εκραγεί σε υψηλές θερμοκρασίες.

ΠΡΟΕΙΔΟΠΟΙΗΣΗ!
Κίνδυνος πυρκαγιάς ή σοβαρού τραυματισμού: Να μην αγγίζετε ποτέ και τους δύο ακροδέκτες μιας μπαταρίας με μεταλλικά αντικείμενα ή/και μέρη του σώματος καθώς μπορεί να προκύψει βραχυκύκλωμα. Να μην επιχειρήσετε να καταστρέψετε ή να αποσυναρμολογήσετε μια μπαταρία ή να αφαιρέσετε οποιοδήποτε από τα εξαρτήματά της. Οι μπαταρίες πρέπει να ανακυκλώνονται ή να απορρίπτονται σωστά. Κρατήστε τις μπαταρίες μακριά από παιδιά.

ΠΡΟΕΙΔΟΠΟΙΗΣΗ!
Αποφύγετε την ακούσια εκκίνηση. Βεβαιωθείτε ότι ο διακόπτης είναι στη θέση κλειστό πριν συνδέσετε την μπαταρία, παραλάβετε ή μεταφέρετε τη συσκευή. Η μεταφορά της συσκευής με το δάχτυλό σας στον διακόπτη ή η ενεργοποίηση της συσκευής που έχει ενεργοποιημένο τον διακόπτη προκαλεί ατυχήματα. Να αποσυνδέσετε τη μπαταρία από την συσκευή πριν κάνετε οποιεσδήποτε ρυθμίσεις, αλλάξετε εξαρτήματα ή αποθηκεύσετε την συσκευή. Τέτοια προληπτικά μέτρα ασφαλείας μειώνουν τον κίνδυνο ακούσιας εκκίνησης της συσκευής. Όταν η μπαταρία δεν χρησιμοποιείται, κρατήστε την μακριά από άλλα μεταλλικά αντικείμενα, όπως συνδετήρες, κέρματα, κλειδιά, καρφιά, βίδες ή άλλα μικρά μεταλλικά αντικείμενα, που μπορούν να κάνουν σύνδεση από τον έναν ακροδέκτη στον άλλο. Το βραχυκύκλωμα μεταξύ των ακροδεκτών της μπαταρίας μπορεί να προκαλέσει εγκαύματα ή πυρκαγιά. Κάτω από συνθήκες κατάχρησης, μπορεί να εκτοξευθεί υγρό από την μπαταρία, αποφύγετε την επαφή. Εάν συμβεί κατά λάθος επαφή, ξεπλύνετε με νερό. Εάν το υγρό έρθει σε επαφή με τα μάτια, ζητήστε επιπλέον ιατρική βοήθεια. Το υγρό που εκτοξεύεται από την μπαταρία μπορεί να προκαλέσει ερεθισμό ή εγκαύματα. Μη χρησιμοποιείτε μπαταρία ή συσκευή που είναι κατεστραμμένη ή τροποποιημένη. Οι κατεστραμμένες ή τροποποιημένες μπαταρίες ενδέχεται να παρουσιάζουν απρόβλεπτη συμπεριφορά με αποτέλεσμα πυρκαγιά, έκρηξη ή κίνδυνο τραυματισμού. Μην εκθέτετε μια μπαταρία ή μια συσκευή σε φωτιά ή υπερβολική θερμοκρασία. Η έκθεση στη φωτιά ή σε θερμοκρασία άνω των 130°C μπορεί να προκαλέσει έκρηξη. Ακολουθήστε όλες τις οδηγίες φόρτισης και μην φορτίζετε τη μπαταρία ή τη συσκευή εκτός του εύρους θερμοκρασίας που καθορίζεται από τις οδηγίες. Η ακατάλληλη φόρτιση ή σε θερμοκρασίες εκτός του καθορισμένου εύρους μπορεί να καταστρέψει την μπαταρία και να αυξήσει τον κίνδυνο πυρκαγιάς. Αναθέστε την εκτέλεση της επισκευής από εξειδικευμένο επισκευαστή χρησιμοποιώντας μόνο πανομοιότυπα ανταλλακτικά. Η παραπάνω ενέργεια θα εξασφαλίσει τη διατήρηση της ασφάλειας του προϊόντος. Μην τροποποιήσετε ή επιχειρήσετε να επισκευάσετε τη συσκευή ή το πακέτο μπαταριών (όπως ισχύει) πέραν από όσα υποδεικνύονται στις οδηγίες χρήσης και φροντίδας.

Για χρήση μόνο με μπαταρία VU200
Για χρήση μόνο με φορτιστή S
Εύρος θερμοκρασίας περιβάλλοντος για φόρτιση μπαταρίας: 4°C ~ 40°C
Εύρος θερμοκρασίας περιβάλλοντος για χρήση μπαταρίας: -17°C ~ 75°C
Εύρος θερμοκρασίας περιβάλλοντος για αποθήκευση μπαταρίας: -20°C ~ 25°C

ΠΡΟΣΟΧΗ
Αυτή η συσκευή προορίζεται μόνο για εσωτερική χρήση.

ΠΡΟΣΟΧΗ
Αυτή η συσκευή πρέπει να φυλάσσεται μόνο σε εσωτερικούς χώρους.

Μεταφορά
Μεταφέρετε την συσκευή μόνο από τη λαβή. Για τη μεταφορά σε οχήματα, ασφαλίστε το μηχάνημα από ολίσθηση και κλίση σύμφωνα με έγκυρες οδηγίες.

Συντήρηση και φροντίδα
Πριν από όλες τις εργασίες συντήρησης και φροντίδας, αφαιρείτε πάντα την μπαταρία από την συσκευή. Όλες οι εργασίες συντήρησης κι επισκευής που απαιτούν το άνοιγμα του περιβλήματος της μηχανής πρέπει πάντα να εκτελούνται από εξουσιοδοτημένο κέντρο επισκευών. Χρησιμοποιείτε πάντα γνήσια ανταλλακτικά Nilfisk. Χρησιμοποιήστε αδιάβροχους σάκους για να απορρίψετε εξαρτήματα που δεν μπορούν να καθαριστούν. Τηρείτε τις ισχύουσες διατάξεις απόρριψης! Διατηρείτε καθαρές τις επαφές του μηχανήματος, του φορτιστή και της μπαταρίας.

Απόρριψη προϊόντος
Πριν από την απόρριψη του προϊόντος, η επαναφορτιζόμενη μπαταρία πρέπει να αφαιρεθεί και να ανακυκλωθεί σύμφωνα με την ομοσπονδιακή και τοπική νομοθεσία, όπως περιγράφεται παρακάτω.

Αρμοδιότητα
Η Nilfisk δεν φέρει καμία ευθύνη για οποιαδήποτε ζημιά προκύψει από οποιαδήποτε ακατάλληλη ή αθέμιτη χρήση. Ανατρέξτε στον ιστότοπό μας στη διεύθυνση www.nilfisk.com για περαιτέρω οδηγίες και πληροφορίες σχετικά με τη χρήση.

Λίστα ανταλλακτικών

Αρ.	Αριθμός ανταλλακτικού	Ποσότητα	Περιγραφή
1	128389493	1	Ενεργό ακροφύσιο VU200 σκούρο μπλε
2	128389494	1	Σωλήνας σκούρο μπλε
3	128389466	1	2x Μικροί τροχοί
4	128389501	1	Μονάδα κάδου απορριμμάτων ανοιχτό μπλε χωρίς ετικέτα
5	128389469	1	Μαύρη μονάδα φίλτρου κυκλώνα
6	128389467	1	Φίλτρο κάδου απορριμμάτων
7	128389495	1	Κύρια μονάδα σώματος σκούρο μπλε
8	128389474	1	Δακτύλιοι σφραγίδων
9	128389496	1	Ρολό σκληρού δαπέδου VU200
10	128389497	1	Ρολό χαλιού VU200
11	128389446	1	Εργαλείο ρωγμής S μαύρο
12	128389448	1	Συνδυασμένη βούρτσα S μαύρο
13	128389500	1	Γάντζος και στηρίγματα
14	128389450	1	Βούρτσα καναπέ S μαύρο
15	128389451	1	Βούρτσα S μαύρο
16	128389452	1	Εύκαμπτος σωλήνας S μαύρος
17	128389454	1	Ενεργή βούρτσα S μαύρο
18	128389456	1	Βάση τοίχου S μαύρο
19	128389457	1	HEPA 14
20	128389498	1	Μπαταρία VU200
21	128389499	1	Φορτιστής S και βύσματα

Τεχνικά δεδομένα

Χρώμα		Σκούρο μπλε
Τύπος βύσματος		EU/AU/UK/US
Τάση/συχνότητα (V)		29,6
Χρόνος λειτουργίας μπαταρίας ECO (λεπτά)		60
Χρόνος λειτουργίας μπαταρίας κανονικός (λεπτά)		25
Χρόνος λειτουργίας μπαταρίας Turbo (λεπτά)		12
Μέγ. ισχύς (W)		550
Χωρητικότητα μπαταρίας (mAh)		2500
Τύπος μπαταρίας		Ιόντων Λιθίου
Ισχύς μπαταρίας (W)		32 Μέγ
Χρόνος φόρτισης (λεπτά)		1 ώρα 50 λεπτά
Χωρητικότητα κοντέινερ (L)		0,8
Μήκος x πλάτος x ύψος (χιλιοστά)		859,5 × 244,5 × 194
Βάρος (κιλά)		6,95
Επίπεδο ηχητικής πίεσης σύμφωνα με το EN 60335-2-69/αβεβαιότητα K		≤ 76 dB/2 dB
Επίπεδο ισχύος ήχου σύμφωνα με το EN 60335-2-69/αβεβαιότητα K		≤ 82 dB(A)/2 dB(A)
Τιμή κραδασμών σύμφωνα με το EN 60335-2-69/αβεβαιότητα K	Λαβή	< 2,5 m/s²/1,5 m/s²

Güvenlik talimatları

Makineyi ilk kez kullanmadan önce kullanım talimatlarını dikkatlice okuyunuz. Uyarı ve talimatlara uyulmaması elektrik çarpmasına, yangına ve/veya ciddi yaralanmalara neden olabilir. Daha sonra kullanmak için talimatları saklayın.

Kişisel yaralanmaları veya mala gelebilecek ciddi hasarları önlemek için bu sembolle işaretlenen güvenlik talimatlarına uyulmalıdır.

Bu sembol çıkarılabilir güç kaynağı parçasını ifade eder. Cihazın, çıkışı III. sınıf konstrüksiyon parçasından ayrılabilir olması beklenen bölümü.

Kullanım amacı
Bu makine, otellerde, okullarda, hastanelerde, fabrikalarda, mağazalarda, ofislerde ve kiralama işletmelerinde ticari amaçlı kullanıma yöneliktir.

UYARI!
Bu makine, fiziksel, duyusal veya zihinsel yetenekleri kısıtlı veya deneyim ve bilgi eksikliği olan kişiler (çocuklar dahil) tarafından kullanılmak üzere tasarlanmamıştır. Çocukların cihazla oynamamalarını sağlamak için gözetim altında tutulmaları gerekir.

UYARI!
Operatörler bu makinelerin kullanımı konusunda yeterli şekilde bilgilendirilmelidir.

UYARI!
Yalnızca ürünle birlikte verilen ekstra düşük voltajlı emniyetli güç kaynağını kullanın. Bu cihaz, yalnızca uzman kişiler tarafından değiştirilebilen piller içerir. Bu makine yalnızca kuru kullanıma uygundur. Islak çekimlerde kullanmayın. Bu makine, tehlikeli maddeleri veya gazları çekmek için tasarlanmamıştır. Bu işlemler sağlığı tehdit eden ciddi tehlikelere yol açabilir. Iğne veya cam parçası gibi kesici ve delici nesneleri çekmeyin. Sigara, kibrit veya köz gibi yanan veya tüten hiçbir maddeyi çekmeyin. Filtreler takılı olmadan kullanmayın. Makine arızalı görünüyorsa makineyi kullanmayın. Makinenin düşürülmesi, hasar görmesi, dışarıda bırakılması veya suya maruz kalması durumunda incelenmesi için yetkili bir servis merkezine başvurun. Mekanik veya elektrik güvenlik bleşenlerinde hiçbir değişiklik veya modifikasyon yapılmamalıdır. Tüm onarım işlemleri yetkili servis merkezleri tarafından gerçekleştirilmelidir.

UYARI!
Pili şarj etmek için yalnızca bu cihazla birlikte verilen çıkarılabilir besleme ünitesini kullanın.

UYARI!
Yaralanma Riski. Fırça Beklenmedik Şekilde Çalışabilir. Makine, temizlik veya bakımdan önce ve parçaları değiştirilirken ya da başka bir işleve dönüştürülürken güç kaynağından bağlantısı kesilmelidir: En azından akünün B+ veya B–-ucunun güvenle ayrılmalı veya eşdeğer bir yöntem (cihaz bağlantısını kesme) uygulanmalıdır.

UYARI!
Şarj istasyonundan elektrikli süpürgenin bağlantısının kesilmesi ve pil takımını çıkarmadan önce pillerin boşaltılması gereklidir. Pil takımını üniteden çıkarmak için serbest bırakma düğmesine basın.

UYARI!
Yüksek sıcaklıklarda patlayacağından, pil takımını tahrip etmeyin veya yakmayın.

UYARI!
Yangın veya ciddi yaralanma riski: Kısa devre olabileceği için pil takımının her iki terminaline metal nesnelerin ve/veya vücudunuzun temas etmesini önleyin. Pil takımını veya bileşenlerini imha etmeye veya ayırmaya çalışmayın. Piller geri dönüştürülmeli ya da uygun şekilde imha edilmelidir. Pilleri çocuklardan uzakta tutun.

UYARI!
İstenmeyen çalışmayı önleyin. Cihazı aküye bağlamadan, kaldırmadan veya taşımadan önce düğmenin kapalı konumda olduğundan emin olun. Cihazı, parmağınız düğme üzerindeyken taşımak veya düğmesi açık olan cihazı çalıştırmak kazalara yol açabilir. Herhangi bir düzenleme yapmadan, aksesuarları değiştirmeden veya cihazı saklamadan önce pil takımını cihazdan ayırın. Bu tür önleyici güvenlik tedbirleri cihazın yanlışlıkla çalıştırılma riskini azaltır. Pil takımı kullanılmadığında; ataç, bozuk para, anahtar, çivi, vida veya bir terminalden diğerine bağlantı yapabilecek diğer küçük metal nesneler gibi diğer metal nesnelerden uzak tutun. Akü terminallerinin kısa devre yapması yanıklara veya yangına sebep olabilir. Kötü kullanım koşullarında aküden sıvı sızabilir; temas etmeyin. Eğer kazara temas olursa bol su ile yıkayınız. Sıvının göze temas etmesi halinde hemen tıbbi yardım alınmalıdır. Pilden dışarı fışkıran sıvı tahrişe veya yanıklara neden olabilir. Hasarlı veya üzerinde değişiklik yapılmış pil takımını veya cihazı kullanmayın. Hasar görmüş veya değiştirilmiş piller yangın, patlama veya yaralanma riskine yol açabilecek öngörülemeyen davranışlar sergileyebilir. Pil takımını veya cihazı ateşe veya aşırı sıcaklığa maruz bırakmayın. Yangına veya 130°C'nin üzerindeki sıcaklığa maruz bırakılması patlamaya neden olabilir. Tüm şarj talimatlarına uyun ve pil takımını veya cihazı talimatlarda belirtilen sıcaklık aralığının dışında şarj etmeyin. Uygun olmayan şekilde veya belirtilen aralık dışındaki sıcaklıklarda şarj edilmesi, aküye zarar verebilir ve yangın riskini artırabilir. Bakımını, yalnızca aynı yedek parçaları kullanan kalifiye bir tamirciye yaptırın. Bu sayede ürünün güvenliği korunmuş olacaktır. Kullanım ve bakım talimatlarında belirtilenler dışında cihazı veya pil takımını (geçerliyse) değiştirmeyin veya onarmaya çalışmayın.

Yalnızca NILFISK VU200 Pil ile kullanılabilir
Yalnızca NILFISK S Şarj Cihazı ile kullanılmalıdır
Pil şarjı için ortam sıcaklığı aralığı: 4°C~40°C
Pil kullanımı için ortam sıcaklığı aralığı: -17°C~75°C
Pil depolama için ortam sıcaklığı aralığı: -20°C~25°C

DİKKAT
Bu makine sadece iç mekanda kullanıma uygundur.

DİKKAT
Bu makine yalnızca kapalı alanda saklanmalıdır.

Taşıma
Makineyi yalnızca sapından tutarak taşıyın. Araçlarda taşıma sırasında, makinenin kaymasını ve devrilmesini geçerli talimatlara uygun olarak önleyin.

Bakım ve temizlik
Her türlü bakım ve temizlik işinden önce mutlaka aküyü makineden çıkarın. Motor gövdesinin açılmasını gerektiren tüm bakım ve onarım çalışmaları mutlaka yetkili servis tarafından yapılmalıdır. Her zaman orijinal Nilfisk yedek parçalarını kullanın. Temizlenemeyen bileşenleri ortadan kaldırmak için su geçirmez torbalar kullanın. Uygulanabilir bertaraf hükümlerine uyun! Makine, şarj cihazı ve pil takımı üzerindeki temas noktalarını temiz tutun.

Ürün bertarafı
Ürünü bertaraf etmeden önce şarj edilebilir pil takımının çıkarılması, federal ve yasal kanunlara uygun olarak aşağıda belirtildiği gibi geri dönüştürülmesi gerekmektedir.

Yükümlülük
Nilfisk herhangi bir uygun olmayan veya yanlış kullanımdan kaynaklanan hasarla ilgili sorumluluk kabul etmez. Diğer talimatlar ve kullanım bilgileri için lütfen www.nilfisk.com adresindeki web sitemizi ziyaret edin.

Yedek parça listesi

No.	Parça numarası	Miktar	Açıklama:
1	128389493	1	Aktif Nozul VU200 koyu mavi
2	128389494	1	Tüp koyu mavi
3	128389466	1	2x Küçük tekerlekler
4	128389501	1	Toz haznesi modülü etiketsiz parlak mavi
5	128389469	1	Siklon filtre modülü siyah
6	128389467	1	Toz Haznesi filtresi
7	128389495	1	Ana gövde modülü koyu mavi
8	128389474	1	Contalar
9	128389496	1	Sert zemin silindiri VU200
10	128389497	1	Halı silindiri VU200
11	128389446	1	Çatlak temizleme aparatı S siyah
12	128389448	1	Kombine fırça S siyah
13	128389500	1	Kanca ve braketler
14	128389450	1	Koltuk Fırçası S siyah
15	128389451	1	Fırça S siyah
16	128389452	1	Esnek hortum S siyah
17	128389454	1	Aktif fırça S siyah
18	128389456	1	Duvara montaj aparatı S siyah
19	128389457	1	HEPA14
20	128389498	1	VU200 Pil
21	128389499	1	S şarj cihazı ve fişler

Teknik veriler

Renk		Koyu mavi
Fiş tipi		AB/AU/BK/ABD
Voltaj/frekans (V)		29,6
Pil çalışma süresi ECO (dk)		60
Pil çalışma süresi normal (dk)		25
Pil çalışma süresi Turbo (dk)		12
Maks. güç (W)		550
Pil kapasitesi (mAh)		2500
Pil türü		Li iyon
Pil gücü (W)		32 Maks
Şarj süresi (dk)		1 sa 50 dk
Kap kapasitesi (L)		0,8
Uzunluk x genişlik x yükseklik (mm)		859,5 x 244,5 x 194
Ağırlık (kg)		6,95
EN 60335-2-69/belirsizlik K'ye göre ses basınç seviyesi		≤ 76 dB/2 dB
EN 60335-2-69/belirsizlik K'ye göre ses gücü seviyesi		≤ 82 dB(A)/2 dB(A)
EN 60335-2-69/belirsizlik K'ye göre titreşim değeri	Sap	< 2,5 m/s²/1,5 m/s²

Varnostna navodila

Pred prvo uporabo stroja pozorno preberite navodila. Če ne upoštevate opozoril in navodila, lahko pride do električnega udara, požara in/ali resnih poškodb. Navodila shranite za poznejšo uporabo.

Upoštevati je treba varnostna navodila, označena s tem simbolom, da preprečite telesne poškodbe ali resno škodo na lastnini.

Ta simbol pomeni snemljiv napajalnik. Del aparata, katerega izhodna moč naj bi bila ločljiva od dela konstrukcije aparata razreda III.

Predvidena uporaba
Ta stroj je namenjen komercialni uporabi, na primer v hotelih, šolah, bolnišnicah, tovarnah, trgovinah, pisarnah in najemniških podjetjih.

OPOZORILO!
Ta stroj ni namenjen za uporabo s strani oseb (vključno z otroki) z zmanjšanimi fizičnimi, senzoričnimi ali duševnimi zmožnostmi ali s pomanjkanjem izkušenj in znanja. Otroke je treba nadzorovati, da se ne bi igrali z aparatom.

OPOZORILO!
Upravljavce je treba ustrezno poučiti o uporabi teh strojev.

OPOZORILO!
Uporabljajte le varnostni nizkonapetostni napajalnik, ki je priložen aparatu. Ta naprava vsebuje baterije, ki jih lahko zamenjajo le usposobljene osebe. Ta stroj je namenjen samo za suho uporabo. Ne uporabljajte za mokro pobiranje. Ta stroj ni predviden za sesanje nevarnih materialov ali plinov, saj lahko to ljudi izpostavi resnim zdravstvenim tveganjem. Ne dvigujte ostrih predmetov, kot so igle ali kosi stekla. Ne pobirajte ničesar, kar gori ali se kadi, na primer cigaret, vžigalic ali vročega pepela. Ne uporabljajte, če filtrom niso nameščeni. Stroja ne uporabljajte, če je videti pokvarjen. Stroj naj pregleda pooblaščen servis. Če vam je stroj padel na tla, se je poškodoval, ga pustili na prostem ali je bil izpostavljen vodi. Na mehanskih ali električnih varnostnih napravah ni dovoljeno spreminjati ali modificirati. Vsa popravila mora opraviti pooblaščeni servisni center.

OPOZORILO!
Za polnjenje baterija uporabljajte le snemljivo napajalno enoto, ki je priložena tej napravi.

OPOZORILO!
Tveganje Poškodbe. Krtača se Lahko Nepričakovano Začne. Pred čiščenjem ali vzdrževanjem in pri zamenjavi delov ali pretvorbi stroja v drugo funkcijo je treba stroj odklopiti od vira napajanja: varno odklopiti vsaj B+ ali B- pol baterija ali enakovreden način (odklopna naprava).

OPOZORILO!
Preden odstranite baterije, morate sesalnik odklopiti od polnilne postaje in izpraznitи baterija paket. Pritisnite gumb za sprostitev, da baterija paket odstranite iz enote.

OPOZORILO!
Baterija paket ne poškodujte ali sežigajte, ker bo eksplodiral pri visokih temperaturah.

OPOZORILO!
Nevarnost požara ali hudih poškodb: Nikoli se ne dotikajte obeh sponk baterija paket s kovinskimi predmeti in/ali deli telesa, ker lahko pride do kratkega stika. Ne poskušajte uničiti ali razstaviti baterija paket ali odstraniti katerega koli od njegovih sestavnih delov. baterije je treba reciklirati ali pravilno odstraniti. Baterija paket hranite izven dosega otrok.

OPOZORILO!
Preprečite nehoteni zagon. Prepričajte se, da je stikalo v položaju za izklop, preden priključite baterija paket, dvignete ali prenašate aparat. Nošenje aparata s prstom na stikalu ali prižiganje aparatov, ki imajo vklopljeno stikalo, lahko povzroči nesreče. Pred kakršnimi koli prilagoditvami, menjavo dodatkov ali shranjevanjem naprave odklopite baterija paket iz naprave. Takšni preventivni varnostni ukrepi zmanjšajo nevarnost nenamernega zagona naprave. Ko baterija paket ne uporabljate, ga hranite proč od drugih kovinskih predmetov, kot so sponke za papir, kovanci, ključi, žeblji, vijaki ali drugi majhni kovinski predmeti, ki lahko vzpostavijo povezavo med enim terminalom in drugim. Kratek stik med sponkami baterija lahko povzroči opekline ali požar. V neprimernih pogojih lahko iz baterija izteče tekočina; izogibati stiku. Če pride do stika po naključju, sperite z vodo. Če pride tekočina v stik z očmi, poiščite dodatno zdravniško pomoč. Tekočina, ki izteče iz baterija, lahko povzroči draženje ali opekline. Ne uporabljajte poškodovanega ali spremenjenega baterija paket ali naprave. Poškodovane ali spremenjene baterije se lahko obnašajo nepredvidljivo, kar lahko povzroči požar, eksplozijo ali nevarnost poškodb. Baterija paket ali naprave ne izpostavljajte ognju ali previsoki temperaturi. Izpostavljenost ognju ali temperaturi, višji od 130°C, lahko povzroči eksplozijo. Upoštevajte vsa navodila za polnjenje in ne polnite baterija paket ali naprave izven temperaturnega območja, ki je določeno v navodila. Nepravilno polnjenje ali polnjenje pri temperaturah zunaj navedenega območja lahko poškoduje baterija in poveča tveganje požara. Servis naj opravi usposobljen serviser, ki uporablja samo enake nadomestne dele. To bo zagotovilo ohranitev varnosti izdelka. Ne spreminjajte ali poskušajte popraviti naprave ali baterija paket (če je primerno), razen kot je navedeno v navodila za uporabo in vzdrževanje.

Samo za uporabo z baterija VU200
Samo za uporabo s polnilcem S
Temperaturno območje okolice za polnjenje baterija: 4°C ~ 40°C
Temperaturno območje okolice za uporabo baterija: -17°C ~ 75°C
Temperaturno območje okolja za shranjevanje baterija: -20°C ~ 25°C

POZOR
Ta stroj je namenjen samo za notranjo uporabo.

POZOR
Ta stroj je dovoljeno shranjevati samo v zaprtih prostorih.

Transport
Stroj prenašajte le za ročaj. Pri prevozu v vozilih zavarujte stroj pred zdrsom in prevračanjem v skladu z veljavnimi smernicami.

Vzdrževanje in oskrba
Pred vsemi vzdrževalnimi in negovalnimi deli vedno odstranite baterija paket iz stroja. Vsa vzdrževalna dela in popravila, ki zahtevajo odpiranje ohišja motorja, mora vedno opraviti pooblaščen servis. Vedno uporabljajte originalne rezervne dele Nilfisk. Uporabite neprepustne vrečke za odstranjevanje komponent, ki jih ni mogoče očistiti. Upoštevajte veljavne predpise za odlaganje! Poskrbite, da bodo kontakti na stroju, polnilniku in baterija paket čisti.

Odstranitev izdelkov
Preden završete izdelek, morate baterija paket odstraniti in reciklirati v skladu z zveznimi in lokalnimi zakoni, kot je opisano spodaj.

Odgovornosti
Nilfisk ne prevzema nikakršne odgovornosti za kakršno koli škodo, ki je posledica kakršne koli nepravilne ali napačne uporabe. Prosimo, obiščite našo spletno stran na naslovu www.nilfisk.com za nadaljnja navodila in informacije o uporabi

Seznam nadomestnih delov

Št.	Številka dela	Količina	Opis
1	128389493	1	Active Nozzle VU200 temno modra
2	128389494	1	Cev temno modra
3	128389466	1	2x Mala kolesa
4	128389501	1	Modul posode za smeti svetlo modre barve brez etikete
5	128389469	1	Modul ciklonskega filtrom črn barve
6	128389467	1	Filtrom za Zbiralnik prahu
7	128389495	1	Modul glavnega ohišja temno modre barve
8	128389474	1	Tesnilni Obroči
9	128389496	1	Roler za trda tla VU200
10	128389497	1	Roler za preproge VU200
11	128389446	1	Orodje za reže S črno
12	128389448	1	Kombinirana ščetka S črn
13	128389500	1	Kljuka in oklepaji
14	128389450	1	Krtača za Kavče S črn
15	128389451	1	Čopič S črn
16	128389452	1	Fleksibilna cev S črn
17	128389454	1	Aktivna ščetka S črn
18	128389456	1	Stenski nosilec S, črn
19	128389457	1	HEPA 14
20	128389498	1	Baterija VU200
21	128389499	1	Polnilnik S in vtiči

Tehnične Podatke

Barva		Temno modra
Tip vtiča		EU/AU/UK/US
Napetost/frekvenca (V)		29,6
Čas delovanja baterija ECO (min.)		60
Normalni čas delovanja baterija (min.)		25
Turbo čas delovanja baterija (min.)		12
Maks. moč (W)		550
Baterija zmogljivost (mAh)		2500
Tip baterija		Li-ion
Moč baterija (W)		32 Maks
Čas polnjenja (min)		1 ura 50min
Kapaciteta posode (L)		0,8
Dolžina × širina × višina (mm)		859,5 × 244,5 × 194
Masa (kg)		6,95
Raven zvočnega tlaka po EN 60335-2-69/negotovost K		≤ 76 dB/2 dB
Raven zvočne moči po EN 60335-2-69/negotovost K		≤ 82 dB(A)/2 dB(A)
Vrednost vibracij po EN 60335-2-69/negotovost K	Ročaj	< 2,5 m/s²/1,5 m/s²

Sigurnosne upute

Prije prve upotrebe stroja pažljivo pročitajte upute. Nepoštivanje upozorenja i uputa može dovesti do strujnog udara, požara i/ili ozbiljnih ozljeda. Spremite upute za kasniju upotrebu.

Morate se pridržavati sigurnosnih uputa označenih ovim simbolom kako biste spriječili ozljede osoba ili ozbiljnu štetu na imovini.

Ovaj simbol označava odvojivi dio napajanja. Dio aparata čija je izlazna snaga predviđena za odvajanje od konstrukcijskog dijela aparata klase III.

Namjena
Ovaj aparat je namijenjen za komercijalnu upotrebu, na primjer u hotelima, školama, bolnicama, tvornicama, trgovinama, uredima i prostorima za iznajmljivanje.

UPOZORENJE!
Ovaj aparat nije namijenjen za korištenje od strane osoba (uključujući djecu) sa smanjenim fizičkim, osjetilnim ili mentalnim sposobnostima ili za osobe s nedostatkom iskustva i znanja. Djecu treba nadzirati kako bi se osiguralo da se ne igraju uređajem.

UPOZORENJE!
Operateri moraju biti odgovarajuće upućeni u korištenje ovih aparata.

UPOZORENJE!
Koristite samo sigurnosno napajanje niskog napona koje ste dobili uz uređaj. Ovaj uređaj sadrži baterije koje mogu zamijeniti samo kvalificirane osobe. Ovaj aparat je samo za suhu upotrebu. Ne koristite ga za mokro usisavanje. Ovaj aparat nije namijenjen za usisavanje opasnih materijala ili plinova, jer to može izložiti ljude ozbiljnim zdravstvenim rizicima. Ne usisavajte oštre predmete kao što su igle ili komadići stakla. Ne usisavajte ništa što gori ili se dimi, poput cigareta, šibica ili vrućeg pepela. Nemojte ga koristiti bez postavljenih filtera. Nemojte koristiti aparat ako se čini neispravnim. Ako je aparat pao, oštećen je, ostavljen na otvorenom ili je bio izložen vodi, mora ga pregledati ovlašteni servis. Ne smiju se raditi nikakve promjene ili preinake na mehaničkim ili električnim sigurnosnim dijelovima uređaja. Sve popravke mora izvršiti ovlašteni servis.

UPOZORENJE!
U svrhu ponovnog punjenja baterije koristite samo odvojivu jedinicu napajanja koja je isporučena uz ovaj uređaj.

UPOZORENJE!
Rizik od ozljeda. Četka može neočekivano početi s radom. Aparat se mora isključiti iz izvora napajanja prije njegova čišćenja ili održavanja te prilikom zamjene dijelova ili konverzije u drugu funkciju: pažljivo odspojite barem B+ ili B- pol baterije ili na neki drugi ekvivalentan način isključite aparat.

UPOZORENJE!
Usisavač mora biti odspojen od stanice za punjenje, a baterije moraju biti prazne prije uklanjanja baterija. Pritisnite gumb za otpuštanje za uklanjanje baterije iz jedinice.

UPOZORENJE!
Nemojte oštetiti niti spaljivati bateriju jer će eksplodirati na visokim temperaturama.

UPOZORENJE!
Opasnost od požara ili ozbiljnih ozljeda: Nikada ne dodirujte oba pola baterije metalnim predmetima i/ili dijelovima tijela jer može doći do kratkog spoja. Ne pokušavajte uništiti ili rastaviti bateriju ili ukloniti bilo koju od njezinih komponenti. Baterije se moraju reciklirati ili odložiti u za to predviđeno mjesto. Držite baterije podalje od djece.

UPOZORENJE!
Spriječite nenamjerno pokretanje uređaja. Provjerite je li prekidač u isključenom položaju prije spajanja na bateriju, podizanja ili nošenja uređaja. Nošenje uređaja dok vam je prst na prekidaču ili stavljanje uređaja na punjenje dok je uključen dovodi do nezgoda. Izvadite bateriju iz uređaja prije bilo kakvih podešavanja, mijenjanja dodataka ili pohranjivanja uređaja. Takve preventivne sigurnosne mjere smanjuju rizik od slučajnog pokretanja uređaja. Kada se baterija ne koristi, držite je podalje od drugih metalnih predmeta, poput spajalica, kovanica, ključeva, čavala, vijaka ili drugih malih metalnih predmeta koji mogu uspostaviti vezu s jednog terminala na drugi. Kratki spoj polova baterije može uzrokovati opekline ili požar. U uvjetima zlouporabe, iz baterije može iscuriti tekućina; izbjegavajte kontakt s njom. Ako slučajno dođe do kontakta, isperite vodom. Ako tekućina dođe u kontakt s očima, potražite dodatnu liječničku pomoć. Tekućina koja izlazi iz baterije može izazvati iritaciju ili opekline. Nemojte koristiti bateriju ili uređaj ako su oštećeni ili modificirani. Oštećene ili modificirane baterije mogu biti nepredvidive što može rezultirati požarom, eksplozijom ili rizikom od ozljeda. Ne izlažite bateriju ili uređaj vatri ili previsokoj temperaturi. Izlaganje vatri ili temperaturi iznad 130°C može izazvati eksploziju. Slijedite sve upute za punjenje i nemojte puniti bateriju ili uređaj izvan temperaturnog raspona navedenog u uputama. Neispravno punjenje ili punjenje na temperaturama izvan navedenog raspona može oštetiti bateriju i povećati rizik od požara. Održavanje treba izvršiti kvalificirana osoba za popravak koristeći samo identične zamjenske dijelove. To će osigurati očuvanje sigurnosti proizvoda. Ne modificirajte niti pokušavajte popraviti uređaj ili bateriju osim kako je navedeno u uputama za upotrebu i održavanje.

Za korištenje samo s baterijom VU200
Za korištenje samo s punjačem S
Raspon temperature okoline za punjenje baterije: 4°C ~ 40°C
Raspon temperature okoline za korištenje baterije: -17°C ~ 75°C
Raspon temperature okoline za skladištenje baterije: -20°C ~ 25°C

OPREZ
Ovaj uređaj je samo za unutarnju upotrebu.

OPREZ
Ovaj uređaj treba skladištiti samo u zatvorenom prostoru.

Prijenos uređaja
Uređaj nosite samo za ručku. Za prijevoz u vozilima osigurajte uređaj od klizanja i prevrtanja u skladu s važećim smjernicama.

Održavanje i njega
Prije svih radova održavanja i njege, uvijek uklonite bateriju iz uređaja. Sve radove na održavanju i popravcima koji zahtijevaju otvaranje kućišta motora mora uvijek izvoditi ovlašteni servisni centar. Uvijek koristite originalne Nilfisk rezervne dijelove. Koristite nepropusne vrećice za odlaganje dijelova koji se ne mogu očistiti. Pridržavajte se važećih propisa o zbrinjavanju! Držite kontakte na uređaju, punjaču i bateriji čistima.

Zbrinjavanje proizvoda
Prije odlaganja proizvoda, punjiva baterija mora se ukloniti i reciklirati u skladu sa saveznim i lokalnim zakonima, kao što je navedeno u nastavku.

Odgovornost
Nilfisk ne prihvaća nikakvu odgovornost za bilo kakvu štetu koja proizlazi iz nepravilne ili pogrešne uporabe. Molimo pogledajte našu internet stranicu na www.nilfisk.com za daljnje upute i informacije o korištenju.

Popis rezervnih dijelova

Br.	Broj dijela	Kol	Opis
1	128389493	1	Aktivna mlaznica VU200 tamnoplava
2	128389494	1	Cijev tamnoplava
3	128389466	1	2x mala kotača
4	128389501	1	Modul kante za prašinu svijetlo plavi bez naljepnice
5	128389469	1	Ciklonski filtarski modul crni
6	128389467	1	Filter za kantu za prašinu
7	128389495	1	Modul glavnog tijela tamnoplavi
8	128389474	1	Brtveni prstenovi
9	128389496	1	Valjak za tvrde podove VU200
10	128389497	1	Valjak za tepih VU200
11	128389446	1	Alat za proreze S crni
12	128389448	1	Kombinirana četka S crna
13	128389500	1	Kuka i nosači
14	128389450	1	Četka za naslonjač S crna
15	128389451	1	Četka S crna
16	128389452	1	Savitljivo crijevo S crno
17	128389454	1	Aktivna četka S crna
18	128389456	1	Zidni nosač S crni
19	128389457	1	HEPA 14
20	128389498	1	Baterija VU200
21	128389499	1	Punjač S i utikači

Tehnički podaci

Boja		Tamnoplava
Vrsta utikača		EU/AU/UK/US
Napon/frekvencija (V)		29,6
Vrijeme rada baterije ECO (min)		60
Vrijeme rada baterije u normalnom načinu rada (min)		25
Vrijeme rada baterije u Turbo načinu rada (min)		12
Maks. snaga (W)		550
Kapacitet baterije (mAh)		2500
Vrsta baterije		Li-ion
Snaga baterije (W)		32 maks.
Vrijeme punjenja (min)		1 sat 50 min
Kapacitet spremnika (L)		0,8
Duljina x širina x visina (mm)		859,5 × 244,5 × 194
Težina (kg)		6,95
Razina zvučnog tlaka prema EN 60335-2-69/nesigurnost K		≤ 76 dB/2 dB
Razina zvučne snage prema EN 60335-2-69/nesigurnost K		≤ 82 dB(A)/2 dB(A)
Vrijednost vibracija prema EN 60335-2-69/nesigurnost K	Ručka	< 2,5 m/s²/1,5 m/s²

Bezpečnostné pokyny

Pred prvým použitím stroja si pozorne prečítajte pokyny. Nedodržanie upozornení a pokynov môže mať za následok zásah elektrickým prúdom, požiar a/alebo vážne zranenie. Pokyny si uložte na neskoršie použitie.

Bezpečnostné pokyny označené týmto symbolom sa musia dodržiavať, aby sa predišlo zraneniu osôb alebo vážnym škodám na majetku.

Tento symbol označuje odnímateľnú časť napájania. Časť spotrebiča, ktorej výstup je odnímateľný od časti spotrebiča konštrukcie triedy III.

Účel použitia
Tento stroj je určený na komerčné použitie, napríklad v hoteloch, školách, nemocniciach, továrňach, obchodoch, kanceláriách a požičovniach.

VÝSTRAHA!
Tento stroj nie je určený na používanie osobami (vrátane detí) so zníženými fyzickými, zmyslovými alebo mentálnymi schopnosťami alebo nedostatkom skúseností a znalostí. Deti by mali byť pod dozorom, aby sa zabezpečilo, že sa so spotrebičom nebudú hrať.

VÝSTRAHA!
Operátori musia byť primerane poučení o používaní týchto strojov.

VÝSTRAHA!
Používajte len bezpečnostný napájací zdroj s veľmi nízkym napätím dodaný so spotrebičom. Tento prístroj obsahuje batérie, ktoré môžu vymeniť iba kvalifikovaní pracovníci. Tento stroj je určený len na suché použitie. Nepoužívajte na mokré vysávanie. Tento spotrebič nie je určený na vysávanie nebezpečných materiálov ani plynu. Takého použitie môže predstavovať závažné zdravotné riziká pre ľudí. Nevysávajte ostré predmety, ako sú ihly alebo kúsky skla. Nevysávajte niečo, čo horí alebo dymí, ako sú napríklad cigarety, zápalky alebo horúci popol. Nepoužívajte bez nasadených filtrov. Spotrebič nepoužívajte, ak sa zdá byť poškodený. Ak spotrebič spadol, bol poškodený, ponechaný vonku či vystavený pôsobeniu vody, odneste ho na kontrolu do autorizovaného servisného strediska. Nevymieňajte ani neupravujte mechanické ani elektrické poistné zariadenia. Všetky opravy musí vykonať autorizované servisné stredisko.

VÝSTRAHA!
Na dobíjanie batérie používajte iba odnímateľnú napájaciu jednotku dodávanú s týmto zariadením.

VÝSTRAHA!
Riziko zranenia. Kefa sa môže neočakávane spustiť. Pred čistením alebo údržbou a pri výmene dielov alebo prestavbe stroja na inú funkciu musí byť stroj odpojený od zdroja napájania: bezpečné odpojenie aspoň pólu batérie B+ alebo B– alebo ekvivalentná metóda (odpojenia zariadenia).

VÝSTRAHA!
Pred vybratím batérie musí byť vysávač odpojený od nabíjacej stanice a batérie musia byť vybité. Stlačením uvoľňovacieho tlačidla vyberte batériu z jednotky.

VÝSTRAHA!
Batériu nepoškodzujte ani nespaľujte, pretože pri vysokej teplote vybuchne.

VÝSTRAHA!
Nebezpečenstvo požiaru alebo vážneho zranenia: Nikdy sa nedotýkajte oboch kontaktov batérie kovovými predmetmi ani časťami tela, aby nedošlo k skratu. Nepokúšajte sa rozbiť alebo rozobrať batériu ani vybrať ktorúkoľvek z jej súčastí. Batérie sa musia recyklovať alebo likvidovať správnym spôsobom. Batérie uchovávajte mimo dosahu detí.

VÝSTRAHA!
Zabráňte neúmyselnému spusteniu. Pred pripojením k batérii, zdvihnutím alebo prenášaním zariadenia sa uistite, že je vypínač vo vypnutej polohe. Prenášanie spotrebiča s prstom na vypínači alebo zapojenie spotrebiča so zapnutým vypínačom do siete môže viesť k nehodám. Pred vykonaním akýchkoľvek úprav, výmenou príslušenstva alebo uskladnením spotrebiča odpojte akumulátor od spotrebiča. Takéto preventívne bezpečnostné opatrenia znižujú riziko náhodného spustenia spotrebiča. Keď batériu nepoužívate, držte ju mimo iných kovových predmetov, ako sú spony na papier, mince, kľúče, klince, skrutky alebo iné malé kovové predmety, ktoré môžu spôsobiť prepojenie medzi pólmi. Skrat pólov batérie môže spôsobiť popáleniny alebo požiar. Pri nevhodných podmienkach môže z batérie vytekať kvapalina. Vyhnite sa kontaktu s ňou. Ak dôjde k náhodnému kontaktu, opláchnite vodou. Ak sa kvapalina dostane do očí, vyhľadajte lekársku pomoc. Kvapalina vytečená z batérie môže spôsobiť podráždenie alebo popáleniny. Nepoužívajte batériu alebo zariadenie, ktoré je poškodené alebo upravené. Poškodené alebo upravené batérie môžu vykazovať nepredvídateľné správanie, ktoré môže mať za následok požiar, výbuch alebo riziko zranenia. Batériu ani zariadenie nevystavujte ohňu ani nadmernej teplote. Vystavenie ohňu alebo teplote nad 130 °C môže spôsobiť výbuch. Dodržujte všetky pokyny týkajúce sa nabíjania a nenabíjajte batériu ani zariadenie mimo teplotného rozsahu uvedeného v pokynoch. Nesprávne nabíjanie alebo pri teplotách mimo špecifikovaného rozsahu môže poškodiť batériu a zvýšiť riziko požiaru. Opravu zverte kvalifikovanému opravárovi, ktorý používa iba identické náhradné diely. Tým sa zabezpečí zachovanie bezpečnosti produktu. Neupravujte ani sa nepokúšajte opravovať zariadenie alebo akumulátor (podľa potreby), okrem prípadov uvedených v návode na použitie a starostlivosť.

Na použitie len s batériou NILFISK VU200
Na použitie len s nabíjačkou NILFISK S
Rozsah okolitej teploty pre nabíjanie batérie: 4°C~40°C
Rozsah okolitej teploty pre používanie batérie: -17°C~75°C
Rozsah okolitej teploty pre skladovanie batérie: -20°C~25°C

POZOR
Tento stroj je určený len na vnútorné použitie.

POZOR
Tento stroj by sa mal skladovať iba v interiéri.

Preprava
Stroj prenášajte iba za rukoväť. Pri preprave vo vozidlách zaistite stroj proti skĺznutiu a prevráteniu podľa platných smerníc.

Údržba a starostlivosť
Pred akoukoľvek údržbou a starostlivosťou vždy vyberte zo stroja batériu. Všetky údržbárske a opravárenské práce, ktoré si vyžadujú otvorenie krytu motora, musí vždy vykonávať autorizované servisné stredisko. Vždy používajte originálne náhradné diely Nilfisk. Na likvidáciu komponentov, ktoré sa nedajú vyčistiť, použite nepriepustné vrecká. Dodržiavajte platné predpisy o likvidácii! Udržujte kontakty na stroji, nabíjačke a akumulátore čisté.

Likvidácia produktu
Pred likvidáciou produktu je potrebné vybrať nabíjateľnú batériu a recyklovať ju v súlade s federálnymi a miestnymi zákonmi, ako je uvedené nižšie.

Právna zodpovednosť
Spoločnosť Nilfisk nenesie žiadnu zodpovednosť za akékoľvek škody spôsobené nesprávnym alebo neoprávneným používaním. Ďalšie pokyny a informácie týkajúce sa používania nájdete na adrese www.nilfisk.com.

Zoznam náhradných dielov

Č.	Číslo dielu	Množstvo	Popis
1	128389493	1	Tmavomodrá aktívna dýza VU200
2	128389494	1	Tmavomodrá trubica
3	128389466	1	2x malé kolieska
4	128389501	1	Modul nádoby na prach svetlomodrý bez štítku
5	128389469	1	Modul cyklónového filtra čierny
6	128389467	1	Filter nádoby na prach
7	128389495	1	Modul hlavného tela tmavomodrý
8	128389474	1	Tesniace krúžky
9	128389496	1	Valec na tvrdú podlahu VU200
10	128389497	1	Kobercový valec VU200
11	128389446	1	Nástroj na štrbiny S čierny
12	128389448	1	Kombinovaná kefa S čierna
13	128389500	1	Háčik a držiaky
14	128389450	1	Kefa na pohovku S čierna
15	128389451	1	Kefa S čierna
16	128389452	1	Pružná hadica S čierna
17	128389454	1	Aktívna kefa S čierna
18	128389456	1	Držiak na stenu S čierny
19	128389457	1	HEPA 14
20	128389498	1	Batéria VU200
21	128389499	1	Nabíjačka S a zástrčky

Technické údaje

Farba		Tmavomodrá
Typ zástrčky		EÚ/AU/UK/US
Napätie/frekvencia (V)		29,6
Čas prevádzky na batériu ECO (min)		60
Čas bežnej prevádzky na batériu (min)		25
Čas prevádzky na batériu Turbo (min)		12
Max. výkon (W)		550
Kapacita batérie (mAh)		2500
Typ batérie		Li-ion
Výkon batérie (W)		32 max.
Čas nabíjania (min)		1 h 50 min
Objem nádoby (l)		0,8
Dĺžka × šírka × výška (mm)		859,5 × 244,5 × 194
Hmotnosť (kg)		6,95
Hladina akustického tlaku podľa normy EN 60335-2-69/neistota K		≤ 76 dB/2 dB
Hladina akustického výkonu podľa EN 60335-2-69/neistota K		≤ 82 dB(A)/2 dB(A)
Hodnota vibrácií podľa normy EN 60335-2-69/neistota K	Rukoväť	< 2,5 m/s²/1,5 m/s²

Bezpečnostní pokyny

Před prvním použitím stroje si pozorně přečtěte pokyny. Nedodržení varování a pokynů může mít za následek úraz elektrickým proudem, požár a/nebo vážné zranění. Uchovejte si je pro pozdější použití.

Bezpečnostní pokyny označené tímto symbolem je třeba dodržovat, aby nedošlo ke zranění osob nebo vážným věcným škodám.

Tento symbol znamená odnímatelnou napájecí část. Část spotřebiče, jejíž výstup je odnímatelný od konstrukční části spotřebiče třídy III.

Účel použití
Tento stroj je určen pro komerční použití, například v hotelech, školách, nemocnicích, továrnách, obchodech, kancelářích a půjčovnách.

VAROVÁNÍ!
Tento stroj není určen pro použití osobami (včetně dětí) se sníženými fyzickými, smyslovými nebo duševními schopnostmi nebo nedostatkem zkušeností a znalostí. Děti by měly být pod dohledem, aby bylo zajištěno, že si se spotřebičem nebudou hrát.

VAROVÁNÍ!
Obsluha musí být náležitě poučena o používání těchto strojů.

VAROVÁNÍ!
Používejte pouze bezpečnostní nízkonapěťový zdroj dodávaný se spotřebičem. Tento spotřebič obsahuje baterie, které mohou vyměnit pouze kvalifikovaní pracovníci. Tento stroj je určen pouze pro suché použití. Nepoužívejte pro mokré vysávání. Přístroj není určen k vysávání nebezpečných materiálů nebo plynů. Nedodržením tohoto pokynu se vystavujete vážnému ohrožení zdraví. Nevysávejte ostré předměty, jako jsou jehly nebo kusy skla. Nevysávejte žádné hořící nebo kouřící předměty, například cigarety, zápalky nebo žhavý popel. Nepoužívejte bez nasazených filtrů. Přístroj nepoužívejte, pokud se zdá, že nefunguje správně. Pokud byl přístroj upuštěn, poškozen, ponechán mimo interiér nebo přišel do styku s vodou, nechte jej zkontrolovat v autorizovaném servisním středisku. Na elektrických ani mechanických bezpečnostních zařízeních není povoleno provádět žádné změny ani úpravy. Veškeré opravy musí provádět autorizované servisní středisko.

VAROVÁNÍ!
Pro účely dobíjení baterie používejte pouze odnímatelnou napájecí jednotku dodávanou s tímto zařízením.

VAROVÁNÍ!
Nebezpečí zranění. Kartáč se může neočekávaně spustit. Stroj musí být před čištěním nebo údržbou a při výměně dílů nebo přestavbě stroje na jinou funkci odpojen od zdroje napájení. Bezpečné odpojení alespoň pólu baterie B+ nebo B– nebo ekvivalentní způsob (odpojení přístroje).

VAROVÁNÍ!
Před vyjmutím baterie musí být vysavač odpojen od nabíjecí stanice a baterie musí být vybité. Stisknutím uvolňovacího tlačítka vyjměte baterii z jednotky.

VAROVÁNÍ!
Baterii nezničujte ani nespalujte, protože při vysokých teplotách exploduje.

VAROVÁNÍ!
Nebezpečí požáru nebo vážného zranění: Nikdy se nedotýkejte obou svorek baterie kovovými předměty a/nebo částmi těla, mohlo by dojít ke zkratu. Nepokoušejte se zničit nebo rozebrat baterii nebo odstranit kteroukoli z jejích součástí. Baterie musí být recyklovány nebo řádně zlikvidovány. Uchovávejte baterie mimo dosah dětí.

VAROVÁNÍ!
Zabraňte neúmyslnému spuštění. Před připojením spotřebiče k baterii, jeho zvednutím nebo přenesením vždy zkontrolujte, že je vypínač vypnutý. Spotřebič nepřenášejte s prstem umístěným na vypínači nebo jej nespouštějte se zapnutým spínačem, protože může dojít k úrazu. Před jakoukoli úpravou zařízení, výměnou jeho příslušenství nebo uskladněním zařízení odpojte baterii od přístroje. Taková preventivní bezpečnostní opatření snižují riziko náhodného spuštění spotřebiče. Pokud baterii nepoužíváte, uchovávejte ji mimo kontakt s jinými kovovými předměty, jako jsou kancelářské sponky, mince, klíče, hřebíky, šrouby nebo jiné drobné kovové předměty, které mohou způsobit spojení mezi svorkami. Zkratování svorek baterie může způsobit popáleniny nebo požár. V případě nevhodných podmínek může z baterie uniknout kapalina; vyhněte se kontaktu s ní. Pokud náhodou dojde ke kontaktu, opláchněte vodou. Pokud dojde ke kontaktu kapaliny s očima, vyhledejte lékařskou pomoc. Kapalina vytékající z baterie může způsobit podráždění nebo popáleniny. Nepoužívejte baterii nebo zařízení, které je poškozené nebo upravené. Poškozené nebo upravené baterie mohou vykazovat nepředvídatelné chování vedoucí k požáru, výbuchu nebo riziku zranění. Nevystavujte baterii nebo zařízení ohni nebo nadměrné teplotě. Vystavení ohni nebo teplotě nad 130 °C může způsobit výbuch. Postupujte v souladu s veškerými pokyny k nabíjení a baterii nebo zařízení nenabíjejte mimo teplotní rozsah uvedený v pokynech. Nesprávné nabíjení nebo při teplotách mimo specifikovaný rozsah může poškodit baterii a zvýšit riziko požáru. Opravu svěřte kvalifikovanému opraváři, který bude používat pouze identické náhradní díly. Tím zajistíte zachování bezpečnosti produktu. Neupravujte ani se nepokoušejte opravovat zařízení nebo baterii (podle potřeby), kromě případů uvedených v návodu k použití a údržbě.

Určeno k použití pouze s baterií NILFISK VU200
Pro použití pouze s nabíječkou NILFISK S
Rozsah okolní teploty pro nabíjení baterie: 4°C~40°C
Rozsah okolní teploty pro použití baterie: -17°C~75°C
Rozsah okolní teploty pro skladování baterie: -20°C~25°C

UPOZORNĚNÍ
Tento přístroj je určen pouze pro vnitřní použití.

UPOZORNĚNÍ
Tento přístroj je třeba skladovat pouze uvnitř.

Přeprava
Stroj přenášejte pouze za rukojeť. Pro přepravu ve vozidlech zajistěte stroj proti sklouznutí a překlopení v souladu s platnými směrnicemi.

Údržba a péče
Před prováděním veškeré údržby a péče o zařízení vždy vyjměte baterii z přístroje. Veškerou údržbu a opravy, které vyžadují otevření krytu motoru, musí vždy provádět autorizované servisní středisko. Vždy používejte originální náhradní díly Nilfisk. K likvidaci součástí, které nelze vyčistit, použijte nepropustné sáčky. Dodržujte platná ustanovení o likvidaci! Udržujte kontakty na stroji, nabíječce a akumulátoru čisté.

Likvidace produktu
Před likvidací produktu musí být dobíjecí baterie vyjmuta a recyklována v souladu s federálními a místními zákony, jak je uvedeno níže.

Odpovědnost
Společnost Nilfisk nenese žádnou odpovědnost za škody vzniklé v důsledku nesprávného použití přístroje. Další pokyny a informace k použití naleznete na naší webové stránce www.nilfisk.com.

Seznam náhradních dílů

Ne.	Číslo dílu	Počet	Popis
1	128389493	1	Aktivní tryska VU200 tmavě modrá
2	128389494	1	Trubka tmavě modrá
3	128389466	1	2x malá kolečka
4	128389501	1	Modul prachového koše jasně modrý bez štítku
5	128389469	1	Modul cyklonového filtru černý
6	128389467	1	Filtr prachového koše
7	128389495	1	Hlavní modul těla tmavě modrý
8	128389474	1	Těsnící kroužky
9	128389496	1	Válec na tvrdou podlahu VU200
10	128389497	1	Válec na koberce VU200
11	128389446	1	Štěrbinová hubice S, černá
12	128389448	1	Kombinovaný kartáč S černý
13	128389500	1	Hák a držáky
14	128389450	1	Kartáč na pohovky S černý
15	128389451	1	Štětec S černý
16	128389452	1	Pružná hadice S černá
17	128389454	1	Aktivní kartáč S černý
18	128389456	1	Držák na stěnu S černý
19	128389457	1	HEPA 14
20	128389498	1	Baterie VU200
21	128389499	1	Nabíječka S a zástrčky

Technická data

Barva		Tmavě modrá
Typ zástrčky		EU/AU/UK/US
Napětí/frekvence (V)		29,6
Doba provozu na akumulátor ECO (min)		60
Normální doba provozu na akumulátor (min)		25
Doba provozu na akumulátor Turbo (min)		12
Max. výkon (W)		550
Kapacita akumulátoru (mAh)		2500
Typ akumulátoru		Li-ion
Výkon akumulátoru (W)		32 Max
Doba nabíjení (min)		1 hodina 50 minut
Kapacita kontejneru (l)		0,8
Délka x šířka x výška (mm)		859,5 x 244,5 x 194
Hmotnost (kg)		6,95
Hladina akustického tlaku podle EN 60335-2-69/nejistota K		≤ 76 dB/2 dB
Hladina akustického výkonu určená podle normy EN 60335-2-69/nejistota K		≤ 82 dB(A)/2 dB(A)
Hodnota vibrací určená podle normy EN 60335-2-69/nejistota K	Rukojeť	< 2,5 m/s²/1,5 m/s²

Instrukcje bezpieczeństwa

Przed pierwszym użyciem urządzenia należy uważnie przeczytać instrukcję. Niedostosowanie się do ostrzeżeń i instrukcji może skutkować porażeniem prądem, pożarem i/lub poważnymi obrażeniami. Należy także zachować je do późniejszego użytku.

Należy przestrzegać instrukcji bezpieczeństwa oznaczonych tym symbolem, aby zapobiec obrażeniom ciała lub poważnym uszkodzeniom mienia.

Ten symbol oznacza odłączalną część zasilacza. Część urządzenia, której element ma być odłączany od części konstrukcyjnej urządzenia klasy III.

Przeznaczenie
Urządzenie to jest przeznaczone do użytku komercyjnego, na przykład w hotelach, szkołach, szpitalach, fabrykach, sklepach, biurach i wypożyczalniach.

OSTRZEŻENIE!
Urządzenie to nie jest przeznaczone do użytku przez osoby (w tym dzieci) o ograniczonej sprawności fizycznej, sensorycznej lub umysłowej, a także osoby nieposiadające odpowiedniego doświadczenia lub wiedzy. Dzieci powinny znajdować się pod nadzorem, aby mieć pewność, że nie bawią się urządzeniem.

OSTRZEŻENIE!
Operatorzy muszą zostać odpowiednio przeszkoleni w zakresie korzystania z tych maszyn.

OSTRZEŻENIE!
Używać wyłącznie bezpiecznego zasilacza o bardzo niskim napięciu dostarczanego wraz z urządzeniem. W tym urządzeniu znajdują się baterie, których wymianę może przeprowadzić wyłącznie osoba wykwalifikowana. Urządzenie jest przeznaczone wyłącznie do użytku na sucho. Nie stosować do zbiórki mokrej. Odkurzacz nie jest przeznaczony do usuwania niebezpiecznych substancji ani gazu – ich zassanie może być zagrożeniem dla zdrowia. Nie zasysaj ostrych przedmiotów, takich jak igły lub kawałki szkła. Nie zasysaj żadnych przedmiotów, które się palą lub wydzielają dym, takich jak papierosy, zapałki lub popiół. Nie stosować bez założonych filtrów. Nie korzystaj z odkurzacza, jeśli przypuszczasz, że może działać nieprawidłowo. Jeśli odkurzacz został upuszczony, uszkodzony, pozostawiony na zewnątrz lub wystawiony na działanie wody, zwróć się do autoryzowanego centrum serwisowego z prośbą o przegląd. Nie wolno wprowadzać żadnych zmian w zabezpieczeniach elektrycznych ani mechanicznych. Wszystkie naprawy muszą być przeprowadzane w autoryzowanym centrum serwisowym.

OSTRZEŻENIE!
W celu naładowania akumulatora należy używać wyłącznie dołączonego do urządzenia, odłączanego zasilacza.

OSTRZEŻENIE!
Ryzyko obrażeń. Szczotka może niespodziewanie zacząć pracować. Przed czyszczeniem lub konserwacją maszyny, a także przed wymianą części lub zmianą funkcji maszyny należy ją odłączyć od źródła zasilania: bezpiecznie odłączając co najmniej biegun B+ lub B– akumulatora lub stosując metodę równoważną (wyłącznik).

OSTRZEŻENIE!
Przed wyjęciem akumulatora odkurzacz musi być odłączony od stacji ładującej, a akumulatory muszą być całkowicie rozładowane. Naciśnij przycisk zwalniający, aby wyjąć akumulator z urządzenia.

OSTRZEŻENIE!
Nie uszkadzaj ani nie spalaj akumulatora, ponieważ w wysokich temperaturach może on wybuchnąć.

OSTRZEŻENIE!
Ryzyko pożaru lub poważnych obrażeń: Nigdy nie dotykaj obu złączy akumulatora metalowymi przedmiotami lub częściami ciała, ponieważ może dojść do zwarcia. Nie próbuj niszczyć ani rozmontowywać akumulatora ani wyjmować żadnego z jego podzespołów. Akumulatory należy poddać recyklingowi lub odpowiednio zutylizować. Przechowuj akumulatory w miejscu niedostępnym dla dzieci.

OSTRZEŻENIE!
Zapobiegaj przypadkowemu uruchomieniu. Przed podłączeniem akumulatora, podniesieniem lub przenoszeniem urządzenia należy upewnić się, że przełącznik jest w pozycji wyłączonej. Przenoszenie urządzenia z palcem na przełączniku lub uruchamianie urządzenia, które ma włączony przełącznik, stwarza ryzyko wypadku. Przed przystąpieniem do jakichkolwiek regulacji, wymiany akcesoriów lub przechowywania urządzenia należy odłączyć akumulator od urządzenia. Tego typu środki ostrożności redukują ryzyko przypadkowego uruchomienia urządzenia. Gdy akumulator nie jest używany, należy trzymać go z dala od innych metalowych przedmiotów, takich jak spinacze do papieru, monety, klucze, gwoździe, śruby i inne małe metalowe przedmioty, które mogą spowodować połączenie jednego zacisku z drugim. Zwarcie zacisków akumulatora może spowodować oparzenia lub pożar. W przypadku nadużycia z akumulatora może wydostać się płyn; należy unikać kontaktu. W razie przypadkowego kontaktu należy przemyć skórę wodą. W przypadku kontaktu płynu z oczami należy dodatkowo zwrócić się o pomoc lekarską. Płyn wydostający się z akumulatora może spowodować podrażnienia lub oparzenia. Nie należy używać uszkodzonego lub zmodyfikowanego akumulatora lub urządzenia. Uszkodzone lub zmodyfikowane akumulatory mogą zachowywać się w nieprzewidywalny sposób, co może skutkować pożarem, wybuchem lub ryzykiem obrażeń. Nie wystawiaj akumulatora ani urządzenia na działanie ognia lub nadmiernej temperatury. Narażenie na działanie ognia lub temperatury powyżej 130°C może spowodować wybuch. Postępuj zgodnie ze wszystkimi instrukcjami dotyczącymi ładowania i nie ładuj akumulatora ani urządzenia poza zakresem temperatur określonym w instrukcji. Nieprawidłowe ładowanie lub ładowanie w temperaturach spoza określonego zakresu może spowodować uszkodzenie akumulatora i zwiększyć ryzyko pożaru. Zlecić wykonywanie napraw wykwalifikowanemu personelowi, wyłącznie z użyciem identycznych części zamiennych. Gwarantuje to zachowanie bezpieczeństwa produktu. Nie modyfikuj ani nie podejmuj prób naprawy urządzenia ani akumulatora (w stosownych przypadkach), z wyjątkiem przypadków wskazanych w instrukcji użytkowania i konserwacji.

Do stosowania wyłącznie z akumulatorem NILFISK VU200
Do stosowania wyłącznie z ładowarką NILFISK S
Zakres temperatur otoczenia podczas ładowania akumulatora: 4°C~40°C
Zakres temperatur otoczenia dla użytkowania akumulatora: -17°C~75°C
Zakres temperatur otoczenia dla przechowywania akumulatorów: -20°C~25°C

PRZESTROGA
Maszyna jest przeznaczona wyłącznie do użytku w pomieszczeniach.

PRZESTROGA
Maszynę należy przechowywać tylko w pomieszczenich.

Przenoszenie
Maszynę należy przenosić wyłącznie za uchwyt. W przypadku transportu w pojazdach należy zabezpieczyć maszynę przed ześlizgnięciem się i przewróceniem zgodnie z obowiązującymi wytycznymi.

Utrzymanie i konserwacja
Przed przystąpieniem do prac konserwacyjnych i pielęgnacyjnych należy zawsze wyjąć akumulator z urządzenia. Wszelkie prace konserwacyjne i naprawcze wymagające otwarcia obudowy silnika muszą być zawsze wykonywane przez autoryzowany serwis. Zawsze używaj oryginalnych części zamiennych Nilfisk. Do utylizacji części, których nie można wyczyścić, należy używać nieprzepuszczalnych worków. Stosować się do obowiązujących przepisów dotyczących utylizacji! Utrzymuj styki urządzenia, ładowarki i akumulatora w czystości.

Utylizacja produktu
Przed wyrzuceniem produktu należy wyjąć akumulator i poddać go recyklingowi zgodnie z przepisami federalnymi i lokalnymi, jak opisano poniżej.

Odpowiedzialność
Firma Nilfisk nie ponosi odpowiedzialności za szkody będące wynikiem niewłaściwego lub bezprawnego użytkowania. Więcej informacji na temat korzystania z urządzenia i dalsze instrukcje można znaleźć na stronie www.nilfisk.com.

Lista części zamiennych

Nr	Numer części	Ilość	Opis
1	128389493	1	Dysza aktywna VU200 ciemnoniebieska
2	128389494	1	Rurka ciemnoniebieska
3	128389466	1	2x Małe koła
4	128389501	1	Moduł pojemnika na kurz jasnoniebieski bez etykiety
5	128389469	1	Moduł filtra cyklonowego czarny
6	128389467	1	Filtr pojemnika na kurz
7	128389495	1	Ciemnoniebieski moduł główny korpusu
8	128389474	1	Pierścienie uszczelniające
9	128389496	1	Wałek do podłóg twardych VU200
10	128389497	1	Wałek do dywanów VU200
11	128389446	1	Końcówka szczelinowa S czarna
12	128389448	1	Szczotka uniwersalna S czarna
13	128389500	1	Hak i wsporniki
14	128389450	1	Szczotka tapicerska S czarna
15	128389451	1	Szczotka S czarna
16	128389452	1	Wąż elastyczny S czarny
17	128389454	1	Aktywna szczotka S czarna
18	128389456	1	Uchwyt ścienny S czarny
19	128389457	1	HEPA 14
20	128389498	1	Akumulator VU200
21	128389499	1	Ładowarka S i wtyczki

Dane techniczne

Kolor		Ciemnoniebieski
Typ wtyczki		UE/AU/UK/US
Napięcie/częstotliwość (V)		29,6
Czas pracy ECO na baterii (min)		60
Normalny czas pracy na baterii (min)		25
Czas pracy Turbo na baterii (min)		12
Maks. moc (W)		550
Pojemność baterii (mAh)		2500
Typ baterii		Litowo-jonowa
Moc baterii (W)		Maks. 32
Czas ładowania (min)		1 godz. 50 min
Pojemność pojemnika (L)		0,8
Długość x szerokość x wysokość (mm)		859,5 x 244,5 x 194
Waga (kg)		6,95
Poziom ciśnienia akustycznego zgodnie z normą EN 60335-2-69/ niepewność K		≤ 76 dB/2 dB
Poziom mocy akustycznej zgodnie z normą EN 60335-2-69/ niepewność K		≤ 82 dB(A)/2 dB(A)
Wartość drgań zgodnie z normą EN 60335-2-69/ niepewność K	Uchwyt	<2,5 m/s² / 1,5 m/s²

Biztonsági utasítások

A készülék első használata előtt figyelmesen olvassa el a használati utasításokat. A figyelmeztetések és utasítások figyelmen kívül hagyása áramütést, tüzet és/vagy súlyos sérülést okozhat. Őrizze meg az utasításokat későbbi felhasználásra.

Az ezzel a szimbólummal jelölt biztonsági utasításokat be kell tartani a személyi sérülések és a súlyos anyagi károk elkerülése érdekében.

Ez a szimbólum a leválasztható tápegységrészt jelzi. A készülék azon része, amelynek kimenete a készülék III. osztályú szerkezeti részéről leszerelhető kialakítású.

Rendeltetésszerű használat
Ez a készülék kereskedelmi célú használatra készült, például szállodákban, iskolákban, kórházakban, gyárakban, üzletekben, irodákban és kölcsönzőkben.

FIGYELEM!
Ezt a készüléket nem használhatják olyan személyek (beleértve a gyermekeket is), akik csökkent fizikai, érzékszervi vagy szellemi képességekkel rendelkeznek, vagy nem rendelkeznek tapasztalattal és ismeretekkel. Ügyelni kell arra, hogy gyermekek ne játszhassanak a készülékkel.

FIGYELEM!
A kezelőket megfelelően ki kell oktatni a készülékek használatára vonatkozóan.

FIGYELEM!
Csak a készülékhez mellékelt biztonsági extra alacsony feszültségű tápegységet használja. Ez a készülék olyan akkumulátorokat tartalmaz, amelyeket csak szakképzett személy cserélhet ki. Ez a készülék csak száraz használatra készült. Ne használja nedvesség felszedéséhez. Ezt a készüléket nem veszélyes anyagok vagy gázok szívására tervezték, mert ez súlyos egészségügyi kockázatoknak teheti ki az embereket. Ne szívjon fel éles tárgyakat, például tűket vagy üvegdarabokat. Ne szívjon fel égő vagy füstölgő tárgyat, például cigarettát, gyufát vagy forró hamut. Ne használja a helyükön lévő szűrők nélkül. Ne használja a készüléket, ha hibásnak tűnik. Vizsgáltassa meg a készüléket egy jogosult márkaszervizzel, ha a készüléket leejtették, megsérült, a szabadban hagyták vagy víz érte. A mechanikai vagy elektromos biztonsági berendezéseket nem szabad megváltoztatni vagy módosítani. Minden javítást jogosult márkaszerviznek kell elvégeznie.

FIGYELEM!
Az akkumulátor feltöltéséhez csak a készülékhez mellékelt levehető tápegységet használja.

FIGYELEM!
Sérülésveszély. A kefe váratlanul elindulhat. A készüléket tisztítás vagy karbantartás valamint alkatrészek cseréje vagy a készülék más funkcióra való átalakítása előtt le kell választani az áramforrásról : az akkumulátor legalább B+ vagy B- pólusának biztonságos leválasztásával vagy ezzel egyenértékű módszerrel (megszakító készülék).

FIGYELEM!
Az akkumulátorcsomag eltávolítása előtt a porszívót le kell választani a töltőállomásról, és le kell meríteni az akkumulátorokat. Nyomja meg a kioldó gombot, hogy eltávolítsa az akkumulátort a készülékből.

FIGYELEM!
Ne rongálja meg és ne égesse el az akkumulátort, mert magas hőmérsékleten felrobban.

FIGYELEM!
Tűz vagy súlyos sérülés veszélye: Soha ne érintse meg az akkumulátorcsomag mindkét érintkezőjét fémtárggyal és/vagy testrészekkel, mert rövidzárlat léphet fel. Ne kísérelje meg megsemmisíteni vagy szétszedni az akkumulátorcsomagot, és ne távolítsa el annak alkatrészeit. Az akkumulátorokat újra kell hasznosítani, vagy megfelelően ártalmatlanítani kell. Az akkumulátorcsomagokat tartsa távol a gyermekektől.

FIGYELEM!
A véletlen indítás megakadályozása. Győződjön meg arról, hogy a kapcsoló kikapcsolt állásban van, mielőtt a készüléket az akkumulátorhoz csatlakoztatja, felveszi vagy hordozza. Balesetveszélyes, ha a készüléket úgy hordozza, hogy az ujját a kapcsolón tartja, vagy olyan készüléket helyez feszültség alá, amelyen a kapcsoló bekapcsolt állapotban van. Válassza le az akkumulátort a készülékről, mielőtt bármilyen beállítást végezne, tartozékokat cserélne vagy tárolná a készüléket. Az ilyen megelőző biztonsági intézkedések csökkentik a készülék véletlen beindításának kockázatát. Ha nem használja az akkumulátort, tartsa távol más fémtárgyaktól, például gemkapcsoktól, érméktől, kulcsoktól, szögektől, csavaroktól vagy egyéb apró fémtárgyaktól, amelyek csatlakoztatást alakíthatnak ki a két ellentétes pólus között. Az akkumulátor érintkezőinek rövidre zárása égési sérüléseket vagy tüzet okozhat. Erőszakos körülmények között folyadék lövellhet ki az akkumulátorból; kerülje az ezzel való kapcsolatot. Ha véletlenül mégis kapcsolatba kerül, öblítse le vízzel. Ha folyadék a szemébe kerül, kérjen orvosi segítséget. Az akkumulátorból kilövellő folyadék irritációt vagy égési sérülést okozhat. Ne használjon sérült vagy átalakított akkumulátort vagy készüléket. A sérült vagy átalakított akkumulátorok előre nem látható viselkedést mutathatnak, ami tüzet, robbanást vagy sérülésveszélyt okozhat. Ne tegye ki az akkumulátort vagy a készüléket tűznek vagy túl magas hőmérsékletnek. Tűznek vagy 130°C feletti hőmérsékletnek való kitettség robbanást okozhat. Kövesse az összes töltési utasítást, és ne töltse az akkumulátort vagy a készüléket az utasításokban meghatározott hőmérsékleti tartományon kívül. A helytelen vagy a megadott hőmérsékleti tartományon kívüli töltés károsíthatja az akkumulátort és növelheti a tűzveszélyt. A szervizelést szakképzett szerelővel végeztesse el, kizárólag azonos cserealkatrészek felhasználásával. Ez biztosítja a termék biztonságának megőrzését. Ne alakítsa át, vagy ne próbálja megjavítani a készüléket vagy az akkumulátorcsomagot (amelyikre vonatkozik), kivéve a használati és ápolási utasításban leírtakat.

Csak a VU200 akkumulátorral használható
Csak S töltővel használható
Környezeti hőmérsékleti tartomány az akkumulátor töltéséhez: 4°C ~ 40°C
Környezeti hőmérsékleti tartomány az akkumulátor használatához: -17°C ~ 75°C
Környezeti hőmérsékleti tartomány az akkumulátor tárolásához: -20°C ~ 25°C

VIGYÁZAT
Ez a készülék kizárólag beltéri használatra alkalmas.

VIGYÁZAT
Ezt a készüléket kizárólag beltéren szabad tárolni.

Szállítás
A készüléket csak a fogantyúnál fogva szabad szállítani. Járműben történő szállításkor a készüléket rögzíteni kell csúszás és felborulás ellen az érvényes irányelvek szerint.

Karbantartás és ápolás
Minden karbantartási és ápolási művelet előtt távolítsa el az akkumulátort a készülékből. Minden olyan karbantartási és javítási munkát, amelyhez a motorház kinyitása szükséges, kizárólag jogosult márkaszerviz végezhet. Mindig eredeti Nilfisk pótalkatrészeket használjon. A tisztíthatatlan alkatrészeket vízhatlan zacskóban kell hulladékba helyezni. Tartsa be az érvényes hulladékkezelési előírásokat! Tartsa tisztán a készülék, a töltő és az akkumulátor érintkezőit.

A termék ártalmatlanítása
A termék kiselejtezése előtt az újratölthető akkumulátort el kell távolítani és az országos és helyi előírások betartásával újra kell hasznosítani, az alábbiak szerint.

Felelősség
A Nilfisk nem vállal felelősséget az illetéktelen vagy helytelen használatból eredő károkért. További utasításokért és használati információkért látogasson el a www.nilfisk.com weboldalra.

Pótalkatrészlista

Sz.	Cikkszám	Db	Leírás
1	128389493	1	Aktív fúvóka VU200, sötétkék
2	128389494	1	Cső, sötétkék
3	128389466	1	2 db kis kerék
4	128389501	1	A porgyűjtő modul világoskék színű, címke nélkül
5	128389469	1	Ciklon szűrőmodul, fekete
6	128389467	1	Porgyűjtő szűrő
7	128389495	1	Főtest modul, sötétkék
8	128389474	1	Tömítőgyűrűk
9	128389496	1	VU200 keménypadló-henger
10	128389497	1	VU200 szőnyeghenger
11	128389446	1	S résszerszám, fekete
12	128389448	1	S kombi kefe, fekete
13	128389500	1	Horog és konzolok
14	128389450	1	S kanapékefe, fekete
15	128389451	1	S kefe, fekete
16	128389452	1	S flexibilis tömlő, fekete
17	128389454	1	S aktív kefe, fekete
18	128389456	1	S fali konzol, fekete
19	128389457	1	HEPA 14
20	128389498	1	VU200 akkumulátor
21	128389499	1	S töltő és csatlakozók

Műszaki adatok

Szín		Sötétkék
Dugvilla típusa		EU/AU/UK/US
Feszültség/frekvencia (V)		29,6
Akkumulátor üzemidő ECO (perc)		60
Az akkumulátor normál üzemideje (perc)		25
Turbó akkumulátor üzemidő (perc)		12
Max. teljesítmény (W)		550
Akkumulátor kapacitása (mAh)		2500
Akkumulátor típusa		Li-ion
Az akkumulátor teljesítménye (W)		32 Max
Töltési idő (perc)		1 óra 50 perc
Tartályürtartalom (L)		0,8
Hosszúság x szélesség x magasság (mm)		859,5 × 244,5 × 194
Súly (kg)		6,95
Hangnyomásszint az EN 60335-2-69 szerint/K bizonytalanság		≤ 76 dB/2 dB
Hangteljesítményszint az EN 60335-2-69 szerint/K bizonytalanság		≤ 82 dB(A)/2 dB(A)
Rezgésérték az EN 60335-2-69 szerint/K bizonytalanság	Fogantyú	< 2,5 m/s²/1,5 m/s²

Instrucțiuni de Siguranță

Înainte de prima utilizare a mașină, citiți cu atenție instrucțiuni. Nerespectarea avertismentelor și instrucțiuni poate duce la electrocutare, incendiu și/sau vătămări grave. Salvați instrucțiuni pentru utilizare ulterioară.

Instrucțiuni de siguranță marcate cu acest simbol trebuie respectate pentru a preveni vătămările corporale sau daune materiale grave.

Acest simbol înseamnă sursă de alimentare detașabilă piesa. O parte a aparatului a cărei ieșire este destinată să fie detașabilă din partea de construcție a aparatului de clasa III.

Utilizare prevăzută
Această mașină este destinată utilizării comerciale, de exemplu în hoteluri, școli, spitale, fabrici, magazine, birouri și afaceri de închiriere.

AVERTIZARE!
Această mașină nu este destinată utilizării de către persoane (inclusiv copii) cu capacități fizice, senzoriale sau mentale reduse sau cu lipsă de experiență și cunoștințe. Copiii trebuie să fie supravegheați pentru a fi împiedicați să se joace cu aparatul.

AVERTIZARE!
Operatorii trebuie să fie instruiți corespunzător cu privire la utilizarea acestor mașină.

AVERTIZARE!
Utilizați numai sursa de alimentare de siguranță de foarte joasă tensiune furnizată cu aparatului. Acest aparatului conține baterii care pot fi înlocuite doar de către persoane calificate. Aceasta mașină este numai pentru uz uscat. A nu se utiliza pentru ridicarea umedă. Această mașină nu este destinată aspirației de materiale sau gaze periculoase, astfel încât oamenii pot expune riscuri grave pentru sănătate. Nu ridicați obiecte ascuțite precum ace sau bucăți de sticlă. Nu ridicați nimic care arde sau fumează, cum ar fi țigări, chibrituri sau cenușă fierbinte. Nu utilizați fără filtrele la locul lor. Nu folosiți mașina dacă pare defectă. Solicitați controlul mașină de către un centru de service autorizat. dacă mașina a fost scăpată, deteriorată, lăsată în aer liber sau a fost expusă la apă. Nu trebuie efectuate modificări sau modificări ale dispozitivelor mecanice sau electrice de siguranță. Toate reparațiile trebuie efectuate de către un centru de service autorizat.

AVERTIZARE!
În scopul reîncărcării bateriei, utilizați numai unitatea de alimentare detașabilă furnizată împreună cu acest aparatului.

AVERTIZARE!
Risc De Rănire. Peria Poate începe Neașteptat. Mașină trebuie deconectată de la sursa de putere înainte de curățare sau întreținere și la înlocuirea pieselor sau la transformarea mașinii la o altă funcție: deconectarea în siguranță a cel puțin polului B+ sau B- al bateriei sau o metodă echivalentă (dispozitiv de deconectare).

AVERTIZARE!
Aspiratorul trebuie să fie deconectat de la stația de încărcare, iar bateriei trebuie să fie descărcate înainte de a scoate acumulatorul. Apăsați butonul de eliberare pentru a scoate bateriei din unitate.

AVERTIZARE!
Nu mutilați sau incinerați bateriei, deoarece va exploda la temperaturilor ridicate.

AVERTIZARE!
Risc de incendiu sau rănire gravă: Nu atingeți niciodată ambele borne ale unui bateriei cu obiecte metalice și/sau părți ale corpului, deoarece poate apărea un scurtcircuit. Nu încercați să distrugeți sau să dezasamblați un pachet de bateriei și să nu îndepărtați niciuna dintre componentele acestuia. Bateriile trebuie reciclate sau aruncate în mod corespunzător. Păstrați bateriei pachetele departe de copii.

AVERTIZARE!
Preveniți pornirea neintenționată. Asigurați-vă că comutatorul este în poziția oprit înainte de a conecta la bateriei, de a ridica sau de a transporta aparatului. Purtarea aparatului cu degetul pe întrerupător sau punerea sub tensiune a aparatului care are întrerupătorul în funcțiune provoacă accidente. Deconectați bateriei de la aparatului înainte de a face orice ajustări, de a schimba accesoriile sau de a depozita aparatul. Astfel de măsuri de siguranță preventivă reduc riscul pornirii accidentale a aparatului. Când bateriei nu este folosit, țineți-l departe de alte obiecte metalice, cum ar fi agrafe, monede, chei, cuie, șuruburi sau alte obiecte metalice mici, care pot face o conexiune de la un terminal la altul. Scurtcircuitarea bornelor bateriei poate provoca arsuri sau incendiu. În condiții abuzive, lichidul poate fi aruncat din bateriei; evita contactul. Dacă apare accidental contactul, clătiți cu apă. În cazul în care lichidul intră în contact cu ochii, solicitați suplimentar un medic ajutor. Lichidul aruncat din bateriei poate provoca iritații sau arsuri. Nu folosiți un pachet de bateriei sau un aparatului care este deteriorat sau modificat. Bateriile deteriorate sau modificate pot prezenta un comportament imprevizibil, ducând la incendiu, explozie sau risc de rănire. Nu expuneți un bateriei sau un aparatului la foc sau la temperatură excesive. Expunerea la foc sau la temperatură peste 130°C poate provoca explozie. Urmați toate instrucțiuni de încărcare și nu încărcați bateriei sau aparatului în afara intervalului de temperatură specificat în instrucțiuni. Încărcarea incorectă sau la temperaturilor în afara intervalului specificat poate deteriora bateriei și poate crește risc de incendiu. Solicitați întreținerea efectuată de o persoană calificată care utilizează numai piese de schimb identice. Acest lucru va asigura menținerea siguranței produsului. Nu modificați și nu încercați să reparați aparatului sau bateriei (după caz), cu excepția celor indicate în instrucțiuni de utilizare și îngrijire.

Pentru utilizare numai cu Bateriei VU200
Pentru utilizare numai cu încărcătorul S
Interval de temperatură ambientală pentru încărcarea bateriei: 4°C ~ 40°C
Interval de temperatură ambientală pentru utilizarea bateriei: -17°C ~ 75°C
Interval de temperatură ambientală pentru stocarea bateriei: -20°C ~ 25°C

PRUDENȚĂ
Această mașină este numai pentru uz interior.

PRUDENȚĂ
Această mașină trebuie depozitată numai în interior.

Transporturi
Transportați mașină doar de mâner. Pentru transportul în vehicule, asigurați mașină împotriva alunecării și înclinării, conform instrucțiunilor valabile.

Întreținere și îngrijire
Înainte de toate lucrările de întreținere și îngrijire, scoateți întotdeauna bateriei din mașină. Toate lucrările de întreținere și reparații care necesită deschiderea carcasei motorului trebuie întotdeauna efectuate de către un centru de serviciu autorizat. Utilizați întotdeauna piese de schimb originale Nilfisk. Utilizați pungi impermeabile pentru a arunca componentele care nu pot fi curățate. Respectați eliminarea aplicabilă prevederile! Păstrați contactele pornite mașină, încărcător și bateriei curate.

Eliminarea produsului
Înainte de a arunca produsul, bateriei reîncărcabil trebuie scos și reciclat în conformitate cu legile federale și locale, după cum este prezentat mai jos.

Răspundere
Nilfisk nu își asumă nicio responsabilitate pentru orice daune care rezultă din orice utilizare necorespunzătoare sau utilizare incorectă. Vă rugăm să consultați site-ul nostru la www.nilfisk.com pentru mai multe instrucțiuni și informații despre utilizare.

Lista Piese de Schimb

Nr.	Numărul piesei	Cantitate	Descriere
1	128389493	1	Duza Activă VU200 albastru închis
2	128389494	1	Tub albastru închis
3	128389466	1	2x Roți mici
4	128389501	1	Modul de gunoi de praf albastru strălucitor fără etichetă
5	128389469	1	Modul de filtru ciclon negru
6	128389467	1	Filtru de gunoi de praf
7	128389495	1	Modul corpului principal albastru închis
8	128389474	1	Inele de Etanșare
9	128389496	1	Rolă pentru podea tare VU200
10	128389497	1	Rolă de covor VU200
11	128389446	1	Instrument pentru crevaturi S negru
12	128389448	1	Perie combinată S negru
13	128389500	1	Cârlig și console
14	128389450	1	Canapea Pensula S negru
15	128389451	1	Pensula S negru
16	128389452	1	Furtun flexibil S negru
17	128389454	1	Pensula activă S negru
18	128389456	1	Perete montajul S negru
19	128389457	1	HEPA 14
20	128389498	1	Bateriei VU200
21	128389499	1	Încărcător S și mufe

Date Tehnice

Culoare		Albastru închis
Tipul de priză		EU/AU/UK/US
Tensiune/frecvență (V)		29,6
Timp de funcționare a bateriei ECO (twink)		60
Timp de funcționare a bateriei normală (twink)		25
Timp de funcționare a bateriei Turbo (twink)		12
Maxim. putere (W)		550
Capacitatea bateriei (mAh)		2500
Tip baterie		Li-ion
Putere bateriei (W)		32 Maxim
Timp de încărcare (twink)		1oră 50twink
Capacitate container (L)		0,8
Lungime x latime x inaltime (mm)		859,5 × 244,5 × 194
Greutate (kg)		6,95
Nivel de presiune acustică conform EN 60335-2-69/incertitudine K		≤ 76 dB/2 dB
Nivel de putere sonoră conform EN 60335-2-69/incertitudine K		≤ 82 dB(A)/2 dB(A)
Valoarea vibrațiilor conform EN 60335-2-69/incertitudine K	Mâner	< 2,5 m/s²/1,5 m/s²

Инструкции за безопасност

Преди да използвате машината за първи път, прочетете внимателно инструкциите. Неизпълнението на предупрежденията и инструкциите може да доведе до токов удар, пожар и/или сериозно нараняване. Запазете инструкциите за по-нататъшна употреба.

Инструкциите за безопасност, обозначени с този символ, трябва да бъдат спазвани, за да се предотвратят лични наранявания или сериозни щети по имущество.

Този символ означава отделяща се захранваща част. Част от уреда, чиято изходна част е предназначена да може да се отделя от конструктивната част на уреда от клас III.

Предназначение
Тази машина е предназначена за търговска употреба, например в хотели, училища, болници, фабрики, магазини, офиси и фирми за отдаване под наем.

ПРЕДУПРЕЖДЕНИЕ!
Тази машина не е предназначена за използване от лица (включително деца) с намалени физически, сетивни или умствени способности или липса на опит и знания. Децата трябва да бъдат наблюдавани, за да се гарантира, че не си играят с уреда.

ПРЕДУПРЕЖДЕНИЕ!
Операторите трябва да бъдат подходящо инструктирани относно използването на тези машини.

ПРЕДУПРЕЖДЕНИЕ!
Използвайте само безопасното захранване с ниско напрежение, предоставено с уреда. Този уред съдържа батерии, които могат да бъдат сменяни само от квалифициран персонал. Тази машина е само за суха употреба. Не използвайте за мокро почистване. Тази машина не е предназначена за обиране на опасни материали или газ; това може да изложи хората на сериозни рискове за здравето. Не обирайте остри предмети като игли или парчета стъкло. Не обирайте нищо, което гори или дими, като например цигари, кибрит или гореща пепел. Не използвайте без поставени филтри. Не използвайте машината, ако изглежда неизправна. Инспектирайте машината в оторизиран сервизен център. ако е била изпусната, повредена, оставена на открито или е била изложена на вода. Не трябва да се правят промени или модификации на механичните или електрическите устройства за безопасност. Всички ремонти трябва да се извършват от оторизиран сервизен център.

ПРЕДУПРЕЖДЕНИЕ!
За целите на презареждане на батерията използвайте само отделящия се захранващ блок, предоставен с този уред.

ПРЕДУПРЕЖДЕНИЕ!
Риск от нараняване. Четката може да се задвижи неочаквано. Машината трябва да бъде изключена от източника на захранване преди почистване или поддръжка и при подмяна на части или промяна на функцията на машината: безопасно изключване на поне B+ или B-полюса на батерията или еквивалентен метод (разкачване на устройство).

ПРЕДУПРЕЖДЕНИЕ!
Прахосмукачката трябва да бъде изключена от станцията за зареждане и батериите трябва да са изтощени, преди да извадите блока с батерии. Натиснете бутона за освобождаване, за да извадите блока с батерии от устройството.

ПРЕДУПРЕЖДЕНИЕ!
Не удряйте и не изгаряйте блока с батерии, тъй като ще избухне при високи температури.

ПРЕДУПРЕЖДЕНИЕ!
Риск от пожар или сериозно нараняване: Никога не докосвайте двете клеми на батерията с метални предмети и/или части на тялото, тъй като може да възникне късо съединение. Не се опитвайте да унищожите или разглобите блока с батерии, или да премахнете който и да е от неговите компоненти. Батериите трябва да бъдат рециклирани или изхвърляни правилно. Дръжте блока с батерии далеч от деца.

ПРЕДУПРЕЖДЕНИЕ!
Предотвратете неволно включване. Уверете се, че превключвателят е в изключено положение, преди да свържете към блока с батерии, да почиствате или да носите уреда. Носенето на уреда с пръст върху превключвателя или включването на уред с включен превключвател е предпоставка за инциденти. Изключете блока с батерии от уреда, преди да правите каквито и да било настройки, смяна на принадлежности или съхраняване на уреда. Такива превантивни мерки за безопасност намаляват риска от случайно включване на уреда. Когато блокът с батерии не се използва, дръжте го далеч от други метални предмети, като кламери, монети, ключове, пирони, винтове или други малки метални предмети, които могат да направят връзка от едната клема към другата. Окъсяването на клемите на батерията може да причини изгаряния или пожар. При неблагоприятни условия от батерията може да изтече течност; избягвайте контакт. При случайно възникване на контакт изплакнете с вода. Ако течността попадне в очите, потърсете и медицинска помощ. Течността, изтекла от батерията, може да причини дразнене или изгаряне. Не използвайте блок с батерии или уред, който е повреден или модифициран. Повредените или модифицирани батерии може да проявят непредсказуемо поведение, водещо до пожар, експлозия или риск от нараняване. Не излагайте блок с батерии или уреда на огън или прекомерна температура. Излагането на огън или температура над 130°C може да причини експлозия. Следвайте всички инструкции за зареждане и не зареждайте блока с батерии или уреда извън температурния диапазон, посочен в инструкциите. Неправилното зареждане или при температури извън посочения диапазон може да повреди батерията и да увеличи риска от пожар. Осигурете обслужването да се извършва от квалифициран техник, като се използват само идентични резервни части. Това ще гарантира поддържането на безопасността на продукта. Не модифицирайте и не се опитвайте да ремонтирате уреда или блока с батерии (според случая), освен както е посочено в инструкциите за употреба и грижи.

За използване само с батерия VU200
За използване само със зарядно устройство S
Температурен диапазон на околната среда за зареждане на батерията: 4°C ~ 40°C
Температурен диапазон на околната среда за използване на батерията: -17°C ~ 75°C
Температурен диапазон на околната среда за съхранение на батерията: -20°C ~ 25°C

ВНИМАНИЕ
Тази машина е само за употреба на закрито.

ВНИМАНИЕ
Тази машина трябва да се съхранява само на закрито.

Транспортиране
Носете машината само за дръжката. При транспортиране в превозни средства обезопасете машината срещу подхлъзване и накланяне в съответствие с валидните насоки.

Поддръжка и грижи
Преди всички работи по поддръжката и грижите винаги изваждайте блока с батерии от машината. Всички работи по поддръжката и ремонта, които изискват отваряне на корпуса на двигателя, трябва винаги да се извършват от оторизиран сервизен център. Винаги използвайте оригинални резервни части Nilfisk. Използвайте непромокаеми торбички за изхвърляне на компоненти, които не могат да бъдат почистени. Спазвайте приложимите разпоредби за изхвърляне! Поддържайте контактите на машината, зарядното устройство и блока с батериите чисти.

Изхвърляне на продукта
Преди да изхвърлите продукта, акумулаторният блок с батерии трябва да бъде отстранен и рециклиран в съответствие с федералните и местните закони, както е посочено по-долу.

Отговорност
Nilfisk не поема отговорност за щети, произтичащи от неподходяща или неправилна употреба. Моля, направете справка с нашия уебсайт на адрес www.nilfisk.com за допълнителни инструкции и информация относно употребата.

Списък с резервни части

№	Номер на част	Колич	Описание
1	128389493	1	Активна дюза VU200, тъмносиня
2	128389494	1	Тръба, тъмносиня
3	128389466	1	2x малки колела
4	128389501	1	Модул за контейнер за смет, яркосин без етикет
5	128389469	1	Циклон филтърен модул, черен
6	128389467	1	Филтър за контейнер за прах
7	128389495	1	Модул на основния корпус, тъмносин
8	128389474	1	Уплътнителни пръстени
9	128389496	1	Ролка за твърд под VU200
10	128389497	1	Ролка за килим VU200
11	128389446	1	Инструмент за процепи S, черен
12	128389448	1	Комбинирана четка S, черна
13	128389500	1	Кука и скоби
14	128389450	1	Четка за диван S, черна
15	128389451	1	Четка S, черна
16	128389452	1	Гъвкав маркуч S, черен
17	128389454	1	Активна четка S, черна
18	128389456	1	Стойка за стена S, черна
19	128389457	1	HEPA 14
20	128389498	1	Батерия VU200
21	128389499	1	Зарядно S и щепсели

Технически данни

Цвят		Тъмносиньо
Тип щепсел		EU/AU/UK/US
Напрежение/честота (V)		29,6
Време на работа на батерията в ECO (мин.)		60
Нормално време на работа на батерията (мин.)		25
Време на работа на батерията в Turbo (мин.)		12
Макс. мощност (W)		550
Капацитет на батерията (mAh)		2500
Тип батерия		Li-ion
Мощност на батерията (W)		32 Макс
Време за зареждане (мин.)		1 час 50 минути
Капацитет на контейнера (L)		0,8
Дължина x ширина x височина (mm)		859,5 × 244,5 × 194
Тегло (кг)		6,95
Ниво на звуково налягане съгласно EN 60335-2-69/несигурност K		≤ 76 dB/2 dB
Ниво на звукова мощност съгласно EN 60335-2-69/несигурност K		≤ 82 dB(A)/2 dB(A)
Стойност на вибрациите съгласно EN 60335-2-69/ несигурност K	Дръжка	< 2,5 m/s²/1,5 m/s²

Ohutus Juhised

Enne masin esmakordset kasutamist lugege hoolikalt juhised. Hoiatuste ja juhised eiramine võib põhjustada elektrilöögi, tulekahju ja/või tõsiseid vigastusi. Salvestage juhised hilisemaks kasutamiseks.

Selle sümboliga tähistatud ohutus juhised tuleb järgida, et vältida kehavigastusi või tõsist varakahjustust.

See sümbol tähistab toiteallika eemaldatavat osa. Seadme osa, mille väljund on ette nähtud seadme III klassi konstruktsiooniosa küljest lahtivõetavaks.

Ette nähtud kasutamine
See masin on ette nähtud kommertskasutuseks, näiteks hotellides, koolides, haiglates, tehastes, kauplustes, kontorites ja rendiettevõtetes.

HOIATUS!
See masin ei ole ette nähtud kasutamiseks isikutele (kaasa arvatud lapsed), kellel on vähenenud füüsilised, sensoorsed või vaimsed võimed või kellel puuduvad kogemused ja teadmised. Lapsi tuleb jälgida tagamaks, et nad ei mängiks seadmega.

HOIATUS!
Operaatoreid tuleb nende masin kasutamise kohta nõuetekohaselt juhendada.

HOIATUS!
Kasutage ainult seadmega kaasasolevat ohutut eriti madalpinge toiteallikat. See seade sisaldab patareisid, mida saavad vahetada ainult kvalifitseeritud isikud. See masin on ette nähtud ainult kuivaks kasutamiseks. Mitte kasutada märjaks kogumiseks. See masin ei ole ette nähtud ohtlike ainete ega gaasi imemiseks, see võib inimesi ohustada tõsistes terviseriskides. Ärge korjake teravaid esemeid, nagu nõelad või klaasitükid. Ärge korjake üles midagi põlevat või suitsevat, näiteks sigarette, tikke või kuuma tuhka. Ärge kasutage, kui filtrid pole paigas. Ärge kasutage masin, kui see tundub olevat vigane. Laske masin volitatud teeninduskeskuses üle kontrollida. kui masin on maha kukkunud, kahjustatud, õue jäetud või kokku puutunud veega. Mehaanilistes ega elektrilistes ohutusseadmetes ei tohi teha mingeid muudatusi ega modifikatsioone. Kõik remonditööd tuleb läbi viia volitatud teeninduskeskuses.

HOIATUS!
Kasutage aku laadimiseks ainult selle seadmega kaasasolevat eemaldatavat toiteplokki.

HOIATUS!
Vigastusrisk. Hari Võib Ootamatult Käivituda. Masin tuleb enne puhastamist või hooldust ning osade vahetamist või masina muule funktsioonile ümberehitamisel toiteallikast lahti ühendada: vähemalt aku B+ või B- pooluse ohutu lahtiühendamine või samaväärne meetod (lahtiühendamisseade).

HOIATUS!
Tolmuimeja tuleb enne akuploki eemaldamist laadimisjaama küljest lahti ühendada ja akuploki tühjaks lasta. Akuploki seadmest eemaldamiseks vajutage vabastusnuppu.

HOIATUS!
Ärge rikkuge ega põletage akuploki, kuna see plahvatab kõrgel temperatuuril.

HOIATUS!
Tulekahju või tõsiste vigastuste oht: Ärge kunagi puudutage akuploki mõlemat klemmi metallesemete ja/või kehaosadega, kuna see võib põhjustada lühise. Ärge püüdke akuploki hävitada või lahti võtta ega eemaldada selle komponente. Patareid tuleb ringlusse võtta või nõuetekohaselt kõrvaldada. Hoidke akukomplektid lastest eemal.

HOIATUS!
Vältige tahtmatut käivitamist. Veenduge, et lüliti oleks väljalülitatud asendis, enne kui ühendate seadme akuploki, tõstate või kannate seda. Seadme kandmine sõrmega lülitil või sisselülitatud seadme pingestamine põhjustab õnnetusi. Enne mis tahes reguleerimist, tarvikute vahetamist või seadme hoiule panekut ühendage akuploki seadme küljest lahti. Sellised ennetavad ohutusmeetmed vähendavad seadme kogemata käivitamise ohtu. Kui akuploki ei kasutata, hoidke see eemal muudest metallesemetest, nagu kirjaklambrid, mündid, võtmed, naelad, kruvid või muud väikesed metallesemed, mis võivad luua ühenduse ühest klemmist teise. Aku klemmide lühistamine võib põhjustada põletusi või tulekahju. Kuritarvitavates tingimustes võib aku paiskuda vedelikku; vältida kontakti. Kui kogemata tekib kontakt, veega loputada. Kui vedelik satub silmadesse, otsige täiendavalt arstiabi. Aku välja paiskuv vedelik võib põhjustada ärritust või põletusi. Ärge kasutage akuploki ega seadet, mis on kahjustatud või modifitseeritud. Kahjustatud või modifitseeritud akud võivad käituda ettearvamatult, mis võib põhjustada tulekahju, plahvatuse või vigastusrisk ohu. Ärge jätke akuploki või seadet tule või ülemäärase temperatuur kätte. Kokkupuude tulega või üle 130°C temperatuur võib põhjustada plahvatuse. Järgige kõiki laadimisjuhiseid ja ärge laadige akuploki ega seadet väljaspool juhendis määratud temperatuurivahemikku. Ebaõige laadimine või temperatuurvahemikust väljapoole jääv laadimine võib aku kahjustada ja suurendada tulekahjuohtu. Laske hooldust teostada kvalifitseeritud remonditöötajal, kasutades ainult identseid varuosasid. See tagab toote ohutuse säilimise. Ärge muutke ega püüdke parandada seadet või akuploki (vastavalt vajadusele), välja arvatud kasutus- ja hooldusjuhistes näidatud juhtudel.

Kasutamiseks ainult Aku VU200
Kasutamiseks ainult laadijaga S
Ümbritseva temperatuur vahemik aku laadimisel: 4°C ~ 40°C
Ümbritseva temperatuur vahemik aku kasutamisel: -17°C ~ 75°C
Ümbritseva temperatuur vahemik aku ladustamiseks: -20°C ~ 25°C

ETTEVAATUST
See masin on ainult siseruumides kasutamiseks.

ETTEVAATUST
Seda masin tohib säilitada ainult siseruumides.

Transport
Kandke masin vaid käepidemest. Sõidukites transportimisel kindlustage masin libisemise ja kaldumise vastu vastavalt kehtivatele juhistele.

Hooldus ja hooldamine
Enne kõiki hooldus ja hooldustöid eemaldage masin alati aku. Kõik hooldus ja remonditööd, mis nõuavad mootorikorpuse avamist, tuleb alati läbi viia volitatud teeninduskeskuses. Kasutage alati Nilfisk originaalvaruosi. Kasutage mitteläbilaskvaid kotte selliste komponentide kõrvaldamiseks, mida ei saa puhastada. Järgige kehtivaid utiliseerimisnõudeid! Hoidke masin, laadija ja akuploki kontaktid puhtad.

Toote utiliseerimine
Enne toote kasutuselt kõrvaldamist tuleb laetav akuploki eemaldada ja ringlusse võtta vastavalt föderaal- ja kohalikele seadustele, nagu allpool kirjeldatud.

Vastutus
Nilfisk ei vastutus mis tahes kahju eest, mis on põhjustatud mis tahes ebaõigest või ebaõigest kasutamisest. Vaadake meie veebisaiti aadressil www.nilfisk.com lisajuhiste ja kasutusteabe saamiseks.

Varuosade Nimekiri

Ei	Osa arv	Kogus	Kirjeldus
1	128389493	1	Aktiivne Otsik VU200 tumesinine
2	128389494	1	Toru tumesinine
3	128389466	1	2x Väikesed rattad
4	128389501	1	Tolmukasti moodul helesinine ilma sildita
5	128389469	1	Tsüklonfiltreerida moodul must
6	128389467	1	Tolmukasti filtreerida
7	128389495	1	Põhikorpuse moodul tumesinine
8	128389474	1	Tihendirõngad
9	128389496	1	Kõva põranda rull VU200
10	128389497	1	Vaibarull VU200
11	128389446	1	Lõhetööriist S must
12	128389448	1	Kombihari S must
13	128389500	1	Konks ja sulgud
14	128389450	1	Diivanihari S must
15	128389451	1	Pintsel S must
16	128389452	1	Painduv voolik S must
17	128389454	1	Aktiivne pintsel S must
18	128389456	1	Seinakinnitus S must
19	128389457	1	HEPA 14
20	128389498	1	Aku VU200
21	128389499	1	Laadija S ja pistikud

Tehnilised Andmed

Värv		Tumesinine
Pistiku tüüp		EU/AU/UK/US
Pinge/sagedus (V)		29,6
Aku tööaeg ECO (minutit)		60
Aku tööaeg normaalne (minutit)		25
Aku tööaeg Turbo (minutit)		12
Maksimum võimsus (W)		550
Aku mahutavus (mAh)		2500
Aku tüüp		Liitium-ioon
Aku võimsus (W)		32 Maksimum
Laadimisaeg (minutit)		1tund 50minutit
Konteinerite maht (L)		0,8
Pikkus x laius x kõrgus (mm)		859,5 × 244,5 × 194
Kaal (kg)		6,95
Helirõhutase vastavalt standardile EN 60335-2-69/määramatus K		≤ 76 dB/2 dB
Helivõimsuse tase vastavalt standardile EN 60335-2-69/määramatus K		≤ 82 dB(A)/2 dB(A)
Vibratsioon väärtus vastavalt standardile EN 60335-2-69/määramatus K	Käepide	< 2,5 m/s²/1,5 m/s²

Drošības Instrukcijas

Pirms pirmās mašīnas lietošanas rūpīgi izlasiet Instrukcijas. Brīdinājumu un instrukciju neievērošana var izraisīt elektriskās strāvas triecienu, ugunsgrēku un/vai nopietnus savainojumus. Saglabājiet norādījumus vēlākai lietošanai.

Jāievēro drošības norādījumi, kas apzīmēti ar šo simbolu, lai izvairītos no miesas bojājumiem vai nopietniem īpašuma bojājumiem.

Šis simbols apzīmē noņemamu strāvas padeves daļu. Iekārtas daļa, kuras izeja ir paredzēta atdalāmai no III klases iekārtas konstrukcijas daļas.

Paredzētā izmantošana
Šī mašīna ir paredzēta komerciālai lietošanai, piemēram, viesnīcās, skolās, slimnīcās, rūpnīcās, veikalos, birojos un nomas uzņēmumos.

BRĪDINĀJUMS!
Šī iekārta nav paredzēta lietošanai personām (tostarp bērniem) ar ierobežotām fiziskām, maņu vai garīgām spējām vai pieredzes un zināšanu trūkumu. Bērni ir jāuzrauga, lai nodrošinātu, ka viņi nerotaļājas ar ierīci.

BRĪDINĀJUMS!
Operatorus atbilstoši instruē par šo mašīnu lietošanu.

BRĪDINĀJUMS!
Izmantojiet tikai drošības īpaši zema sprieguma barošanas avotu, kas ir piegādāts kopā ar ierīci. Šajā ierīcē ir baterijas, kuras var nomainīt tikai kvalificētas personas. Šī iekārta ir paredzēta lietošanai tikai sausā veidā. Neizmantot slapjā savākšanai. Šī iekārta nav paredzēta bīstamu materiālu vai gāzes atsūkšanai, jo tā var pakļaut cilvēkus nopietnam veselības apdraudējumam. Nevāciet asus priekšmetus, piemēram, adatas vai stikla gabalus. Nevāciet neko degošu vai kūpošu, piemēram, cigaretes, sērkociņus vai karstus pelnus. Nelietot, ja filtri nav ievietoti. Neizmantojiet iekārtu, ja tā šķiet bojāta. Nododiet mašīnas pārbaudi autorizētam servisa centram. ja mašīna ir nokritusi, bojāta, atstāta ārpus telpām vai ir bijusi pakļauta ūdens iedarbībai. Mehāniskajās vai elektriskajās drošības ierīcēs nedrīkst veikt nekādas izmaiņas vai modifikācijas. Visi remontdarbi jāveic pilnvarotam servisa centram.

BRĪDINĀJUMS!
Lai uzlādētu bateriju, izmantojiet tikai noņemamo barošanas bloku, kas iekļauts šīs ierīces komplektācijā.

BRĪDINĀJUMS!
Traumu Risks. Birste Var Sākt Negaidīti. Mašīna ir jāatvieno no barošanas avota pirms tīrīšanas vai apkopes, kā arī detaļu nomaiņas vai mašīnas pārveidošanas citai funkcijai: droši atvienojot vismaz bateriju B+ vai B polu vai līdzvērtīgu metodi (atvienošanas ierīce).

BRĪDINĀJUMS!
Pirms bateriju bloka izņemšanas putekļsūcējs ir jāatvieno no uzlādes stacijas, un bateriju komplektu jābūt izlādētiem. Nospiediet atbrīvošanas pogu, lai izņemtu bateriju komplektu no ierīces.

BRĪDINĀJUMS!
Nekropļojiet un nededziniet bateriju komplektu, jo augstā temperatūrā tas uzsprāgs.

BRĪDINĀJUMS!
Ugunsgrēka vai nopietnu traumu risks: Nekādā gadījumā nepieskarieties bateriju komplektu ar metāla priekšmetiem un/vai ķermeņa daļām, jo var rasties īssavienojums. Nemēģiniet iznīcināt vai izjaukt bateriju komplektu, kā arī noņemt nevienu tā sastāvdaļu. Baterijas ir jāpārstrādā vai jāatbrīvojas pareizi. Glabājiet bateriju komplektus bērniem nepieejamā vietā.

BRĪDINĀJUMS!
Novērst netīšu iedarbināšanu. Pārliecinieties, vai slēdzis ir izslēgtā pozīcijā, pirms pievienojat bateriju komplektu, paņemat vai pārnēsāt. Ja ierīci nēsājat ar pirkstu uz slēdža vai ieslēdziet ierīci, kurai ir ieslēgts slēdzis, var rasties negadījumi. Atvienojiet bateriju komplektu no ierīces, pirms veicat jebkādas regulēšanas, piederumu maiņas vai ierīces glabāšanas. Šādi preventīvie drošības pasākumi samazina risku nejauši iedarbināt ierīci. Kad bateriju komplektu netiek lietots, turiet to tālāk no citiem metāla priekšmetiem, piemēram, sasprauades, monētām, atslēgām, naglām, skrūvēm vai citiem maziem metāla priekšmetiem, kas var izveidot savienojumu no viena kontaktligzdas uz citu. Bateriju spaiļu savienošana kopā var izraisīt apdegumus vai aizdegšanos. Ļaunprātīgos apstākļos no bateriju var tikt izšļakstīts šķidrums; izvairīties no saskarsmes. Ja nejauši notikusi saskarsme, noskalojiet ar ūdeni. Ja šķidrums nokļūst acīs, papildus jāmeklē medicīniskā palīdzība. Šķidrums, kas izplūst no bateriju, var izraisīt kairinājumu vai apdegumus. Neizmantojiet bojātu vai pārveidotu bateriju komplektu vai ierīci. Bojāti vai pārveidoti akumulatori var izrādīties neparedzami, izraisot aizdegšanos, sprādzienu vai savainošanās risku. Nepakļaujiet bateriju komplektu vai ierīci ugunij vai pārmērīgas temperatūras iedarbībai. Pakļaušana ugunij vai temperatūrai virs 130°C var izraisīt sprādzienu. Ievērojiet visas uzlādes Instrukcijas un neuzlādējiet bateriju komplektu vai ierīci ārpus instrukcijā norādītā temperatūras diapazona. Nepareiza uzlāde vai temperatūrā, kas nav norādīta diapazonā, var sabojāt bateriju un palielināt aizdegšanās risku. Apkopi uzticiet kvalificētam remontdarbu veicējam, izmantojot tikai identiskas rezerves daļas. Tas nodrošinās izstrādājuma drošības saglabāšanu. Nepārveidojiet vai nemēģiniet remontēt ierīci vai bateriju komplektu (ja piemērojams), izņemot gadījumus, kas norādīti lietošanas un kopšanas instrukcijās.

Paredzēts lietošanai tikai ar Bateriju VU200
Paredzēts lietošanai tikai ar lādētāju S
Apkārtējās temperatūras diapazons bateriju uzlādei: 4°C ~ 40°C
Apkārtējās temperatūras diapazons, lietojot bateriju: -17°C ~ 75°C
Apkārtējās vides temperatūras diapazons bateriju glabāšanai: -20°C ~ 25°C

UZMANĪBU
Šī iekārta ir paredzēta tikai lietošanai iekštelpās.

UZMANĪBU
Šo iekārtu drīkst uzglabāt tikai iekštelpās.

Pārvadājumi
Pārnēsājiet mašīnu tikai aiz roktura. Veicot transportēšanu transportlīdzekļos, nodrošiniet mašīnu pret slīdēšanu un sasvēršanos saskaņā ar spēkā esošajām vadlīnijām.

Uzturēšana un kopšana
Pirms visiem apkopes un kopšanas darbiem vienmēr izņemiet no iekārtas bateriju komplektu. Visi apkopes un remonta darbi, kuru dēļ ir jāatver motora korpuss, vienmēr ir jāveic pilnvarotam servisa centram. Vienmēr lietojiet oriģinālās Nilfisk rezerves daļas. Lietojiet necaurlaidīgus maisiņus, lai atbrīvotos no sastāvdaļām, kuras nevar iztīrīt. Ievērojiet spēkā esošos atkritumu likvidēšanas noteikumus! Glabājiet tīrus kontaktus uz mašīnas, lādētāja un bateriju komplektu.

Produkta utilizācija
Pirms izstrādājuma izmešanas atkārtoti uzlādējamais bateriju komplektu ir jāizņem un jāpārstrādā saskaņā ar federālajiem un vietējiem likumiem, kā norādīts tālāk.

Saistība
Nilfisk neuzņemas atbildību par jebkādiem bojājumiem, kas radušies nepareizas vai nepareizas lietošanas rezultātā. Lūdzu, skatiet mūsu tīmekļa vietni www.nilfisk.com, lai iegūtu papildu norādījumus un informāciju par izmantošanu.

Rezerves Daļu Saraksts

Nr.	Daļu numurs	Daudzums	Apraksts
1	128389493	1	Aktīvā Sprausla VU200 tumši zila
2	128389494	1	Caurule tumši zila
3	128389466	1	2x Mazie ritenīņi
4	128389501	1	Putekļu tvertnes modulis spilgti zilā krāsā bez etiķetes
5	128389469	1	Ciklona filtra modulis melnā krāsā
6	128389467	1	Putekļu Tvertnes filtrs
7	128389495	1	Korpusa galvenais modulis tumši zils
8	128389474	1	Plombas Gredzeni
9	128389496	1	Cietās grīdas rullītis VU200
10	128389497	1	Paklāja rullītis VU200
11	128389446	1	Sprauga rīks S melna
12	128389448	1	Kombinētā Birste S melna
13	128389500	1	Āķis un kronšteini
14	128389450	1	Dīvāna Birste S melna
15	128389451	1	Birstīte S melna
16	128389452	1	Elastīga šļūtene S melna
17	128389454	1	Aktīvā birste S melna
18	128389456	1	Sienas kronšteins S melna
19	128389457	1	HEPA 14
20	128389498	1	Bateriju VU200
21	128389499	1	Lādētājs S un sprauduņi

Tehniskie Dati

Krāsu		Tumši zilā krāsā
Kontaktdakšas tips		EU/AU/UK/US
Spriegums/frekvence (V)		29,6
Bateriju darbības laiks ECO (min)		60
Bateriju darbības laiks normāls (min)		25
Bateriju darbības laiks Turbo (min)		12
Maks. jauda (W)		550
Bateriju kapacitāte (mAh)		2500
Bateriju tips		Li-ion
Bateriju jauda (W)		32 Maks
Lādēšanas laiks (min)		1h 50min
Konteinera kapacitāte (L)		0,8
Garums x platums x augstums (mm)		859,5 × 244,5 × 194
Svars (kg)		6,95
Skaņas spiediena līmenis saskaņā ar EN 60335-2-69/nenoteiktība K		≤ 76 dB/2 dB
Skaņas jaudas līmenis saskaņā ar EN 60335-2-69/nenoteiktība K		≤ 82 dB(A)/2 dB(A)
Vibrācijas vērtība saskaņā ar EN 60335-2-69/ nenoteiktība K	Rokturis	< 2,5 m/s²/1,5 m/s²

Saugos instrukcijos

Prieš pirmą kartą naudojant mašiną, atidžiai perskaitykite instrukcijas. Nepaisant įspėjimų ir instrukcijų, gali kilti elektros smūgis, gaisras ir/arba rimta trauma. Išsaugokite instrukcijas vėlesniam naudojimui.

Saugos instrukcijos, pažymėtos šiuo simboliu, turi būti laikomasi, kad būtų išvengta asmens sužalojimų ar didelės žalos turtui.

Šis simbolis reiškia nuimamą maitinimo tiekimo dalį. Apklausos dalis, kurios išvestis turėtų būti atskiriama nuo III klasės konstrukcinės dalies.

Numatytas naudojimas
Ši mašina skirta komerciniam naudojimui, pavyzdžiui, viešbučiuose, mokyklose, ligoninėse, gamyklose, parduotuvėse, biuruose ir nuomos versle.

ĮSPĖJIMAS!
Šis įrenginys nėra skirtas naudoti asmenims (įskaitant vaikus) su sumažėjusiais fiziniais, jutiminiais ar protiniais gebėjimais arba neturintiems reikiamos patirties ir žinių. Vaikus reikia prižiūrėti, kad jie nežaistų su šiuo prietaisu.

ĮSPĖJIMAS!
Operatoriai turi būti tinkamai apmokyti naudotis šiomis mašinomis.

ĮSPĖJIMAS!
Naudokite tik su prietaisu pateiktą saugią žemos įtampos maitinimo šaltinį. Šiame prietaise yra baterijų, kurias gali pakeisti tik kvalifikuoti asmenys. Šis prietaisas skirtas tik sausam naudojimui. Nenaudokite drėgnam siurbimui. Šis prietaisas nėra skirtas pavojingoms medžiagoms ar dujoms siurbti – tai gali sukelti rimtą pavojų žmonių sveikatai. Nesiurbkite aštrių daiktų, tokių kaip adatos ar stiklo šukės. Nesiurbkite degančių ar rūkstančių daiktų, tokių kaip cigaretės, degtukai ar karšti pelenai. Nenaudokite prietaiso be įdėtų filtrų. Nenaudokite prietaiso, jei jis atrodo sugedęs. Jei prietaisas buvo numestas, pažeistas, paliktas lauke arba sušlapo, jį turi patikrinti įgaliotas techninio aptarnavimo centras. Negalima keisti ar modifikuoti mechaninių ar elektrinių saugos įtaisų. Visus remonto darbus turi atlikti įgaliotasis aptarnavimo centras.

ĮSPĖJIMAS!
Norėdami įkrauti akumuliatorių, naudokite tik kartu su šiuo prietaisu pateiktą nuimamą maitinimo bloką.

ĮSPĖJIMAS!
Susižalojimo rizika. Šepetys gali prasidėti netikėtai. Mašina turi būti atjungta nuo maitinimo šaltinio prieš valymą ar techninę priežiūrą, taip pat keičiant dalis ar pritaikant mašiną kitai funkcijai: saugiai atjungiant bent B+ arba B- akumuliatoriaus polių arba naudojant lygiavertį metodą (atjungimo įtaisą).

ĮSPĖJIMAS!
Prieš išimant akumuliatorių bloką, dulkių siurblys turi būti atjungtas nuo įkrovimo stoties, o akumuliatoriai turi būti iškrauti. Paspauskite atleidimo mygtuką, kad išimtumėte akumuliatorių iš įrenginio.

ĮSPĖJIMAS!
Negadinkite ir nedeginkite akumuliatoriaus, nes esant aukštai temperatūrai jis sprogs.

ĮSPĖJIMAS!
Gaisro ar rimto sužalojimo pavojus: Niekada nelieskite abiejų akumuliatoriaus bloko gnybtų metaliniais daiktais ir (arba) kūno dalimis, nes gali įvykti trumpasis jungimas. Nebandykite sunaikinti ar išardyti akumuliatoriaus bloko ar pašalinti bet kurių jo komponentų. Baterijos turi būti perdirbtos arba tinkamai išmestos. Akumuliatorius laikykite vaikams nepasiekiamoje vietoje.

ĮSPĖJIMAS!
Apsaugokite nuo netyčinio paleidimo. Įsitikinkite, kad jungiklis yra išjungtoje padėtyje prieš prijungdami prie akumuliatoriaus bloko, pakeldami ar nešdami prietaisą. Nešant prietaisą su pirštu ant jungiklio arba įjungiant prietaisą, kurio jungiklis yra įjungtas, kyla nelaimingų atsitikimų rizika. Atjunkite akumuliatoriaus bloką nuo prietaiso prieš atlikdami bet kokius reguliavimus, keisdami priedus ar laikydami prietaisą. Tokios prevencinės saugos priemonės sumažina atsitiktinio prietaiso įsijungimo riziką. Kai akumuliatoriaus blokas nenaudojamas, laikykite jį atokiau nuo kitų metalinių objektų, tokių kaip sąvaržėlės, monetos, raktai, vinys, varžtai ar kiti smulkūs metaliniai daiktai, galintys sujungti vieną gnybtą su kitu. Akumuliatoriaus gnybtų trumpasis jungimas gali sukelti nudegimus ar gaisrą. Esant netinkamoms naudojimo sąlygoms, iš akumuliatoriaus gali išsiskirti skystis; venkite kontakto. Atsitiktinai kontaktuojant, nuplaukite vandeniu. Jei skystis pateko į akis, papildomai kreipkitės medicininės pagalbos. Iš baterijos išsiskyręs skystis gali sukelti dirginimą ar nudegimus. Nenaudokite pažeisto ar modifikuoto baterijų bloko ar prietaiso. Pažeistos ar modifikuotos baterijos gali elgtis nenuspėjamai, sukeldamos gaisro, sprogimo ar sužalojimo pavojų. Nelaikykite baterijų bloko ar prietaiso arti ugnies ar per aukštoje temperatūroje. Patekimas į ugnį ar temperatūra virš 130°C gali sukelti sprogimą. Laikykitės visų įkrovimo instrukcijų ir nejkraukite baterijų bloko ar prietaiso už instrukcijose nurodyto temperatūros diapazono ribų. Netinkamas įkrovimas arba įkrovimas esant temperatūrai už nustatyto diapazono ribų gali sugadinti baterijų ir padidinti gaisro pavojų. Remontą turi atlikti kvalifikuotas technikas, naudojantis tik identiškas atsargines dalis. Tai užtikrins, kad gaminio saugumas išliks nepakitęs. Nemodifikuokite ir nebandykite taisyti prietaiso ar baterijų bloko (jei taikoma), išskyrus atvejus, kai tai nurodyta naudojimo ir priežiūros instrukcijose.

Skirta naudoti tik su VU200 baterija
Skirta naudoti tik su įkrovikliu S
Aplinkos temperatūros diapazonas akumuliatoriaus įkrovimui: 4°C ~ 40°C
Aplinkos temperatūros diapazonas naudojant akumuliatorių: -17°C ~ 75°C
Aplinkos temperatūros diapazonas akumuliatoriaus laikymui: -20°C ~ 25°C

ATSARGIAI
Ši mašina skirta naudoti tik patalpose.

ATSARGIAI
Ši mašina turi būti laikoma tik patalpoje.

Transportas
Mašiną neškite tik už rankenos. Transportuojant transporto priemonėmis, pritvirtinkite mašiną taip, kad ji neslystų ir nevirstų, laikydamiesi galiojančių gairių.

Priežiūra ir priežiūra
Prieš atliekant bet kokius techninės priežiūros ar priežiūros darbus, visada išimkite akumuliatorių iš įrenginio. Visi techninės priežiūros ir remonto darbai, kuriems reikia atidaryti variklio korpusą, turi būti atliekami tik įgaliotame aptarnavimo centre. Visada naudokite originalias Nilfisk atsargines dalis. Išmeskite komponentus, kurių negalima išvalyti, naudokite nepralaidžius maišelius. Laikykitės galiojančių atliekų šalinimo nuostatų! Laikykite švarius mašinos, įkroviklio ir akumuliatoriaus bloko kontaktus.

Produkto išmetimas
Prieš išmesdami gaminį, įkraunamą baterijų bloką reikia išimti ir perdirbti pagal federalinius ir vietinius įstatymus, kaip nurodyta toliau.

Atsakomybė
Nilfisk neprisiima atsakomybės už bet kokią žalą, atsiradusią dėl netinkamo ar neteisėto naudojimo. Daugiau instrukcijų ir informacijos apie naudojimą rasite mūsų svetainėje www.nilfisk.com.

Atsarginių dalių sąrašas

Nr.	Dalies numeris	Kiekis	Aprašymas
1	128389493	1	Aktyvus purkštukas VU200 tamsiai mėlynas
2	128389494	1	Vamzdis tamsiai mėlynas
3	128389466	1	2x maži ratukai
4	128389501	1	Dulkių dėžės modulis ryškiai mėlynas be etiketės
5	128389469	1	Ciklono filtro modulis juodas
6	128389467	1	Dulkių konteinerio filtras
7	128389495	1	Pagrindinis korpuso modulis tamsiai mėlynas
8	128389474	1	Sandarinimo žiedai
9	128389496	1	Kietų grindų volas VU200
10	128389497	1	Kilimų volas VU200
11	128389446	1	Plyšio įrankis S juodas
12	128389448	1	Kombinuotas šepetys S juodas
13	128389500	1	Kabliukas ir laikikliai
14	128389450	1	Sofos šepetys S juodas
15	128389451	1	Šepetys S juodas
16	128389452	1	Lanksti žarna S juoda
17	128389454	1	Aktyvus šepetys S juodas
18	128389456	1	Sieninis laikiklis S juodas
19	128389457	1	HEPA 14
20	128389498	1	Baterija VU200
21	128389499	1	Pakrovėjas S ir kištukai

Techniniai duomenys

Spalva		Tamsiai mėlyna
Kištuko tipas		EU/AU/UK/US
Įtampa / dažnis (V)		29,6
Akumuliatoriaus veikimo laikas ECO (min.)		60
Normalus akumuliatoriaus veikimo laikas (min.)		25
Akumuliatoriaus veikimo laikas Turbo (min.)		12
Maks. galia (W)		550
Baterijos talpa (mAh)		2500
Baterijos tipas		Ličio jonų
Baterijos galia (W)		32 Maks
Įkrovimo laikas (min.)		1h 50min
Talpyklos talpa (L)		0,8
Ilgis x plotis x aukštis (mm)		859,5 × 244,5 × 194
Svoris (kg)		6,95
Garso slėgio lygis pagal EN 60335-2-69 / neapibrėžtis K		≤ 76 dB/2 dB
Garso galios lygis pagal EN 60335-2-69 / neapibrėžtis K		≤ 82 dB(A)/2 dB(A)
Vibracijos vertė pagal EN 60335-2-69 / neapibrėžtis K	Rankena	< 2,5 m/s²/1,5 m/s²

安全说明

首次使用本机器前，请仔细阅读说明书。未遵循警告和说明操作可能会导致电击、火灾或严重伤害。请妥善保管本说明书以备后续使用。

务必遵循带有此符号的安全警示，以防人身或财产受到重大损害。

此符号表示可拆卸的电源部件，指设备中可与 III 类结构部分分离的电源输出组件。

用途说明
本机器专为商业用途设计，适用于酒店、学校、医院、工厂、商店、办公室及租赁行业等场所。

警告！
本设备严禁由身体、感官或精神能力受限者（包括儿童），或缺乏使用经验和相关知识者操作。应妥善看护儿童，防止其玩弄本设备。

警告！
操作人员必须接受适当的培训，确保正确使用本设备。

警告！
仅使用设备随附的安全特低压电源。本设备含有电池，仅能由专业人员更换。本机器仅限干用。不得用于吸取湿物。本机器不能用于吸取危险材料或气体，进行此操作可能对健康造成严重风险。请勿吸取锋利物品，如针头或玻璃碎片。严禁吸入正在燃烧或冒烟的物品，如香烟、火柴或热灰烬。请勿在没有过滤器的情况下使用机器。如机器出现故障，请勿使用。若机器摔落、损坏、暴露在户外或接触水，应送至授权服务中心检查。不得擅自更改或修改机器的机械或电气安全装置。所有维修工作必须由授权服务中心进行。

警告！
仅可使用本设备提供的原装可拆卸电源单元进行充电。

警告！
存在伤害风险：滚刷可能会意外启动。进行清洁、维护、更换部件或转换机器功能前，必须断开电源。应至少断开电池的 B+ 或 B- 极，或采用等效的断电方式（如断开设备）。

警告！
拆卸电池包之前，必须断开吸尘器与充电站的连接，电池应已完全耗尽。按下释放按钮，将电池包从设备中取出。

警告！
切勿毁坏或焚烧电池包，因为电池在高温下可能会爆炸。

警告！
存在火灾或严重伤害风险：切勿用金属物品或身体部位触碰电池包的两个端子，以免发生短路。请勿尝试破坏或拆解电池包及其任何组件。电池必须正确回收或处理。请将电池包远离儿童。

警告！
为防止意外启动，请确保开关处于关闭状态，然后再连接电池包、搬运设备或进行任何操作。切勿在搬运设备时用手指按住开关，也不要在设备开关处于打开状态时启动设备，这样容易发生事故。在进行任何调整、更换配件或存放设备时，请先断开电池包与设备的连接。这些预防性措施能够有效减少意外启动的风险。电池包不使用时，应避免与其他金属物品接触，如回形针、硬币、钥匙、钉子、螺丝等小型金属物品，这些物品可能会引起电池端子短路。短路可能导致灼伤或火灾。在不当使用的情况下，电池可能会泄漏液体，避免与液体接触。如果不慎接触，请用水冲洗；若液体接触到眼睛，应立即寻求医疗帮助。电池泄漏的液体可能引起刺激或灼伤。请勿使用损坏或已被修改的电池包或设备。损坏或修改过的电池可能表现出不可预见的行为，导致火灾、爆炸或伤害风险。请勿将电池包或设备暴露于火源或过高温度中，超过130°C 的温度可能导致爆炸。请遵循所有充电说明，避免在说明书规定的温度范围之外充电。错误充电或在规定温度范围外充电可能损坏电池，并增加火灾风险。维修工作应由合格的维修人员进行，并且只能使用相同的原装配件。这样可以确保产品的安全性。除非说明书中有明确指示，否则请勿修改或自行修理设备或电池包。

仅适用于电池 VU200
仅适用于充电器 S
电池充电的环境温度范围：4°C ~ 40°C
电池使用的环境温度范围：-17°C ~ 75°C
电池存储的环境温度范围：-20°C ~ 25°C

注意
本设备仅限室内使用。

注意
本设备仅限室内存放。

运输
设备应仅通过手柄搬运。运输时，应确保设备在车辆内固定稳妥，防止滑动或倾斜。

维护与保养
在进行任何维护 和保养工作之前，请务必取下电池包。所有需要打开电机外壳的维修工作必须由授权服务中心进行。始终使用原装 Nilfisk 配件。使用不透水的袋子处理无法清洁的部件，并遵守相关处置规定！保持设备、充电器和电池包上的接触点清洁。

产品处置
丢弃产品前，必须拆下可充电电池包，并根据相关法律进行回收处理。

责任声明
Nilfisk 对任何因不当或错误使用造成的损坏不承担责任。有关使用的更多说明和信息，请访问我们的网站：www.nilfisk.com。

备件清单

编号	部件编号	数量	描述
1	128389493	1	深蓝色主动喷嘴 VU200
2	128389494	1	深蓝色吸尘管
3	128389466	1	2个小轮子
4	128389501	1	无标签的亮蓝色尘杯模块
5	128389469	1	黑色旋风过滤器模块
6	128389467	1	尘杯过滤器
7	128389495	1	深蓝色主机组件
8	128389474	1	密封圈
9	128389496	1	硬地面滚筒 VU200
10	128389497	1	地毯滚筒 VU200
11	128389446	1	黑色缝隙工具 S
12	128389448	1	黑色组合刷 S
13	128389500	1	钩子和支架
14	128389450	1	黑色沙发刷 S
15	128389451	1	黑色刷子 S
16	128389452	1	黑色软管 S
17	128389454	1	黑色主动刷 S
18	128389456	1	黑色墙壁挂架 S
19	128389457	1	HEPA 14 过滤器
20	128389498	1	电池 VU200
21	128389499	1	充电器 S 和插头配件

技术参数

颜色		深蓝色
插头类型		欧规/澳规/英规/美规
电压 / 频率 (V)		29.6
电池运行时间（ECO）(min)		60
电池运行时间（标准）(min)		25
电池运行时间（强力）(min)		12
最大功率 (W)		550
电池容量 (mAh)		2500
电池类型		锂电池 (Li-ion)
电池功率 (W)		最大功率 32
充电时间 (min)		1小时50分钟
尘杯容量 (L)		0.8
长 x 宽 x 高 (mm)		859.5 × 244.5 × 194
重 (kg)		6.95
声压级（依据 EN 60335-2-69 / 不确定度 K）		⩽ 76 dB / 2 dB
声功率级（依据 EN 60335-2-69 / 不确定度 K）		⩽ 82 dB(A) / 2 dB(A)
振动值（依据 EN 60335-2-69 / 不确定度 K）	手柄	< 2.5 m/s² / 1.5 m/s²

安全指示

機械を初めて使用する前に、説明書をよくお読みください。警告や指示に従わなかった場合、感電、火災、重傷などを引き起こす可能性があります。後で参照できるように、この注意事項を保管しておいてください。

この記号が付いた注意事項は、けがや深刻な器物の破損を避けるため、必ず順守してください。

この記号は取り外し可能な電源部品を意味します。これは、機器の一部であって、その出力がクラス III 構造部分から取り外し可能であることを意図した部品を指します。

使用目的
この機械は、ホテル、学校、病院、工場、店舗、オフィス、レンタル事業などの商業用途を目的としています。

警告！
この機械は、身体的、感覚的、または精神的能力が低下している人、あるいは経験や知識が不足している人（子供を含む）が使用することを想定したものではありません。お子様がこの器具で遊ばないように監督してください。

警告！
オペレーターはこれらの機械の使用方法について適切な指導を受けなければなりません。

警告！
この器具に付属している安全超低電圧電源のみを使用してください。この器具に含まれているバッテリーは、専門技術者のみが交換可能です。本機は乾燥状態での使用のみを目的としています。水分の吸引には使用しないでください。本機は、危険物やガスの吸引を目的としたものではありません。これらを吸引すると、深刻な健康リスクを引き起こす可能性があります。針やガラス片などの鋭利なものを吸引しないでください。タバコ、マッチ、熱い灰など、燃えているもの、煙が出ているものを吸引しないでください。フィルターが取り付けられていない状態では使用しないでください。故障していると思われる場合は使用しないでください。落下、破損、屋外への放置、水濡れなどがあった場合は、正規のサービスセンターで点検を受けてください。機械的、電気的な安全装置の変更や改造は行わないでください。すべての修理は認定サービスセンターで実行する必要があります。

警告！
バッテリーを充電する場合は、本製品に付属の取り外し可能な電源ユニットのみを使用してください。

警告！
傷害の危険性。ブラシが予期せず始動する可能性があります。清掃やメンテナンスを行う際、または部品の交換や機能変更を行う際は、機械を必ず電源から切断してください。安全に切断するために、バッテリーの B+ または B–– 極を安全に取り外すか、同等の方法（切断装置）を使用して電源を遮断してください。

警告！
バッテリーパックを取り外す前に、掃除機を充電ステーションから外し、バッテリーを使い切る必要があります。リリースボタンを押して、バッテリーパックをユニットから取り外します。

警告！
バッテリーパックは高温になると爆発するため、分解したり焼却したりしないでください。

警告！
火災または重傷の危険性:バッテリーパックの両端子は、ショートする恐れがあるので、金属物や体の一部で触れないようにしてください。バッテリー パックを破壊したり、分解したり、そのコンポーネントを取り外したりしないでください。バッテリーはリサイクルするか、適切に廃棄してください。バッテリーパックはお子様の手の届かない場所に保管してください。

警告！
意図せず始動しないよう防止してください。バッテリー パックに接続する前、機器を持ち上げたり運んだりする前に、スイッチがオフの位置になっていることを確認してください。スイッチに指を置いたまま機器を運んだり、スイッチが入っている機器に通電したりすると、事故の原因になります。調整、アクセサリの交換、または機器の保管を行う前に、バッテリー パックを機器から取り外してください。このような予防的安全対策により、機器が誤って起動するリスクが軽減されます。バッテリー パックを使用していないときは、ペーパー クリップ、コイン、鍵、釘、ネジ、その他の小さな金属物など、端子間の接続に影響を与える可能性のある他の金属物から遠ざけてください。バッテリー端子同士をショートさせると、火傷や火災の原因となる可能性があります。不適切な状況下では、バッテリーから液体が噴出する可能性がありますので、接触しないようにしてください。誤って触れた場合は水で洗い流してください。液体が目に触れた場合は、さらに医師の診察を受けてください。バッテリーから漏れ出た液体は、炎症や火傷の原因となることがあります。損傷または改造されたバッテリーパックや機器を使用しないでください。損傷したバッテリーや改造されたバッテリーは、予測できない動作を引き起こし、火災、爆発、または傷害のリスクを生じさせる可能性があります。バッテリーパックや機器を火気や高温にさらさないでください。火気や 130°C を超える温度にさらされると爆発する可能性があります。すべての充電手順に従ってください。また、説明書に指定された温度範囲外でバッテリー パックまたは機器を充電しないでください。不適切に充電したり、指定範囲外の温度で充電すると、バッテリーが損傷し、火災の危険性が高まります。修理は、同一の交換部品のみを使用して、資格のある修理担当者に依頼してください。これにより、製品の安全性が維持されます。使用および手入れの手順書に記載されている場合を除き、機器またはバッテリー パック (該当する場合) を改造したり、修理しようとしたりしないでください。

NILFISKバッテリーVU200専用
NILFISK充電器S専用
バッテリー充電時の周囲温度範囲: 4°C~40°C
バッテリー使用時の周囲温度範囲: -17°C~75°C
バッテリー保管時の周囲温度範囲: -20°C~25°C

注意
この機械は屋内専用です。

注意
この機械は屋内にのみ保管してください。

運搬
ハンドルのみを使用して機械を運搬してください。車両で輸送する場合は、有効なガイドラインに従って、機械が滑ったり傾いたりしないように固定してください。

メンテナンスとお手入れ
メンテナンスとお手入れの作業を行う前に、必ずバッテリー パックをマシンから取り外してください。モーターハウジングを開ける必要があるすべてのメンテナンスおよび修理作業は、必ず認定サービスセンターで実行する必要があります。必ずNilfisk純正スペアパーツを使用してください。清掃できない部品を廃棄する場合は、防水袋を使用してください。該当する廃棄規定を守ってください。機械、充電器、バッテリーパックの接点を清潔に保ってください。

製品の廃棄
製品を廃棄する前に、以下に概説する連邦法および地方自治体の法律に従って、充電式バッテリー パックを取り外してリサイクルする必要があります。

責任
は、不適切または誤った使用によって生じた損害について、一切の責任を負いません。
使用方法や詳しい情報については、弊社の Web サイト (www.nilfisk.com) を参照してください。

スペアパーツリスト

番号	部品番号	数量	説明
1	128389493	1	アクティブノズルVU200ダークブルー
2	128389494	1	チューブ ダークブルー
3	128389466	1	小型ホイール×2
4	128389501	1	ダストビンモジュール 鮮やかな青 ラベルなし
5	128389469	1	サイクロンフィルターモジュール ブラック
6	128389467	1	ダストビンフィルター
7	128389495	1	本体モジュール ダークブルー
8	128389474	1	シールリング
9	128389496	1	ハードフロアローラーVU200
10	128389497	1	カーペットローラーVU200
11	128389446	1	すきまノズルSブラック
12	128389448	1	コンビブラシSブラック
13	128389500	1	フックとブラケット
14	128389450	1	ソファブラシSブラック
15	128389451	1	ブラシSブラック
16	128389452	1	フレキシブルホースSブラック
17	128389454	1	アクティブブラシSブラック
18	128389456	1	壁掛けSブラック
19	128389457	1	ヘパ14
20	128389498	1	バッテリーVU200
21	128389499	1	充電器 S およびプラグ

技術データ

カラー		ダークブルー
プラグの種類		EU/AU/UK/US
電圧/周波数 (V)		29.6
バッテリー駆動時間 ECO (分)		60
通常のバッテリー駆動時間 (分)		25
バッテリー駆動時間 (ターボ) (分)		12
最大消費電力 (W)		550
バッテリー容量 (mAh)		2500
バッテリーのタイプ		リチウムイオン
バッテリー電力 (W)		最大 32
充電時間 (分)		1 時間 50 分
容器容量 (L)		0.8
長さ × 幅 × 高さ (mm)		859.5 x 244.5 x 194
重量 (kg)		6.95
EN 60335-2-69 に準拠した音圧レベル/不確実性 K		≤ 76 dB / 2 dB
EN 60335-2-69/不確実性 K に準拠した音響出力レベル		≤ 82 dB(A) / 2 dB(A)
EN 60335-2-69/不確実性 K に準拠した振動値	ハンドル	2.5 m/s²/1.5 m/s² 未満

안전 지침

기기를 처음 사용하기 전에 사용 설명서를 주의 깊게 읽으십시오. 경고 및 지침을 따르지 않으면 감전, 화재 및/또는 심각한 부상을 입을 수도 있습니다. 나중에 사용할 수 있도록 지침을 보관하십시오.

이 기호로 표시된 안전 지침을 준수해야 신체 부상이나 심각한 재산 피해를 예방할 수 있습니다.

이 기호는 분리 가능한 전원 공급 장치를 의미합니다. 기기의 출력부는 기기의 클래스 III 구조 부품에서 분리될 수 있도록 설계된 기기의 일부입니다.

사용 목적
이 기기는 호텔, 학교, 병원, 공장, 상점, 사무실 및 임대업과 같은 상업적 용도로 사용하도록 설계되었습니다.

경고!
이 기기는 신체적, 감각적 또는 정신적 능력이 저하되었거나 경험과 지식이 부족한 사람(어린이 포함)이 사용할 수 없습니다. 어린이가 이 제품을 가지고 놀지 않도록 감독이 필요합니다.

경고!
작업자는 이 기기의 사용에 대해 적절한 교육을 받아야 합니다.

경고!
기기와 함께 제공된 안전용 초저전압 전원 공급 장치만 사용하십시오. 이 기기에는 숙련된 사람만 교체할 수 있는 배터리가 포함되어 있습니다. 이 기기는 건식으로 사용하십시오. 습식 물질 흡입에는 사용하지 마십시오. 본 기기는 유해 물질이나 가스를 흡입하기 위한 것이 아니며, 흡입할 경우 심각한 건강 위험에 노출될 수 있습니다. 바늘이나 유리 조각과 같은 날카로운 물체를 흡입하지 마십시오. 담배, 성냥, 뜨거운 재 등 타거나 연기가 나는 물건을 흡입하지 마십시오. 필터가 설치하지 않고 사용하지 마십시오. 기기에 결함이 있는 것처럼 보이면 사용하지 마십시오. 기기를 떨어뜨렸거나, 손상되었거나, 실외에 방치했거나, 물에 노출된 경우 공인 서비스 센터에서 점검을 받으십시오. 기기적 또는 전기적 안전 장치를 변경하거나 개조해서는 안됩니다. 모든 수리는 공인 서비스 센터에서 받아야 합니다.

경고!
배터리를 충전하기 위해서는 이 기기와 함께 제공된 분리 가능한 전원 공급 장치만 사용하십시오.

경고!
부상 위험. 브러시가 예기치 않게 작동할 수 있습니다. 청소 또는 유지보수 전, 부품을 교체하거나 기기를 다른 기능으로 전환할 때는 최소한 배터리의 B+ 또는 B- 극을 안전하게 분리하거나 이와 동등한 방법(분리 장치)으로 기기를 전원에서 분리해야 합니다.

경고!
진공 청소기는 충전 스테이션에서 분리되어야 하며, 배터리 팩을 제거하기 전에 배터리가 방전된 상태여야 합니다. 해제 버튼을 눌러 기기에서 배터리 팩을 제거하십시오.

경고!
배터리 팩을 훼손하거나 태우지 마십시오. 고온에서는 폭발할 수 있습니다.

경고!
화재나 심각한 부상의 위험: 배터리 팩의 두 단자를 금속 물체 및/또는 신체 부위로 동시에 접촉하지 마십시오. 단락이 발생할 수 있습니다. 배터리 팩을 파손하거나 분해하려 하거나 구성 요소를 제거하지 마십시오. 배터리는 적절하게 재활용하거나 폐기해야 합니다. 배터리 팩을 어린이의 손이 닿지 않는 곳에 보관하십시오.

경고!
의도치 않은 작동 방지. 배터리 팩에 연결하거나 기기를 들어 올리거나 운반하기 전에 스위치가 꺼짐 위치에 있는지 확인하십시오. 스위치가 켜져 있는 기기를 손가락으로 만지거나 스위치가 켜진 채로 기기를 들고 다니면 사고가 발생할 수 있습니다. 제품을 조정하거나, 부속품을 교체하거나, 보관하기 전에는 반드시 배터리 팩을 제품에서 분리하십시오. 이러한 예방적 안전 조치는 실수로 기기를 시작할 위험을 줄여줍니다. 배터리 팩을 사용하지 않을 때는 종이 클립, 동전, 열쇠, 못, 나사 또는 단자 간에 연결을 형성할 수 있는 배터리 팩을 사용하지 않을 때는 종이 클립, 동전, 열쇠, 못, 나사 또는 단자 간에 연결을 형성할 수 있는 기타 작은 금속 물체와 같은 다른 금속 물체에서 멀리 보관하십시오. 배터리 단자를 함께 단락시키면 화상이나 화재가 발생할 수 있습니다. 과도한 사용 상황에서는 배터리에서 액체가 배출될 수 있으므로 접촉을 피하십시오. 실수로 접촉한 경우 물로 씻어내십시오. 안약 액체가 눈에 들어갔을 경우에는, 추가로 의료 조치를 취하십시오. 배터리에서 나온 액체는 자극이나 화상을 일으킬 수 있습니다. 손상되거나 개조된 배터리 팩이나 가전제품은 사용하지 마십시오. 손상되거나 개조된 배터리는 예상치 못한 동작을 보여 화재, 폭발 또는 부상 위험을 초래할 수 있습니다. 배터리 팩이나 가전제품을 불이나 높은 온도에 노출시키지 마십시오. 불에 노출되거나 130°C 이상의 온도에 노출되면 폭발의 원인이 될 수 있습니다. 모든 충전 지침에 따라 지침에 명시된 온도 범위 외에서 배터리 팩이나 기기를 충전하지 마십시오. 잘못된 방법으로 충전하거나 지정된 범위를 벗어난 온도에서 충전하면 배터리가 손상되고 화재 위험이 증가할 수 있습니다. 자격을 갖춘 수리 기술자에게 동일한 교체 부품만을 사용하여 서비스를 실시하십시오. 이렇게 하면 제품의 안전성을 유지하는 데 도움이 됩니다. 사용 및 관리 지침에 명시된 경우를 제외하고는 기기나 배터리 팩(해당되는 경우)을 개조하거나 수리하려고 하지 마십시오.

Battery VU200에만 사용 가능
충전기 S에만 사용 가능
배터리 충전용 주변 온도 범위: 4°C ~ 40°C
배터리 사용용 주변 온도 범위: -17°C ~ 75°C
배터리 보관용 주변 온도 범위: -20°C ~ 25°C

주의
이 기기는 실내에서만 사용가능합니다.

주의
이 기기는 실내에만 보관해야 합니다.

운반
손잡이만 잡고 기기를 운반하십시오. 차량으로 운반하는 경우, 유효한 지침에 따라 기기가 미끄러지거나 기울어지지 않도록 고정하십시오.

유지 보수 및 관리
모든 유지 보수 및 관리 작업을 시작하기 전에 항상 기계에서 배터리 팩을 제거하십시오. 모터 하우징을 열어야 하는 모든 유지 보수 및 수리 작업은 반드시 공인 서비스 센터에서 수행해야 합니다. 항상 정품 Nilfisk(닐피스크) 부품을 사용하십시오. 청소할 수 없는 구성품은 방수 처리된 봉지에 담아 폐기하십시오. 해당 폐기 규정을 준수하십시오! 기기, 충전기, 배터리 팩의 접점을 깨끗하게 유지하십시오.

제품 폐기
제품을 폐기하기 전에 충전식 배터리 팩을 제거하고 아래에 설명된 연방 및 지역 법률에 따라 재활용해야 합니다.

책임
Nilfisk는 잘못된 사용 또는 부적절한 사용으로 인해 발생한 손해에 대해 책임을 지지 않습니다. 자세한 사용 지침과 정보는 당사 웹사이트 www.nilfisk.com을 참조하십시오.

부품 목록

번호	부품 번호	수량	설명
1	128389493	1	액티브 노즐 VU200 다크 블루
2	128389494	1	튜브 다크 블루
3	128389466	1	소형 바퀴 2개
4	128389501	1	먼지통 모듈 밝은 블루, 라벨 없음
5	128389469	1	사이클론 필터 모듈 블랙
6	128389467	1	먼지통 필터
7	128389495	1	본체 모듈 다크 블루
8	128389474	1	씰링
9	128389496	1	하드 플로어 롤러 VU200
10	128389497	1	카펫 롤러 VU200
11	128389446	1	크레비스 툴 S 블랙
12	128389448	1	콤비 브러시 S 블랙
13	128389500	1	후크 및 브라켓
14	128389450	1	소파 브러시 S 블랙
15	128389451	1	브러시 S 블랙
16	128389452	1	플렉시블 호스 S 블랙
17	128389454	1	액티브 브러시S블랙
18	128389456	1	벽걸이 S 블랙
19	128389457	1	HEPA 14
20	128389498	1	배터리 VU200
21	128389499	1	충전기 S 및 플러그

기술 데이터

색상		다크 블루
플러그 유형		EU/AU/UK/US
전압/주파수(V)		29.6
배터리 작동시간 ECO(분)		60
배터리 작동시간 일반(분)		25
배터리 작동시간 터보(분)		12
최대 전력(W)		550
배터리 용량(mAh)		2500
배터리 유형		리튬이온
배터리 전원(W)		최대 32
충전시간(분)		1시간 50분
컨테이너 용량(L)		0.8
길이 x 너비 x 높이(mm)		859.5 × 244.5 × 194
무게(kg)		6.95
음압 레벨 EN 60335-2-69/불확실성 K		≤ 76dB/2dB
음향 전력 레벨 EN 60335-2-69/불확실성 K		≤ 82dB(A)/2dB(A)
진동 값 EN 60335-2-69/불확실성 K	핸들	< 2.5m/s²/1.5m/s²

NILFISK

EU / UE / EL / EC / EE / ES / EÚ / AB / EG

Declaration of Conformity
Prohlášení o shodě
Konformitätserklärung
Overensstemmelseserklæring
Declaración de conformidad
Vastavusdeklaratsioon
Déclaration de conformité
Vaatimustenmukaisuusvakuutus
Декларация за съответствие
Δήλωση συμμόρφωσης
Megfelelőségi nyilatkozat
Izjava o sukladnosti
Dichiarazione di conformità
Atitikties deklaracija
Atbilstības deklarācija
Samsvarserklæring
Conformiteitsverklaring
Declaração de conformidade
Deklaracja zgodności
Declaratie de conformitate
Försäkran om överensstämmelse
Vyhlásenie o zhode
Izjava o skladnosti
Uygunluk beyanı

Manufacturer / Výrobce / Hersteller / Fabrikant / Fabricante / Κατασκευαστής / Gyártó / Proizvođač / Fabbricante / Gamintojas / Ražotājs / Produsent / Fabrikant / Fabricante / Producent / Producător / Tillverkaren / Výrobca / Proizvajalec/ Üretici firma:

Nilfisk A/S, Marmorvej 8
DK-2100 Copenhagen Ø, DENMARK

Product / Produkt / Producto, Toode, Produit, Tuote/ Προϊόν / Termék / Proizvod / Prodotto / Produktas / Produkts / Artikel / Produtos / Produs / Izdelek / Ürün

VU200

Description / Popis / Beschreibung / Beskrivelse / Descripción / Kirjeldus / La description / Kuvaus / Описание / Περιγραφή / Leirás / Opis / Descrizione / Aprašymas / Apraksts / Beschrijving / Descrição / Descriere / Beskrivning / Popis / Açıklama

VAC - Commercial - Dry
29.6V DC

EN **We, Nilfisk hereby declare under our sole responsibility, that the above-mentioned product(s) is/are in conformity with the following directives and standards.**

CS My, Nilfisk prohlašujeme na svou výlučnou odpovědnost, že výše uvedený výrobek je ve shodě s následujícími směrnicemi a normami.

DE Wir, Nilfisk erklären in alleiniger Verantwortung, dass das oben genannte Produkt den folgenden Richtlinien und Normen entspricht.

DA Vi, Nilfisk erklærer hermed under eget ansvar at ovennævnte produkt(er) er i overensstemmelse med følgende direktiver og standarder.

ES Nosotros, Nilfisk declaramos bajo nuestra única responsabilidad que el producto antes mencionado está en conformidad con las siguientes directivas y normas

ET Meie, Nilfisk Käesolevaga kinnitame ja kanname ainuisikulist vastutust, et eespool nimetatud toode on kooskõlas järgmiste direktiivide ja

FR Nilfisk déclare sous notre seule responsabilité que le produit mentionné ci-dessus est conforme aux directives et normes suivantes.

FI Me, Nilfisk täten vakuutamme omalla vastuulla, että edellä mainittu tuote on yhdenmukainen seuraavien direktiivien ja standardien mukaisesti

BG Ние, Nilfisk С настоящото декларираме на своя лична отговорност, че посочените по-горе продуктът е в съответствие със следните директиви и стандарти.

EL Εμείς, Nilfisk δηλώνουμε με αποκλειστική μας ευθύνη, ότι το προαναφερόμενο προϊόν συμμορφώνεται με τις ακόλουθες οδηγίες και πρότυπα.

HU Mi, Nilfisk Kijelentjük, egyedüli felelősséggel, hogy a fent említett termék megfelel az alábbi irányelveknek és szabványoknak

HR Mi, Nilfisk Izjavljujemo pod punom odgovornošću, da gore navedeni proizvod u skladu sa sljedećim direktivama i standardima.

IT Noi, Nilfisk dichiara sotto la propria responsabilità, che il prodotto di cui sopra è conforme alle seguenti direttive e norme.

LT Mes, „ Nilfisk", prisiimdami visišką atsakomybę pareiškiame, kad pirmiau minėtas produktas (-ai) atitinka šias direktyvas ir standartus

LV Mēs, Nilfisk, ar pilnu atbildību apliecinām, ka iepriekšminētais produkts atbilst šādām direktīvām un standartiem

NO Vi, Nilfisk erklærer herved under eget ansvar, at det ovennevnte produktet er i samsvar med følgende direktiver og standarder

NL We verklaren Nilfisk hierbij op eigen verantwoordelijkheid, dat het bovengenoemde product voldoet aan de volgende richtlijnen en normen

PT Nós, a Nilfisk declaramos, sob nossa exclusiva responsabilidade, que o produto acima mencionado está em conformidade com as diretrizes e normas a seguir.

PL My, Nilfisk Niniejszym oświadczamy z pełną odpowiedzialnością, że wyżej wymieniony produkt jest zgodny z następującymi dyrektywami i normami..

RO Noi, Nilfisk Prin prezenta declarăm pe propria răspundere, că produsul mai sus menționat este în conformitate cu următoarele standarde și directive.

SV Vi Nilfisk förklarar härmed under eget ansvar att ovan nämnda produkt överensstämmer med följande direktiv och normer.

SK My, Nilfisk prehlasujeme na svoju výlučnú zodpovednosť, že vyššie uvedený výrobok je v zhode s nasledujúcimi smernicami a normami.

SL Mi, Nilfisk izjavljamo s polno odgovornostjo, da je zgoraj omenjeni izdelek v skladu z naslednjimi smernicami in standardi.

TR Nilfisk, burada yer alan tüm sorumluluklarımıza göre, yukarıda belirtilen ürünün aşağıdaki direktifler ve standartlara uygun olduğunu beyan ederiz.

2006/42/EC	**EN 60335-1:2012+A11:2014+A13:2017+A1:2019+A14:2019+A2:2019+A15:2021+A16:2023** **EN 60335-2-69:2012**
2014/30/EU	**EN 55014-1:2021** **EN 55014-2:2021** **EN 61000-3-2:2019+A1:2021** **EN 61000-3-3:2013+A1:2019+A2:2021**
2011/65/EU	**EN 63000:2018**
2009/125/EC **666/2013/EU**	**EN 60312-1:2017** **EN 60335-2-69:2012**

Authorized to compile Technical File and signatory:

Oct 25, 2024

Warner Guo, VP R&D, Head of Competence Center APAC • R&D

Weiluna (Warner) Guo

NILFISK

FCC Supplier's Declaration of Conformity

47 CFR § 2.1077 Compliance Information

Unique Identifier: VAC - Commercial - Battery

Type: VU200

Responsible Party – U.S. Contact Information:

Nilfisk, Inc
9435 Winnetka Ave N
Brooklyn Park
Minnesota
MN-55442
USA

www.nilfisk.com

FCC Compliance Statement

This device complies with part 15 of the FCC rules. Operation is subject to the following two conditions: (1) This device may not cause harmful interference, and (2) this device must accept any interference received, including interference that may cause undesired operation. Users are not permitted to make changes or modify the device in any way. Changes or modifications not expressly approved by Nilfisk, Inc. will void the users authority to operate the equipment.

Brooklyn Park
Jan 13, 2025

Jamie O'Neill
Senior Vice President, USFC Sales, EMEA Americas Sales

NILFISK

IC Supplier's Declaration of Conformity

ICES-Gen

Unique Identifier: VAC - Commercial - Battery

Type: VU200

Responsible Party – Contact Information:

Nilfisk Canada Company
240 Superior Boulevard
Mississauga
Ontario
L5T 2L2
Canada

www.nilfisk.com

IC Compliance Statement

This device complies with Industry Canada ICES-003. Operation is subject to the following two conditions: (1) This device may not cause harmful interference, and (2) this device must accept any interference received, including interference that may cause undesired operation.

Mississauga
Jan 13, 2025

Steven Surtel
General Manager

HEAD QUARTER

DENMARK
Nilfisk A/S, Marmorvej 8
DK-2100 Copenhagen Ø
Tel.: (+45) 4323 8100
www.nilfisk.com

SALES COMPANIES

ARGENTINA
Nilfisk Argentina
Tel.: (+54) 11 6091 1576
www.nilfisk.com.ar

AUSTRALIA
Nilfisk Pty Ltd
Tel.: (+61) 2 98348100
www.nilfisk.com.au

AUSTRIA
Nilfisk GmbH
Tel.: (+43) 662 456 400 90
www.nilfisk.at

BELGIUM
Nilfisk n.v-s.a.
Tel.: (+32) 24 67 60 50
www.nilfisk.be

BRAZIL
Nilfisk do Brasil
Tel.: (+11) 3959-0300 / 3945-4744
www.nilfisk.com.br

CANADA
Nilfisk Canada Company
Tel.: (+1) 800-668-8400
www.nilfisk.ca

CHILE
Nilfisk S.A. (Comercial KCS Ltda)
Tel.: (+56) 2684 5000
www.nilfisk.cl

CHINA
Nilfisk
Tel.: (+86) 21 3323 2000
www.nilfisk.cn

CZECH REPUBLIC
Nilfisk s.r.o.
Tel.: (+420) 244 090 912
www.nilfisk.cz

DENMARK
Nilfisk Danmark A/S
Tel.: 72 18 21 20
www.nilfisk.dk

FINLAND
Nilfisk Oy Ab
Tel.: (+358) 207 890 600
www.nilfisk.fi

FRANCE
Nilfisk SAS
Tel.: (+33) 169 59 87 00
www.nilfisk.fr

GERMANY
Nilfisk GmbH
Tel.: (+49) (0)7306/72-444
www.nilfisk.de

GREECE
Nilfisk A.E.
Tel.: (30) 210 9119 600
www.nilfisk.gr

HOLLAND
Nilfisk B.V.
Tel.: (+31) 036 5460760
www.nilfisk.nl

HONG KONG
Nilfisk Ltd.
Tel.: (+852) 2427 5951
www.nilfisk.com

HUNGARY
Nilfisk Kft.
Tel.: (+36) 24 475 550
www.nilfisk.hu

INDIA
Nilfisk India Limited
Tel.: (+91) 22 6118 8188
www.nilfisk.in

IRELAND
Nilfisk
Tel.: (+35) 3 12 94 38 38
www.nilfisk.ie

ITALY
Nilfisk SpA
Tel.: (+39) (0) 377 414021
www.nilfisk.it

JAPAN
Nilfisk Inc.
Tel.: (+81) 45548 2571
www.nilfisk.com

MALAYSIA
Nilfisk Sdn Bhd
Tel.: (60) 3603 627 43 120
www.nilfisk.com

MEXICO
Nilfisk de Mexico, S. de R.L. de C.V.
Tel.: (+52) (442) 427 77 00
www.nilfisk.com

NEW ZEALAND
Nilfisk Limited
Tel.: (+64) 9 414 1996
www.nilfisk.com

NORWAY
Nilfisk AS
Tel.: (+47) 22 75 17 80
www.nilfisk.no

PERU
Nilfisk S.A.C.
Tel.: (511) 435-6840
www.nilfisk.com

POLAND
Nilfisk Sp. Z.O.O.
Tel.: (+48) 22 738 3750
www.nilfisk.pl

PORTUGAL
Nilfisk Lda.
Tel.: (+351) 21 911 2670
www.nilfisk.pt

SINGAPORE
Den-Sin
Tel.: (+65) 6268 1006
www.densin.com

SLOVAKIA
Nilfisk s.r.o.
Tel.: (+421) 910 222 928
www.nilfisk.sk

SOUTH AFRICA
Nilfisk (Pty) Ltd
Tel.: +27118014600
www.nilfisk.co.za

SOUTH KOREA
Nilfisk Korea
Tel.: (+ 82) 2 3474 4141
www.nilfisk.co.kr

SPAIN
Nilfisk S.A.
Tel.: (34) 93 741 2400
www.nilfisk.es

SWEDEN
Nilfisk AB
Tel.: (+46) 31 706 73 00
www.nilfisk.se

SWITZERLAND
Nilfisk AG
Tel.: (+41) 71 92 38 444
www.nilfisk.ch

TAIWAN
Nilfisk Ltd
Tel.: (+88) 6227 00 22 68
www.nilfisk.tw

THAILAND
Nilfisk Co. Ltd.
Tel.: (+66) 2275 5630
www.nilfisk.co.th

TURKEY
Nilfisk A.S.
Tel.: +90 216 466 94 94
www.nilfisk.com.tr

UNITED ARAB EMIRATES
Nilfisk Middle East Branch
Tel.: (+971) (0) 655-78813
www.nilfisk.com

UNITED KINGDOM
Nilfisk Ltd.
Tel.: (+44) (0) 1768 868995
www.nilfisk.co.uk

UNITED STATES
Nilfisk, Inc.
Tel.: (+1) 800-989-2235
www.nilfisk.com

VIETNAM
Nilfisk Vietnam
Tel.: (+84) 761 5642
www.nilfisk.com

128352058 B

NILFISK